Panasonic®

Operating Instructions
Bedienungsanleitung
Gebruiksaanwijzing
Mode d'emploi
Manuale di istruzioni
Instrucciones de funcionamiento
Manual de instruções
Instrukcja obsługi
Bruksanvisning
Brugsanvisning
Bruksanvisning
Käyttöohjeet
Návod k obsluze
Návod na obsluhu
Instrucţiuni de operare
Kezelési útmutató

Microwave Oven/Grill Oven
Mikrowellengerät mit Grill
Mikrowellengerät mit Grill/ohne Grill
Four à micro-ondes avec gril/sans gril
Forno a microonde con grill/senza grill
Horno Microondas/Grill
Forno Micro-Ondas/Grelhador
Kuchenka Mikrofalowa z Grillem
Kombinationsugn med Mikrovågor/Grill
Mikrobølgeovn/Grill
Mikrobølge/Grill Ovn
Mikroaaltouuni/Grilli
Mikrovlnná trouba
Mikrovlnná rúra
Cuptor cu microunde
Grillezös/mikrohullámú sütö

Model No.:NN-K101WM / NN-K121MM

QUEMICROONDES.COM

IMPORTANT SAFETY INSTRUCTIONS: Before operating this oven, please read these instructions carefully and keep for future reference.

WICHTIGE SICHERHEITSANWEISUNGEN. Bitte sorgfältig durchlesen und zur weiteren Bezugnahme aufbewahren.

BELANGRIJKE VEILIGHEIDSINSTRUCTIES. Lees ze a.u.b. zorgvuldig door en bewaar ze zodat u ze opnieuw kunt raadplegen wanneer nodig.

INSTRUCTIONS DE SÛRETÉ IMPORTANTES. Avant d'utiliser le four à micro-ondes, lisez attentivement les recommandations d'utilisation et
conservez-les soigneusement.

ISTRUZIONI IMPORTANTI PER LA SICUREZZA. Leggere attentamente queste note e conservarle per riferimento futuro.

INSTRUCCIONES SOBRE SEGURIDAD IMPORTANTES. Léalas detenidamente y guárdelas para futura referencia.

INSTRUÇÕES DE SEGURANÇA IMPORTANTES. Leia atentamente as instruções de segurança e guarde-as para futuras consultas.

WAŻNE INSTRUKCJE BEZPIECZEŃSTWA. Prosimy o dokładne zapoznanie się z instrukcją i zachowanie jej.

VIGTIGE SIKKERHEDSFORSKRIFTER. Læses omhyggeligt, og opbevares til senere brug.

VIKTIGE SIKKERHETSINSTRUKSJONER. Les nøye, og oppbevar på et trygt sted slik at du kan slå opp ved behov.

TÄRKEITÄ TURVALLISUUSTIETOJA. Lue nämä ohjeet huolellisesti ja säilytä ne myöhempää tarvetta varten.

VIKTIGA SÄKERHETSANVISNINGAR. Läs igenom anvisningarna noga och spara dem för framtida referens.

DŮLEŽITÉ BEZPEČNOSTNÍ POKYNY. Před uvedením trouby do provozu si laskavě pečlivě přečtěte tyto pokyny a uschovejte je pro budoucí použití.

DÔLEŽITÉ BEZPEČNOSTNÉ UPOZORNENIE. Pred uvedením tejto mikrovlnnej rúry do činnosti si dôkladne naštudujte tento návod na obsluhu a odložte si ho pre prípad potreby v budúcnosti.

INSTRUCŢIUNI DE SIGURANŢĂ IMPORTANTE: Înainte de utilizarea a acestui cuptor, vă rugăm să citiţi cu atenţie aceste instrucţiuni şi să le păstraţi pentru referinţe ulterioare.

DŮLEŽITÉ POKYNY K BEZPEČNOSTI. Pečlivě si je prosím přečtěte a uložte pro příští použití.

QUEMICROONDES.COM

Installation and Connection

Examine your microwave oven

Unpack the oven, remove all packing material, and examine the oven for any damage such as dents, broken door latches or cracks in the door. If you find any damage, notify your dealer immediately. Do not install a damaged microwave oven.

Earthing instructions

IMPORTANT: THIS UNIT HAS TO BE PROPERLY EARTHED FOR PERSONAL SAFETY. If your AC outlet is not grounded, it is the personal responsibility of the customer to have it replaced with a properly grounded wall socket.

Operation voltage

The voltage has to be the same as specified on the label on the oven. If a higher voltage than specified is used, it may cause a fire or other damages.

Placement of the Oven

This oven is intended for household countertop use only. It is not intended for built-in use or for use inside a cabinet.

1. Place the oven on a flat and stable surface more than 85 cm above the floor.
2. When this oven is installed, it should be easy to isolate the appliance from the electricity supply by pulling out the plug or operating a circuit breaker.
3. For proper operation, ensure a sufficient air circulation for the oven.

Counter-top use:

a. Allow 15 cm of space on the top of the oven, 10 cm at the back, 5 cm on one side, and the other side must be opened more than 40 cm.

b. If one side of the oven is placed flush to a wall, the other side or top must not be blocked.

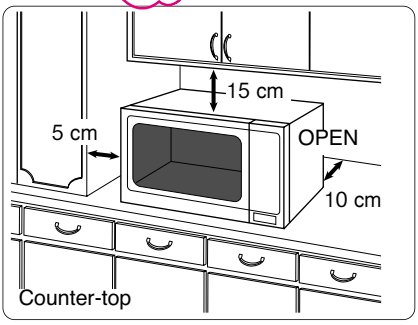

4. Do not place this oven near an electric or gas cooker range.
5. The feet should not be removed.
6. This oven is only for household usage. Do not use outdoors.
7. Avoid using the microwave oven in high humidity.
8. The power cord should not touch the outside of the oven. Keep the cord away from hot surfaces. Do not let the cord hang over the edge of a table or work top. Do not immerse the cord, plug or oven in water.
9. Do not block the air vents on the top and back of the oven. If these openings are blocked during operation the oven may overheat. In this case the oven is protected by a thermal safety device and resumes operation only after cooling down.
10. This appliance is not intended to be operated by means of an external timer or separate remote control system.

Attention: Hot Surfaces

QUELLICROONDE.COM

WARNING
Important Safety Instructions

1. The door seals and seal areas should be cleaned with a damp cloth.
   The appliance should be inspected for damage to the door seals and door seal areas and if these areas are damaged the appliance should not be operated until it has been repaired by a service technician trained by the manufacturer.
2. Do not attempt to tamper with or make any adjustments or repairs to the door, control panel housing, safety interlock switches or any other part of the oven. Do not remove the outer panel from the oven which gives protection against exposure to microwave energy.
   Repairs should only be done by a qualified service person.
3. Do not operate this appliance if it has a damaged CORD OR PLUG, if it is not working properly, or if it has been damaged or dropped. It is dangerous for anyone other than a service technician trained by the manufacturer to perform repair service.
4. If the supply cord is damaged, it must be replaced by the manufacturer or its service agent or a similarly qualified person in order to avoid a hazard.
5. Only allow children to use the oven without supervision when adequate instructions have been given so that the child is able to use the oven in a safe way and understands the hazards of improper use.
6. Liquids and other foods must not be heated in sealed containers since they are liable to explode. This oven is intended for household countertop use only. It is not intended for built-in use or for use inside a cabinet.
7. This appliance is not intended for use by persons (including children) with reduced physical, sensory or capabilities, or lack of experience and knowledge unless they have been given responsible for their safety. Children should be supervised to ensure that they do not play with the appliance.

QUELMICROONDES.COM

Safety Instructions

Use of your oven

1. Do not use the oven for any reason other than the preparation of food. This oven is specifically designed to heat or cook food. Do not use this oven to heat chemicals or other non-food products.
2. Before use, check that utensils/containers are suitable for use in microwave ovens.
3. Do not attempt to use this microwave oven to dry newspaper, clothing or any other materials. They may catch on fire.
4. When the oven is not being used, do not store any objects other than oven accessories inside the oven in case it is accidentally turned on.
5. The appliance shall not be operated by MICROWAVE or COMBINATION WITHOUT FOOD IN THE OVEN. Operation in this manner may damage the appliance.
6. If smoke or a fire occurs in the oven, turn TIMER SELECT DIAL back to zero position and leave door closed. Disconnect the power cord, or shut off power at fuse or circuit breaker panel.

Heater Operation

1. Exterior oven surfaces, including air vents on the cabinet and the oven door will get hot during COMBINATION and GRILLING, take care when opening or closing the door and when inserting or removing food and accessories.
2. The oven has two heaters situated in the top of the oven. After using the COMBINATION and GRILL function, these surfaces will be very hot. Care should be taken to avoid touching the heating elements inside the oven.
   N.B: After cooking by these modes, the oven accessories will be very hot.
3. The accessible parts may become hot when the grill is in use. Children should be kept away.
4. When the appliance is operated in the combination mode, children should only use the oven under adult supervision due to the temperatures generated.

Oven Light

When it becomes necessary to replace the oven light, please consult your dealer.

Accessories

The oven comes equipped with a variety of accessories. Always follow the directions given for use of the accessories.

Glass Tray

1. Do not operate the oven without the roller ring and the glass tray in place.
2. Never use another type of glass tray than the one specially designed for this oven.
3. If the glass tray is hot, let it cool before cleaning or placing in water.
4. The glass tray can turn in either direction.
5. If the food or cooking vessel on the glass tray touches the oven walls and stops the tray rotating, the tray will automatically rotate in the opposite direction. This is normal.
6. Do not cook foods directly on the glass tray.

Roller Ring

1. The roller ring and the oven floor should be cleaned frequently to prevent noise and build-up of remaining food.
2. The roller ring must always be used for cooking together with the glass tray.

Wire Rack

1. The Wire Rack is used to facilitate browning of small dishes and help with the good circulation of the heat.
2. Do not use any metal container directly on the Wire Rack in COMBINATION with MICROWAVE.
3. Do not use the Wire Rack in MICROWAVE mode only.

QUELMICROONDES.COM

Important Information

1) Cooking Times
The cooking time depends on the condition, temperature, amount of food and on the type of cookware.
Begin with the minimum cooking time to help prevent overcooking. If the food is not sufficiently cooked you can always cook it for a little longer.

N.B.: If the recommended cooking times are exceeded the food will be spoiled and in extreme circumstances could catch fire and possibly damage the interior of the oven.

2) Small Quantities of Foods
Small quantities of food or foods with low moisture content can burn, dry out or catch on fire if cooked too long. If materials inside the oven should ignite, keep the oven door closed, turn the oven off and remove the plug from the socket.

3) Eggs
Do not cook eggs in their shells and whole hard-boiled eggs by MICROWAVE. Pressure may build up and the eggs may explode, even after the microwave heating has ended.

4) Piercing Skin
Food with non porous skins, such as potatoes, egg yolks and sausages must be pierced before cooking by MICROWAVE to prevent bursting.

5) Meat Thermometer
Use a meat thermometer to check the degree of cooking of roasts and poultry only when the meat has been removed from the oven. Do not use a conventional meat thermometer in the microwave oven because it may cause sparking.

6) Liquids
When heating liquids, e.g. soup, sauces and beverages in your microwave oven, overheating the liquid beyond boiling point can occur without evidence of bubbling. This could result in a sudden boil over of the hot liquid.
To prevent this possibility the following steps should be taken:
a) Avoid using straight-sided containers with narrow necks.
b) Do not overheat.
c) Stir the liquid before placing the container in the oven and again halfway through the cooking time.
d) After heating, allow it to stand in the oven for a short time, stir again before carefully removing the container.

7) Paper/Plastic
When heating food in plastic or paper containers, check the oven frequently as these types of containers ignite if over-heated.
Do not use recycled paper products (e.g. Kitchen Roll) unless the paper product is labelled as safe for microwave oven use. Recycled paper products may contain impurities which may cause sparks and/or fires during use.
Remove wire twist-ties from roasting bags before placing the bags in the oven.

8) Utensils/Foil
Do not heat any closed cans or bottles because they might explode.
Metal containers or dishes with metallic trim should not be used during microwave cooking. Sparking will occur.
If you use any aluminium foil, meat spikes or metalware the distance between them and the oven walls and door should be at least 2 cm to prevent sparking.

9) Feeding Bottles/Baby Food Jars
The top and teat or lid must be removed from feeding bottles or baby food jars before placing in the oven.
The contents of feeding bottles and baby food jars are to be stirred or shaken.
The temperature has to be checked before consumption to avoid burns.

OUELLETCROOMES.COM

Outline Diagram

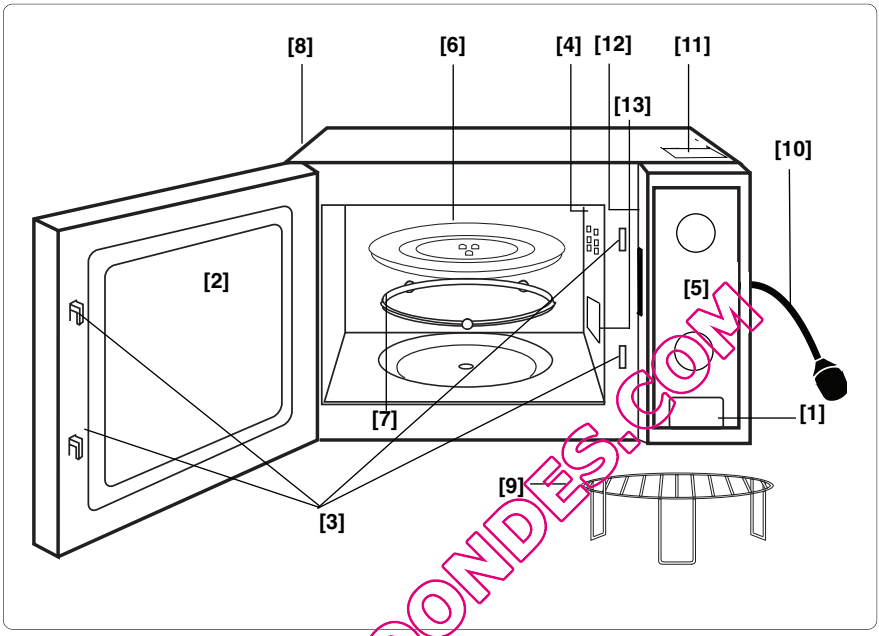

QUELMICROONDES.COM

(1) Door Release Button
Press to open the door. When you open the oven door during cooking, the cooking is stopped temporarily without clearing earlier made settings. Cooking continues as soon as the door is closed.

(2) Oven Window
(3) Door Safety Lock System
(4) Oven Air Vent
(5) Control Panel
(6) Glass Tray
(7) Roller Ring
(8) External Oven Air Vents
(9) Wire Rack
(10) Power Cord
(11) Caution Label (Hot surfaces)
(12) Identification Plate
(13) Feed Guide (Do not remove)

Control Panels

NN-K101WM/NN-K121MM

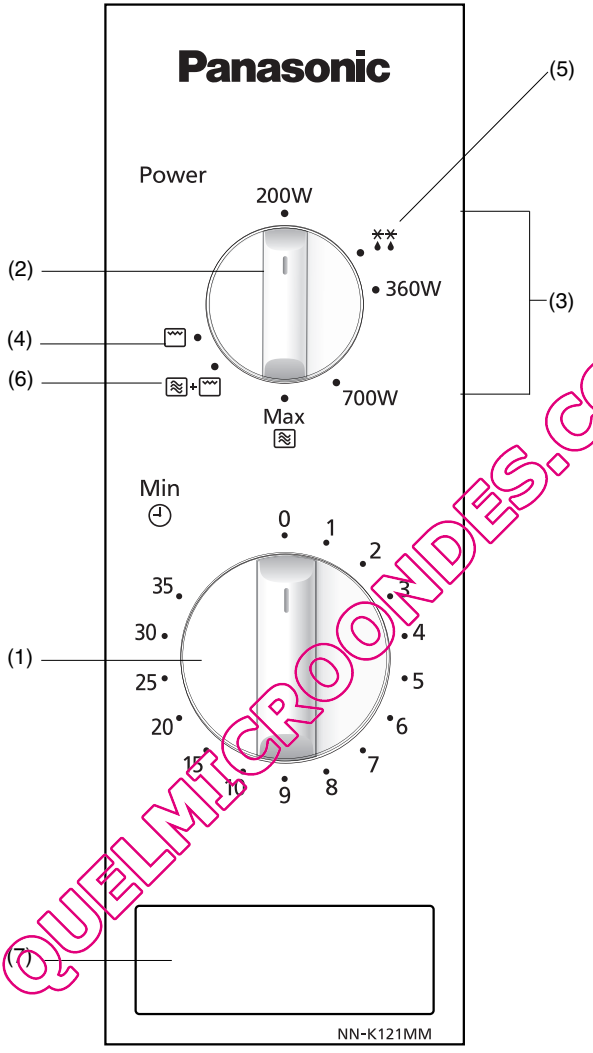

QUELMICROONDES.COM

(1) Timer
(2) Cooking Mode Selection Dial
(3) Microwave Power
(4) Grill Setting
(5) Defrost Power
(6) Combination Setting
(7) Door release button

***** **N.B.** The design of your control panel may vary from the panel displayed (depending on colour), but the functionality will remain the same.

Microwave Cooking

Wattage	
Max	**800 Watts**
Medium	**700 Watts**
Low	**360 Watts**
Defrost	**270 Watts**
Warm	**200 Watts**

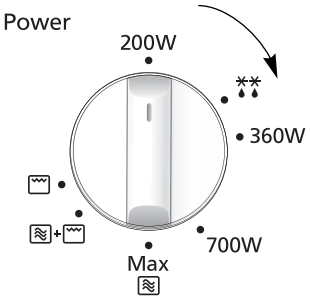

• Turn dial to select power level.

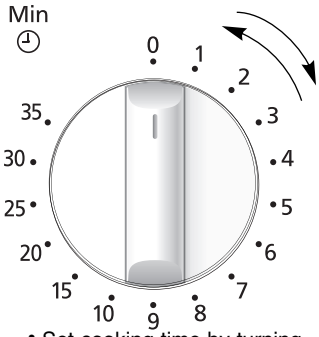

• Set cooking time by turning dial. If the door is already closed cooking time will begin immediately. For short cooking times always turn the dial to 2 mins and then adjust to time required.

Notes

1. **If you wish to check the food during cooking simply open the door. The oven will automatically stop cooking. To continue cooking, close the door.**
2. **To stop cooking, turn timer dial to zero position. Cooking time can be reset at any time during the cooking cycle by turning the timer dial.**
3. **When food is removed from the oven after cooking is complete, check the timer is in the zero position.**
4. **The glass tray must always be in position when using the oven.**

QUELMICROONDES.COM

Defrosting

** Defrost power is 270 Watts.

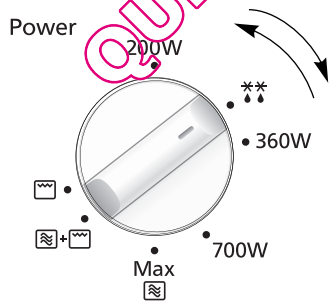

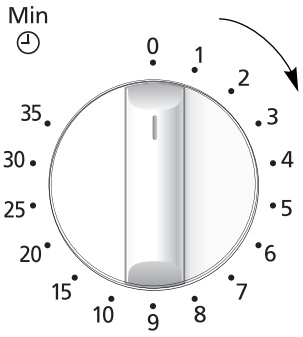

• Select Defrost power by turning the dial.

• Set the defrosting time by turning the dial. If the door is already closed cooking time will begin immediately. For short cooking times always turn the dial to 2 mins and then adjust to time required.

Defrosting Guidelines

Tips for Defrosting

Standing times

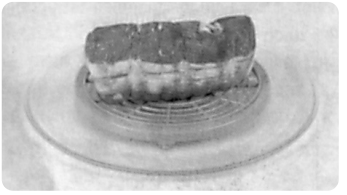

Individual portions of food may be cooked almost immediately after defrosting. It is normal for large portions of food to be frozen in the centre. Before cooking, allow to stand for a **minimum of one hour**. During this standing time, the temperature becomes evenly distributed and the food is defrosted by conduction. **N.B.** If the food is not going to be cooked immediately, store it in the refrigerator. Never refreeze defrosted food without first cooking it.

Joints and poultry

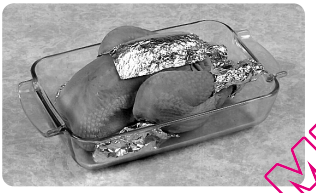

It is preferable to place the joints on an upturned plate or plastic rack so that they are not resting in the juices. It is essential to protect delicate or projecting parts of this food with small pieces of foil to prevent these parts from cooking. It is not dangerous to use small pieces of foil in your oven, provided **they do not come into contact with the oven walls**.

Minced meat or cubes of meat and seafood

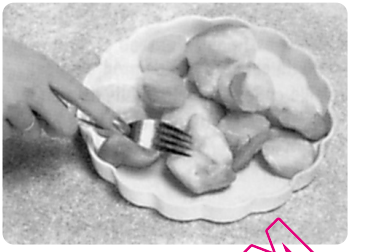

Since the outside of these foods quickly defrosts, it is necessary to separate them, break the blocks into pieces frequently while defrosting and remove them when they have defrosted.

Small portions of food

Chops and chicken pieces must be separated as soon as possible so that they defrost evenly throughout. Fatty parts and the ends defrost more quickly. Place them near the centre of the turntable or protect them.

Bread

Loaves will require standing time to allow the centre to thaw. Standing time can be shortened if slices are separated and rolls and loaves cut in half.

QUELMICROONDES.COM

Grilling

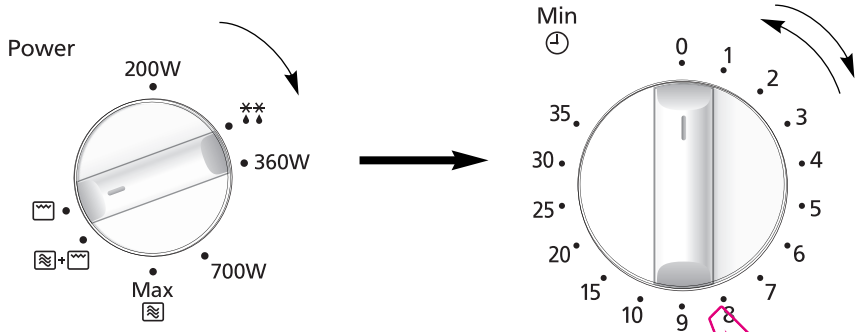

- Set Cooking Mode selection dial to Grill position.
- Set grilling time by turning Timer dial. If the door is already closed cooking time will begin immediately. For short cooking times always turn the dial to 2 mins and then adjust to time required.

QUELMICROONDES.COM

Notes

1. Place food on wire rack on turntable. Place a heatproof plate (Pyrex®) underneath to catch fat and drips.
2. Never cover foods when grilling.
3. DO NOT attempt to preheat the grill.
4. The grill will only operate with the oven door closed. It is not possible to use the grill function with the door open.
5. There is no microwave power on the GRILL only program.
6. Most foods require turning halfway during cooking. When turning food, open oven door and CAREFULLY remove wire rack using oven gloves.
7. After turning, return food to the oven and close door. Grill mode will restart when the oven door is closed. The oven display will continue to count down the remaining grilling time. It is quite safe to open the oven door at any time to check the progress of the food as it is grilling.
8. The grill will glow on and off during cooking - this is normal. Always clean the oven after using the Grill and before using the microwave or combination.
9. After grill use the thermostat may switch off to prevent overheating. If using continuously, allow oven to cool between cooking.

CAUTION: The wire rack must always be used with the glass tray in position. Remove wire rack from oven by holding the rack and heatproof dish firmly. Use oven gloves when removing accessories. Never touch the outside window or inside metal parts of the door or oven when taking food in or out due to the high temperatures involved.

Combination Cooking

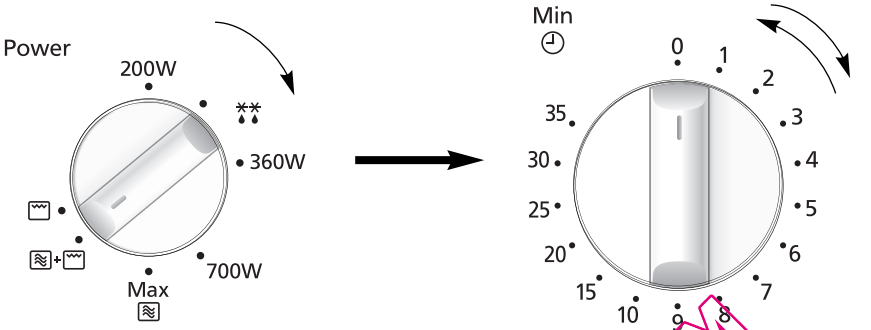

- Set cooking mode selection dial to combination position ≋ + ▭. (Microwave 230W + Grill 710W)
- Set cooking time by turning timer dial. If the door is already closed cooking time will begin immediately. For short cooking times always turn the dial to 2 mins and then adjust to time required.

QUEMEFRONDES.COM

Notes

1. The wire rack is designed to be used for **combination** and Grilling. Never attempt to use any other metal accessory except the one provided with the oven. Place a heatproof dish underneath to catch any fat or drips.
2. Use the wire rack only as described. DO NOT use if operating the oven with less than 200g of food on a manual program. For small quantities do not cook by **combination**, cook by GRILL or MICROWAVE ONLY for best results.
3. Never cover foods when cooking on **combination**.
4. DO NOT preheat the grill on **combination**.
5. Arcing may occur if the incorrect weight of food is used, the wire rack has been damaged, or a metal container has been used accidentally. Arcing is flashes of blue light seen in the microwave. If this occurs, stop the oven immediately.
6. Some foods should be cooked on **combination** without using the wire rack i.e. roasts, gratins, pies and puddings. The food should be placed in a heatproof non-metallic dish and placed directly onto the turntable.
7. DO NOT use plastic MICROWAVE containers on combination programs (unless suitable for combination cooking.) Dishes must be able to withstand the heat of the top grill - heatproof glass e.g. Pyrex® or ceramic are ideal.
8. DO NOT use your own metal dishes or tins, as the microwaves will not penetrate the food evenly.
9. After grill use the thermostat may switch off to prevent overheating. If using continuously, allow oven to cool between cooking.

CAUTION: The wire rack must always be used with the glass tray in position. Remove grill rack from oven by holding the rack and heatproof dish firmly. Use oven gloves when removing accessories. Never touch the outside window or inside metal parts of the door or oven when taking food in or out due to the high temperatures involved.

Questions and Answers

Q: Why won't my oven turn on?

A: When the oven does not turn on, check the following:
1. Is the oven plugged in securely? Remove the plug from the outlet, wait 10 seconds and reinsert.
2. Check the circuit breaker and the fuse. Reset the circuit breaker or replace the fuse if it is tripped or blown.
3. If the circuit breaker or fuse is all right, plug another appliance into the outlet. If the other appliance works, there probably is a problem with the oven. If the other appliance does not work, there probably is a problem with the outlet. If it seems that there is a problem with the oven, contact an authorized Service Center.

Q: My microwave oven causes interference with my TV. Is this normal?

A: Some radio and TV interference might occur when you cook with the microwave oven. This interference is similar to the interference caused by small appliances such as mixers, vacuums, blow dryers, etc. It does not indicate a problem with your oven.

Q: Why does my oven light dim?

A: When cooking with a power other than 800W (MAX Power), the oven must cycle to obtain the lower power levels. The oven light dims and clicking noises can be heard when the oven cycles.

Q: Sometimes warm air comes from the oven vents. Why?

A: The heat given off from the cooking food warms the air in the oven cavity. This warmed air is carried out of the oven by the air flow pattern in the oven. There are no microwaves in the air. The oven vents should never be blocked during cooking.

Q: Can I use a conventional oven thermometer in the oven?

A: Only when you are using GRILL cooking mode. The metal in some thermometers may cause arcing in your oven and should not be used on MICROWAVE and COMBINATION cooking modes.

Q: There are humming and clicking noises from my oven when I cook by COMBINATION. What is causing these noises?

A: The noises occur as the oven automatically switches from MICROWAVE power to GRILL to create the combination setting. This is normal.

QUELMICROONDES.COM

Care of Your Oven

1. Turn the oven off before cleaning.
2. Keep the inside of the oven, door seals and door seal areas clean. When food splatters or spilled liquids adhere to the oven walls, door seals and door seal areas wipe off with a damp cloth. Mild detergent may be used if they get very dirty. The use of harsh detergent or abrasive is not recommended. DO NOT USE COMMERCIAL OVEN CLEANERS.
3. The outside oven surface should be cleaned with a damp cloth. To prevent damage to the operating parts inside the oven, water should not be allowed to seep into the ventilation openings.
4. If the Control Panel becomes dirty, clean it with a soft, dry cloth. Do not use harsh detergents or abrasives on the Control Panel. When cleaning the Control Panel leave the oven door open to prevent the oven from accidentally turning on. After cleaning turn TIMER SELECT DIAL back to ZERO position.
5. If steam accumulates inside or around the outside of the oven door, wipe with a soft cloth. This may occur when the microwave oven is operated under high humidity conditions and in no way indicates a malfunction of the unit.
6. It is occasionally necessary to remove the glass tray for cleaning. Wash the tray in warm soapy water or in a dishwasher.
7. The roller ring and oven cavity floor should be cleaned regularly to avoid excessive noise. Simply wipe the bottom surface of the oven with mild detergent and hot water then dry with a clean cloth. The roller ring may be washed in mild soapy water. Cooking vapours collect during repeated use but in no way affects the bottom surface or roller ring wheels. After removing the roller ring from the cavity floor for cleaning, be sure to replace it in the proper position.
8. When using the GRILL or COMBINATION mode, some foods may inevitably splatter grease on to the oven walls. If the oven is not cleaned occasionally, it may start to “smoke” during use.
9. A steam cleaner is not to be used for cleaning.
10. This oven should only be serviced by qualified personnel. For maintenance and repair of the oven contact the nearest authorized dealer.
11. Failure to maintain the oven in a clean condition could lead to deterioration of surfaces that could affect the life of the appliance and possibly result in a hazardous situation.
12. Keep air vents clear at all times. Check that no dust or other material is blocking any of the air vents on the top, bottom or rear of the oven. If air vents become blocked this could cause overheating which would affect the operation of the oven and possibly result in a hazardous situation.
13. Do not use harsh abrasive cleaners or sharp metal scrapers to clean the oven door glass since they can scratch the surface, which may result in shattering of the glass.

QUELMICROONDES.COM

Technical Specifications

Power Source:	230 V ~ 50 Hz	
Power Consumption:	Maximum;	1250 W
	Microwave;	1250 W
	Grill;	1000 W
Output:	Microwave;	800 W (IEC-60705)
	Grill Heater;	1000 W
Outside Dimensions:	443 (W) x 340 (D) x 258 (H) mm	
Oven Cavity Dimensions:	306 (W) x 308 (D) x 215 (H) mm	
Uncrated Weight:	12.0 kg	
Noise:	46 dB	

Specifications subject to change without notice.

This product is an equipment that fulfills the European standard for EMC disturbances (EMC = Electromagnetic Compatibility) EN 55011. According to this standard this product is an equipment of group 2, class B and is within required limits. Group 2 means that radio-frequency energy is intentionally generated in the form of electromagnetic radiation for warming up of foods. Class B means that this product may be used in normal household areas.

Information on Disposal for Users of Waste Electrical & Electronic Equipment (private households)

This symbol on the products and/or accompanying documents means that used electrical and electronic products should not be mixed with general household waste. For proper treatment, recovery and recycling, please take these products to designated collection points, where they will be accepted on a free of charge basis. Alternatively, in some countries you may be able to return your products to your local retailer upon the purchase of an equivalent new product.
Disposing of this product correctly will help to save valuable resources and prevent any potential negative effects on human health and the environment which could otherwise arise from inappropriate waste handling. Please contact your local authority for further details of your nearest designated collection point.
Penalties may be applicable for incorrect disposal of this waste, in accordance with national legislation.

For business users in the European Union

If you wish to discard electrical and electronic equipment, please contact your dealer or supplier for further information.

Information on Disposal in other Countries outside the European Union

This symbol is only valid in the European Union.
If you wish to discard this product, please contact your local authorities or dealer and ask for the correct method of disposal.

Pursuant to the EMC Directive 2004/108/EC, article 9(2):-
Panasonic Testing Centre
Panasonic Service Europe, a division of Panasonic Marketing Europe GmbH
Winsbergring 15, 22525 Hamburg, F.R. Germany.
Manufactured for Panasonic Corporation by GMMEAM
No. 6 Yong An RD, Beijiao, Shunde, Foshan, Guangdong, Peoples Republic of China.

QUELMICROONDES.COM

QUELMICROONDES.COM

Installatie en aansluiting

Uw magnetronoven controleren

Pak uw magnetron uit, verwijder al het verpakkingsmateriaal en controleer de magnetron op schade, zoals deuken, beschadigde deurvergrendelingen of barsten in de deur. Waarschuw uw dealer onmiddellijk als u beschadigingen aantreft. Een beschadigde magnetronoven mag niet geïnstalleerd worden.

Aarding

BELANGRIJK: DIT APPARAAT DIENT VOOR UW PERSOONLIJKE VEILIGHEID JUIST GEAARD AANGESLOTEN TE WORDEN.
Indien uw stopcontact niet geaard, is het de persoonlijke verantwoordelijkheid van de klant om het te laten vervangen door een juist geaarde wandcontactdoos.

Bedrijfsspanning

Het voltage dient in overeenstemming te zijn met de op het label van de oven opgegeven spanning. Wanneer een hogere spanning gebruikt wordt, kan dit brand of andere beschadigingen veroorzaken.

Plaatsen van de oven

1. Deze oven is alleen bedoeld voor huishoudelijk gebruik op een kast. Hij is niet bedoeld voor inbouw of voor gebruik in een kast.
   Zet het toestel op een platte, stevige ondergrond, minimaal 85 cm boven de vloer.
2. Wanneer deze oven geïnstalleerd is, moet het toestel gemakkelijk gescheiden kunnen worden van de stroomtoevoer door de stekker los te trekken of door een schakelaar te gebruiken.
3. De magnetronoven kan alleen op de juiste wijze functioneren, indien er voldoende ventilatie is.

   Plaatsing op een meubel:

   a. Boven de magnetronoven moet een ruimte vrij gelaten worden van 15 cm, aan de achterzijde 10 cm, aan de zijkant 5 cm, en aan de andere zijkant een ruimte van meer dan 40 cm.
   b. Wanneer één van de zijden van de magnetronoven tegen een wand staat, mogen de andere zijde of de bovenkant niet geblokkeerd zijn.
4. Plaats de magnetronoven niet vlak naast andere elektrische apparatuur of een gasfornuis.

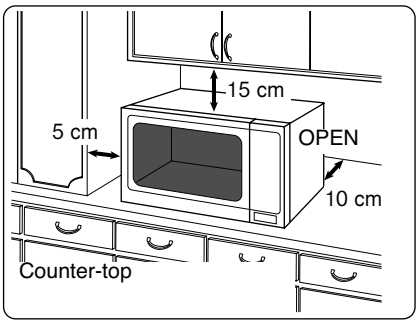

5. Verwijder de voetjes van de magnetronoven niet.
6. Deze magnetronoven is uitsluitend bestemd voor huishoudelijk gebruik. Niet buitenshuis gebruiken.
7. Het is af te raden de magnetronoven in een vochtige omgeving te gebruiken.
8. Het netsnoer mag niet in aanraking komen met de buitenzijde van de oven houd het snoer uit de buurt van warme of hete oppervlakken. Laat het snoer niet over de rand van een tafel of aanrecht hangen. Dompel het snoer, de stekker of de oven niet onder in water.
9. De ventilatie-openingen bovenop en achterop de magnetronoven mogen niet geblokkeerd worden. Indien deze openingen geblokkeerd zijn terwijl de magnetronoven in gebruik is, kan hij oververhit raken. Een thermische beveiliging zal in dit geval de magnetronoven buiten werking stellen en de oven weer inschakelen zodra hij is afgekoeld.
10. Dit apparaat is niet geschikt voor gebruik met een externe timer of met een afzonderlijk systeem voor afstandsbediening.

Let op: Hete oppervlakken

QUELMICROONDES.COM

Waarschuwing

Belangrijke Veiligheidsinstructies

1. De deurafdichtingen en de plaatsen hieromheen moeten worden schoongemaakt met een vochtige doek. Het apparaat moet gecontroleerd worden op beschadigingen aan de deurafdichtingen en de plaatsen rondom deze afdichtingen; indien er sprake van beschadiging is, mag het apparaat niet gebruikt worden totdat het door een door de fabrikant erkende onderhoudstechnicus gerepareerd is.
2. Probeer niet zelf reparaties uit te voeren aan de ovendeur, het bedieningspaneel, de veiligheids-vergrendelingsschakelaars of welk ander deel van de magnetronoven dan ook. Verwijder de behuizing van de magnetron-oven niet; deze biedt bescherming tegen blootstelling aan magnetron-energie. Reparaties mogen uitsluitend door gekwalificeerd ser-vicepersoneel worden uitgevoerd.
3. Gebruik dit apparaat niet, indien het NETSNOER en/of de STEKKER beschadigd zijn. Indien het apparaat niet goed functioneert, beschadigd of gevallen is, mogen in verband met de veiligheid reparaties uitsluitend uitgevoerd worden door onderhoudspersoneel welke door de fabrikant erkend zijn.
4. Indien het netsnoer beschadigd is, moet dit direct vervangen worden door gekwalificeerde technici om mogelijke schade/letsel te voorkomen.
5. Kinderen mogen de magnetronoven uitsluitend onder toezicht gebruiken wanneer ze goed ingelicht zijn, zodat ze de oven op veilige wijze kunnen bedienen en zich bewust zijn van de gevaren van onjuist gebruik.
6. Ontploffingsgevaar bestaat indien voedsel of dranken in een gesloten blik of fles verwarmd worden.
7. Dit apparaat is niet bedoeld voor gebruik door personen (met inbegrip van kinderen) met beperkte fysieke, zintuiglijke of mentale vermogens of met een gebrek aan ervaring of kennis, tenzij ze onder toezicht staan van of richtlijnen hebben gekregen over het gebruik van het apparaat door een persoon die verantwoordelijk is voor hun veiligheid. Kinderen moeten onder toezicht staan om te verhinderen dat ze spelen met het apparaat.

QUELMICROONDES.COM

Veiligheidsinstructies

Gebruik van uw magnetronoven

1. Gebruik de oven uitsluitend voor het bereiden van voedsel. Deze magnetronoven is speciaal ontworpen voor het opwarmen en bereiden van voedsel. Gebruik de magnetronoven niet om chemische of andere niet eetbare producten te verwarmen.
2. Voor gebruik dient u er zich van te verzekeren dat alle te gebruiken hulpmiddelen (schalen/bakvormen enz.) geschikt zijn voor gebruik in de magnetronoven.
3. Gebruik de magnetronoven niet om krantenpapier, kleding of andere materialen te drogen. Ze kunnen vlam vatten.
4. Gebruik de magnetronoven niet om voorwerpen (anders dan de accessoires) in op te bergen.
5. Gebruik het apparaat niet met de functie MAGNETRON of COMBINATIE ZONDER DAT ZICH HIERIN VOEDSEL BEVINDT. Het apparaat kan hierdoor beschadigd raken.
6. Wanneer u rook of vuur opmerkt in de oven,moet u de DRAAIKNOP TIMER in de nulstand plaatsen en de deur gesloten houden.Koppel het elektriciteitsnoer los of sluit de stroom af aan de zekering of aan de stroomonderbreker.

Werking van oven en gril

1. De buitenwanden van de magnetronoven, inclusief de ventilatie-openingen en de ovendeur worden tijdens gebruik van de COMBINATIE- en GRIL-functies heet; pas dus op bij het openen of sluiten van de ovendeur en bij het inbrengen of verwijderen van voedsel en accessoires.
2. De oven heeft een verwarmingselement bovenin de oven. Na gebruik van de COMBINATIE- en GRILL-functies wordt dit oppervlak zeer heet. Let erop dat u het verwarmingselement in de oven niet aanraakt.

   OPMERKING: Na gebruik van deze functies zullen ook de oventoebehoren zeer heet zijn.
3. De buitenkant van de oven kan heet worden tijden het grillen. Kinderen buiten bereik van de oven houden.
4. Bij instelling van het apparaat in de COMBI modus, mogen kinderen de oven slechts gebruiken onder toezicht van volwassenen omdat de temperaturen dan zeer hoog zijn.

Ovenlicht

Voor vervanging van de lamp van de oven moet u contact opnemen met uw dealer.

Accessoires

Er wordt een aantal toebehoren bij deze magnetronoven geleverd. Volg altijd de instructies op van het betreffende toebehoren.

Glazen draaiplateau

1. Laat de oven niet werken zonder de rolring en het glazen plateau.
2. Gebruik uitsluitend het glazen draaiplateau dat speciaal voor deze magnetronoven ontworpen is.
3. Als het glazen draaiplateau heet is, moet het eerst afkoelen voordat u het schoonmaakt of in water onderdompelt.
4. Het glazen draaiplateau kan in beide richtingen draaien.
5. Indien het voedsel in de schaal op het plateau de wanden van de oven raakt, waardoor het draaien stopt, gaat het draaiplateau automatisch in de tegengestelde richting draaien. Dit is normaal.
6. Bereid geen voedsel direct op het glazen draaiplateau.

Rolring

1. De rolring en de bodem van de oven moete regelmatig worden schoongemaakt om lawaai en een teveel aan voedselresten te voorkomen.
2. Gebruik altijd de rolring bij het koken met het glazen plateau.

Grill rooster

1. Het grill rooster wordt gebruikt voor het bruiningsproces van kleine hoeveelheden en zorgt bovendien voor een goede circulatie van de warmte.
2. Plaats geen metalen voorwerpen direct op het grill rooster in COMBINATIE met de MAGNETRONFUNCTIE.
3. Gebruik het grill rooster nooit als alleen de MAGNETRONFUNCTIE gebruikt wordt.

QUELMICROONDES.COM

Belangrijke informatie

1) Kooktijden
De in het kookboek vermelde kooktijden zijn bij benadering gegeven. Factoren, die invloed hebben op de kookduur, zijn: de begintemperatuur, de hoeveelheid voedsel en de materialen die voor het koken worden gebruikt.

Begin met de minimale kooktijd om te voorkomen dat het voedsel te gaar wordt. Als het voedsel niet gaar genoeg geworden is, kunt u het altijd nog wat langer bereiden.

OPMERKING: Als u het voedsel langer kookt dan de aanbevolen kooktijden, kan het bederven, en in extreme gevallen zelfs vlam vatten en de magnetronoven beschadigen.

2) Kleine hoeveelheden voedsel
Kleine hoeveelheden voedsel met een gering vochtgehalte kunnen uitdrogen, aanbranden of zelfs verbranden als ze te lang doorkoken. Indien het voedsel in de oven vlam vat, moet de ovendeur ges loten blijven, de mag-netronoven uitgezet worden en moet de stekker uit het stopcontact worden genomen.

3) Eieren
Kook geen ongepelde eieren en verwarm geen hardgekookte eieren met de MAGNETRON functie. Er kan een te hoge druk in de eieren ontstaan, waardoor ze exploderen, zelfs na bereiding/verwarmen.

4) Niet-poreuze schil
Voedsel zonder poreuze schil, zoals aardappelen, eierdooiers en worstjes, moeten doorprikt worden alvorens ze met de MAGNETRON-functie te bereiden. Zo voorkomt u dat ze exploderen.

5) Vleesthermometer
Indien u gebruik maakt van een vleesthermometer voor vlees en gevogelte, gebruik deze dan alleen wanneer het voedsel buiten de magnetronoven is. Gebruik geen conventionele vleesthermometer binnen de Magnetronoven, omdat vonken kunnen optreden.

6) Vloeistoffen
Indien vloeistoffen, zoals soep, sauzen en dranken opgewarmd worden in uw magnetronoven, kunnen deze zonder te gaan borrelen heter worden dan het kookpunt. Hierdoor kan de hete vloeistof plotseling gaan overkoken.

Om dit te voorkomen, kunnen de volgende stappen ondernomen worden:

a) Gebruik geen rechte glazen of bekers met smalle of toelopende bovenkant.
b) Niet te lang verwarmen.
c) Roer de vloeistof om alvorens deze in de oven te plaatsen en roer halverwege de opwarmtijd nogmaals om.
d) Laat de vloeistof na het verwarmen nog even in de oven staan en roer goed om voordat u de vloeistof uit de oven haalt.

7) Papier/kunststof
Als u voedsel gaat verwarmen in kunststof of papieren bakjes, dient u de oven regelmatig te controleren omdat deze bakjes bij oververhitting vlam kunnen vatten.

Gebruik geen gerecycled pa-pier (b.v. keukenrol), tenzij het papierproduct geken merkt is als zijnde veilig voor gebruik in een magnetronoven. Onzuiverheden in recy cled papier kunnen in de mag netron vonken en/of brand veroorzaken.

Verwijder metalen sluitingen van braadzakken voordat u deze in de oven plaatst.

8) Keukengerei/folie
Verwarm nooit gesloten potjes of flessen omdat deze kunnen exploderen.

Gebruik geen metalen bakjes of schotels met metalen randen tijdens de magnetron-functie. Hierdoor kunnen er vonken ontstaan

Bij gebruik van aluminiumfolie, vleesspiesen of andere metalen voorwerpen, moet de afstand tot de ovenwanden minimaal 2 cm bedragen om vonkoverslag te voorkomen.

9) Zuigflessen/potjes babyvoeding
De speen of deksel moeten verwijderd worden van zuigflessen of potjes babyvoedsel alvorens ze in de magnetronoven te plaatsen.

Schud zuigflessen goed en roer de inhoud van de potjes met babyvoeding een paar maal om.

Controleer de temperatuur van het te nuttigen voedsel voor zorgvuldig om verbranden te voorkomen.

QUELMICROONDES.COM

De magnetron-oven

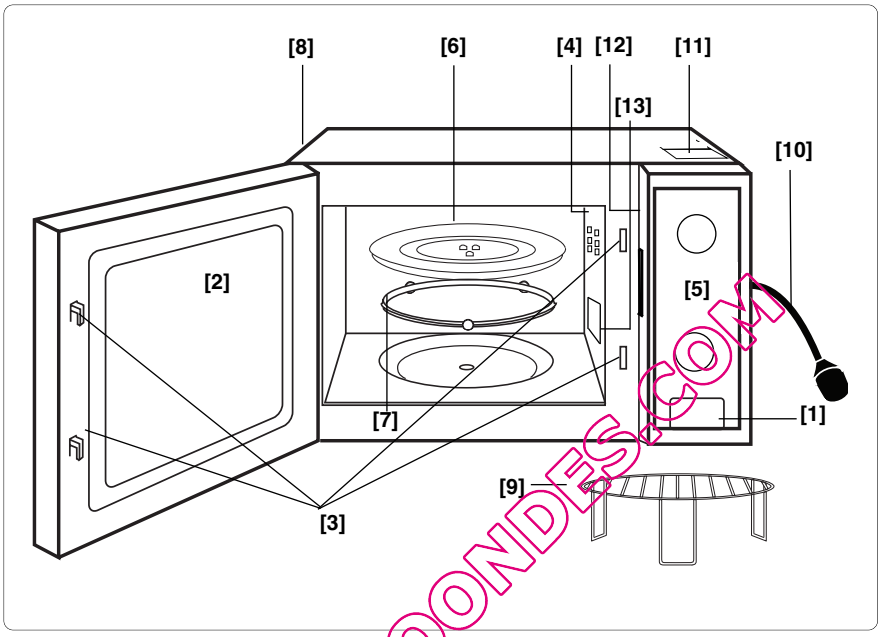

QUELMICROONDES.COM

(1) Deur-ontgrendelknop
Indrukken om ovendeur te openen. Indien u de ovendeur tijdens het kookproces opent, wordt het koken tijdelijk onderbroken, zonder dat de gemaakte instellingen gewist worden. Het koken gaat weer normaal door, zodra de deur wordt gesloten en de starttoets wordt ingedrukt.
Het lampje in de magnetronoven gaat aan, zodra u de ovendeur opent.

(2) Doorkijkvenster

(3) Veiligheids-deurvergrendelingssysteem

(4) Ventilatie-opening

(5) Bedieningspaneel

(6) Glazen draaiplateau

(7) Rolring

(8) Externe ventilatie-openingen

(9) Metalen rooster

(10) Elektriciteitssnoer

(11) Waarschuwingsetiket (Hete oppervlakken)

(12) Identificatie plaat

(13) Magnetronbuis (niet verwijderen)

Bedieningspanelen

NN-K101WM/NN-K121MM

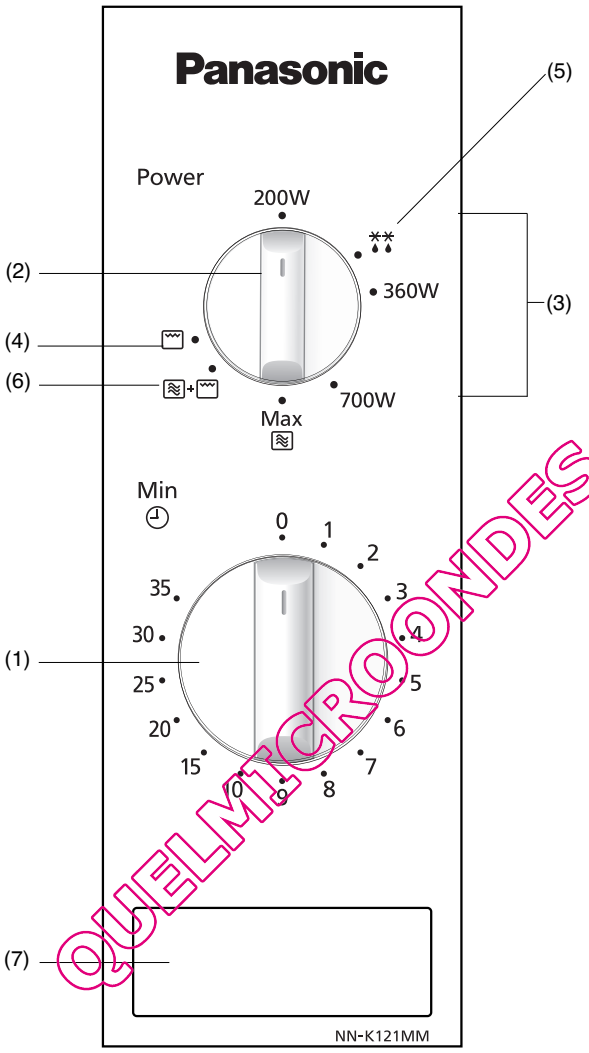

QUELMICROONDES.COM

(1) **Timer-schakelaar**
(2) **Functieschakelaar kookproces**
(3) **Magnetronvermogen**
(4) **Instelling grill**
(5) **Vermogen ontdooien**
(6) **Instelling combinatie**
(7) **Knop voor het openen van de deur**

***Opmerking:**
De uitvoering van het bedieningspaneel kan afwijken van de afbeelding (afhankelijk van de kleur). De functies zijn echter dezelfde.

Koken met de magnetronfunctie

Wattage	Power
Hoog	**800 W**
Midden	**700 W**
Laag	**360 W**
Ontdooien	**270 W**
Opwarmen	**200 W**

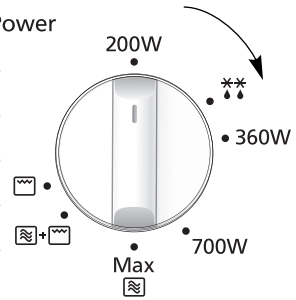

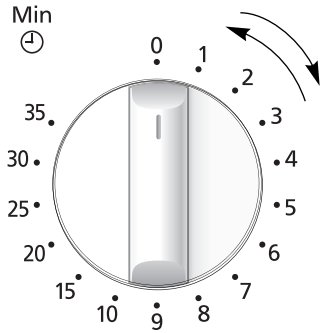

- Draai de functieschakelaar om het gewenste vermogen te selecteren.
- Stel, d.m.v. het draaien van de timer-schakelaar, de kooktijd in. Als de deur gesloten is, zal het kookproces onmiddellijk starten. Voor het instellen van korte kooktijden dient de timer-schakelaar eerst op 2 minuten ingesteld te worden en vervolgens op de gewenste kooktijd.

Opmerkingen:

1. **Indien u het gerecht tijdens de bereiding wilt controleren, kunt u gewoon de deur openen. De magnetronoven stopt het proces automatisch. Om het kookproces te vervolgen, dient de deur gesloten te worden.**
2. **Om het kookproces te beëindigen, draait u de timer-schakelaar op nul. M.b.v. de timer-schakelaar kunt u de bereidingstijd op ieder moment van het kookproces wijzigen.**
3. **Zodra u het gerecht, nadat het kookproces afgerond is, uit de magnetron neemt, dient de timer-schakelaar op nul gesteld te worden.**
4. **Het glazen draaiplateau dient tijdens het gebruik van de magnetron, altijd op de juiste positie geplaatst te zijn.**

QUELMICROONDESGRILL

Ontdooien

Het vermogen voor het ontdooien is 270 W.

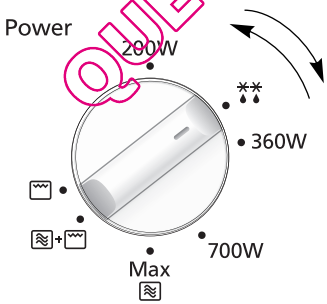

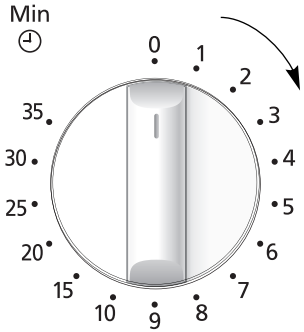

- Stel het vermogen voor het ontdooien, m.b.v. de schakelaar, in.
- Stel de tijd voor het ontdooien, m.b.v. de timer-schakelaar in. Als de deur gesloten is, zal het ontdooien onmiddellijk starten. Voor het instellen van korte ontdooitijden dient de timer-schakelaar eerst op 2 minuten ingesteld te worden en vervolgens op de gewenste ontdooitijd.

Ontdooien

Tips Voor Het Ontdooien

NAGAARTIJDEN

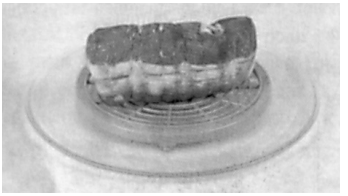

Afzonderlijke porties voedsel kunnen praktisch onmiddellijk na het ontdooien bereid worden. Het is normaal dat grotere porties voedsel in het midden nog bevroren zijn. Alvorens te gaan bereiden **minimaal een uur** laten staan. Tijdens de rusttijd, wordt de temperatuur gelijkmatig verdeeld en wordt het voedsel door geleiding ontdooid. Opmerking: Indien het voedsel niet onmiddellijk bereid wordt, moet het in de koelkast bewaard worden. Ontdooid voedsel mag nooit opnieuw ingevroren worden zonder dat het eerst gekookt is.

BRAADSTUK EN GEVOGELTE

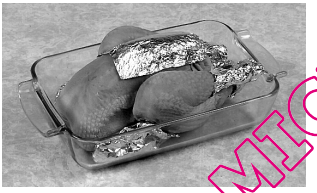

Plaats de braadstukken bij voorkeur op een omgekeerd bord of plastic rooster, zodat ze niet in hun sappen komen te liggen. Het is van essentieel belang om delicate of uitstekende delen van dit vlees af te dekken met kleine stukjes folie, om te voorkomen dat deze delen gaan koken. Het is niet gevaarlijk om kleine stukjes folie in uw magnetron te gebruiken, mits **zij niet in contact komen met de wanden van de magnetron**.

GEHAKT OF BROKJES VLEES EN VIS

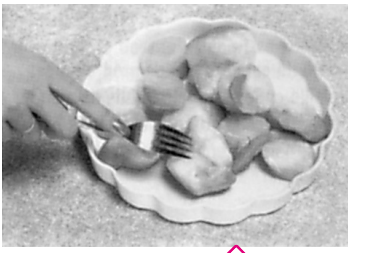

Omdat de buitenkant van dit soort voedsel snel ontdooit, moeten zij van elkaar gescheiden worden; breek het blok in regelmatige stukken tijdens het ontdooien en verwijder de stukjes die reeds ontdooid zijn.

KLEINE PORTIES VOEDSEL

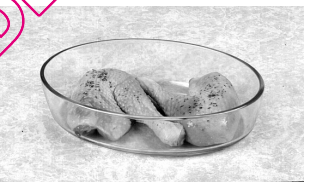

Koteletten en stukken kip moeten zo snel mogelijk van elkaar gescheiden worden, zodat zij gelijkmatig en volledig ontdooien. Vettige delen en de uiteinden ontdooien sneller. Leg deze in de buurt van het midden van het draaiplateau of dek ze af.

BROOD

Voor brood is de standaard insteltijd noodzakelijk om deze geheel te ontdooien. De standaard insteltijd kan verkort worden door de sneden uiteen te halen of het brood in twee te snijden.

QUO-MICROONDES.COM

Grillen

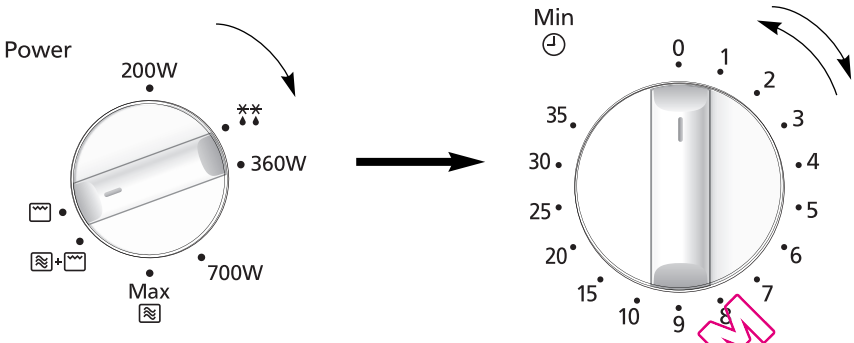

• Stel de functieschakelaar op Grill.

• Stel de bereidingstijd in m.b.v. de timer-schakelar. Als de deur gesloten is, zal het kookproces onmiddellijk starten. Voor het instellen van korte kooktijden dient de timer-schakelaar eerst op 2 minuten ingesteld te worden en vervolgens op de gewenste kooktijd.

QUELMICROONDES.COM

Opmerkingen:

1. Plaats het gerecht op het rooster, en plaats deze op het draaiplateau. Plaats de vuurvaste plaat (Pyrex®) onder het rooster, om eventueel vet en druppels op te vangen.
2. Tijdens het grillen dienen gerechten nooit afgedekt te zijn.
3. De grill NIET VOORVERWARMEN.
4. De grill functioneert uitsluitend als de ovendeur gesloten is. Het is niet mogelijk om de grillfunctie te gebruiken als de deur open is.
5. Op het programma grillen is geen magnetronvermogen beschikbaar.
6. Bij de meeste gerechten is het noodzakelijk om deze, nadat ongeveer de helft van de bereid- ingstijd verstreken is, te draaien. Voor het draaien van de gerechten moet u, nadat u de deur geopend heeft, heel VOORZICHTIG én met ovenhandschoenen, het rooster uit de magnetron nemen.
7. Na het draaien, zet u het gerecht weer in de oven en sluit u de deur. De grillfunctie opnieuw starten. Het uitleesvenster van de magnetronoven zal doorgaan met het aftellen van de resterende tijd. U kunt zonder gevaar en op ieder moment de deur van de oven openen om te controleren hoever de bereiding gevorderd is.
8. Tijdens het bereidingsproces kan de grill afwisselend gloeien - dit is normaal. De magnetronoven dient na het grillen en voor het gebruik van de magnetron - of combinatiefunctie, altijd gereinigd te worden.
9. Om oververhitting te voorkomen, slaat de thermostaat, na het gebruik van de grill, af.

WAARSCHUWING: Het GRILLrooster dient altijd tezamen met het glazen draaiplateau, in de juiste positie, gebruikt te worden. Neem het grill rooster uit de oven door het rooster en de vuurvaste plaat/schaal goed vast te houden. Gebruik ovenhandschoenen voor het uitnemen van accessoires. In verband met de hoge temperaturen dient u voorzichtig te zijn bij het plaatsen en of uitnemen van gerechten. Raak het glas aan de buitenzijde of de metalen delen aan de binnenkant van de oven derhalve niet aan.

Combinatiekoken

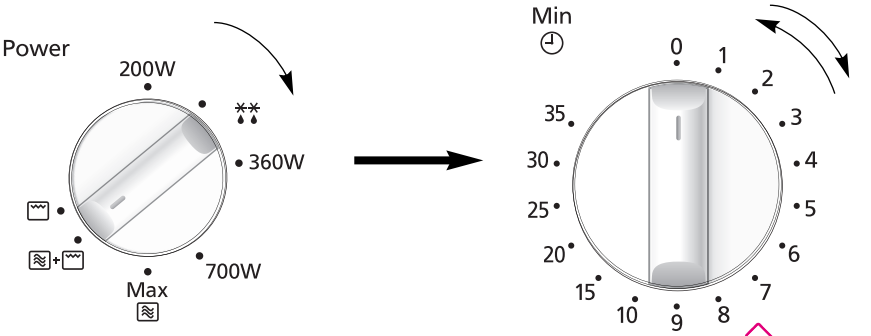

- Stel de functieschakelaar op de gewenste combinatie-instelling ≋ + ▭ (Magnetron 230W + Grill 710W).
- Stel de bereidingstijd in m.b.v. de timer-schakelar. Als de deur gesloten is, zal het kookproces onmiddellijk starten. Voor het instellen van korte kooktijden dient de timer-schakelar eerst op 2 minuten ingesteld te worden en vervolgens op de gewenste kooktijd.

Opmerkingen:

1. Het grill rooster is ontwikkeld om bij de functie **combinatie** en grillen te worden gebruikt. Gebruik nooit een andere metalen accessoire, anders dan die bij de oven geleverd worden. Plaats onder het grill rooster een vuurvaste plaat om eventueel vet en druppels op te vangen.
2. Gebruik het grillrooster alleen zoals in de instructies is beschreven. Gebruik het grill rooster NIET voor het bereiden van gerechten met een gewicht van < 200 gram of als de oven handmatig ingesteld staat. Voor optimale resultaten bij het bereiden van kleine hoeveelheden kunt u de functies GRILL of ALLEEN MAGNETRON gebruiken, maar nooit de functie **combinatie**.
3. Tijdens het bereiden van gerechten met de functie **combinatie** dienen gerechten nooit afgedekt te zijn.
4. De grill bij de functie **combinatie** NIET VOORVERWARMEN.
5. Bij een onjuist gewicht van gerechten of als het grill rooster beschadigd is of er per ongeluk een metalen bakje in de oven geplaatst is, kan het voorkomen dat er vonkontlading is. Vonkontlading is herkenbaar als blauwe lichtflitsen in de magnetron. Indien dit voorkomt, dient de oven onmiddellijk uitgeschakeld te woden.
6. Sommige gerechten dienen zonder het gebruik van het grill rooster in de stand **combinatie** bereid te worden, bijv. rollades, gratins, taarten en desserts. Deze gerechten dienen op een vuurvaste nietmetalen plaat/schaal geplaatst te worden, direct op het draaiplateau.
7. Gebruik GEEN kunststof (plastic) MAGNETRONschaaltjes bij het bereiden van gerechten in het programma **combinatie** (tenzij geschikt voor combinatiekoken). De schalen dienen bestand te zijn tegen de hitte van de boven-grill - vuurvast glas bijv. Pyrex® of keramiek zijn hiervoor uiterst geschikt.
8. Gebruik uw eigen metalen schaaltjes of bakjes NIET, omdat de magnetronstralen het gerecht dan niet gelijkmatig kunnen verwarmen.
9. Om oververhitting te voorkomen, slaat de thermostaat, na het gebruik van de grill, af.

WAARSCHUWING: Het GRILLrooster dient altijd tezamen met het glazen draaiplateau in de juiste positie, gebruikt te worden. Neem het grill rooster uit de oven door het rooster en de vuurvaste plaat/schaal goed vast te houden. Gebruik ovenhandschoenen voor het uitnemen van accessoires. In verband met de hoge temperaturen dient u voorzichtig te zijn bij het plaatsen en of uitnemen van gerechten. Raak het glas aan de buitenzijde of de metalen delen aan de binnenkant van de oven derhalve niet aan.

QUELMICROONDES.COM

Vragen en antwoorden

V: Waarom kan de oven niet worden ingeschakeld?

A: Controleer het volgende wanneer de oven niet kan worden ingeschakeld:

1. Is de stekker goed aangesloten? Neem de stekker uit het stopcontact, wacht tien seconden en steek de stekker weer in het stopcontact.
2. Controleer de zekering en de stroomonderbreker. Schakel de stroomonderbreker in of vervang de zek ering als hij uitgeschakeld resp. doorgeslagen is.
3. Indien de stroomonderbreker of de zekering in orde zijn, probeer dan een ander apparaat op het stop contact aan te sluiten. Indien het andere apparaat werkt, is er waarschijnlijk een probleem met de oven. Indien het andere apparaat niet werkt, is er waarschijnlijk een probleem met het stopcontact. Indien het er naar uitziet dat er een probleem met de oven is, moet contact opgenomen worden met een erkend servicecentrum.

V: Mijn magnetronoven stoort mijn TV-toestel. Is dit normaal?

A: Er kan een bepaalde mate van storing op de radio en TV optreden wanneer de magnetronoven wordt gebruikt. Deze storing is gelijk aan het soort interferentie dat veroorzaakt wordt door kleine huishoudelijke apparaten zoals mixers, stofzuigers, haardrogers e.d. Dit duidt niet op een storing in uw magnetronoven.

V: De oven accepteert mijn programma niet. Hoe komt dit?

A: Wanneer u de magnetronoven gebruikt met een ander vermogen dan 800 W (MAX. vermogen) schakelt de oven automatisch lagere vermogensniveaus is. Dit gaat gepaard met kliksgeluiden en het dimmen van de verlichting.

V: Soms komt er warme lucht uit de ventilatie-openingen van de oven. Waarom?

A: De warmte afkomstig van het bereiden van het voedsel verwarmt de lucht in de oven. Deze warme lucht wordt de oven uitgeleid via het luchtstroompatroon in de oven. Deze lucht bevat geen magnetronstraling. De ventilatie-openingen van de oven mogen nooit geblokkeerd worden.

V: Kan ik in de oven gebruik maken van een gewone thermometer?

A: Dit kan uitsluitend tijdens het GRILLEN. Het metaal in sommige thermometers kan vonkontlading in uw oven veroorzaken en mag niet gebruikt worden tijdens MAGNETRON en COMBINATIE koken.

V: Tijdens het COMBINATIE koken hoor ik zoemende en klikkende geluiden in de oven. Wat is de oor-zaak van deze geluiden?

A: Deze geluiden worden veroorzaakt door het automatisch overschakelen van de oven van MAGNETRONOVEN op GRIL voor het realiseren van de juiste combinatie-afstellingen. Dit is normaal.

QUELMICROONDES.COM

Verzorging van uw magnetronoven

1. Zet de oven uit alvorens hem te reinigen.
2. Houd de deurafdichtingen en de plaatsen hieromheen schoon. Als er spatten en gemorste vloeistoffen vast zijn gaan zitten op de ovenwanden, deurafdichtingen en de plaatsen hieromheen, moeten deze worden schoongemaakt met een vochtige doek. Als zij zeer vuil zijn geworden mag gebruik gemaakt worden van een mild reinigingsmiddel. Het gebruik van agressieve reinigingsmiddelen of schuursponsjes wordt niet aanbevolen.
   GEBRUIK GEEN COMMERCIËLE OVEN-REINIGERS.
3. De buitenzijde van de oven moet worden schoongemaakt met een vochtige doek. Ter voorkoming van schade aan de onderdelen binnen in de oven, mag er geen water via de ventilatie-openingen naar binnen sijpelen.
4. Indien het bedieningspaneel vuil wordt, moet dit met een zachte, droge doek gereinigd worden. Gebruik geen agressieve reinigingsmiddelen of schuursponsjes op het bedieningspaneel. Bij het reinigen van het bedieningspaneel moet de ovendeur open blijven om te voorkomen dat de oven per ongeluk wordt ingeschakeld. Druk na het reinigen op de STOP/WIS toets om het uileesvenster te wissen of zet TIMER-schakelaar terug in de nulstand.
5. Indien er aan de binnenkant van de ovendeur of rondom de buitenkant hiervan stoomverming plaatsvindt, veeg deze dan weg met een zachte doek. Dit kan het geval kunnen zijn, wanneer de magnetronoven wordt gebruikt in een ruimte met een hoge vochtigheidsgraad; dit duidt niet op foutief functioneren van het apparaat.
6. Van tijd tot tijd moet het glazen draaiplateau verwijderd worden om het schoon te maken. Reinig het draaiplateau in warm water met een afwasmiddel of in een vaatwasmachine.
7. De rolring en de holte in de bodem van de oven moeten regelmatig worden schoongemaakt om overdreven lawaai te voorkomen. Veeg het oppervlak van de bodem van de oven schoon met een zacht detergent en heet water, en droog het af met een schone doek. Was de rolring in zacht zeepwater. Bij een regelmatig gebruik worden kookdampen verzameld. Dit heeft echter geen invloed op het oppervlak van de bodem of op de wielen van de rolring. Wanneer u de rolring voor het schoonmaken uit de holte in de bodem haalt, moet u hem daarna in de juiste positie terugplaatsen.
8. Bij het GRILLEN of COMBINATIE koken zullen sommige voedselsoorten vetspatten op de ovenwanden veroorzaken. Indien de oven niet van tijd tot tijd gereinigd wordt, kan hij tijdens het gebruik gaan "roken".
9. De magnetronoven mag uitsluitend door gekwalificeerd servicepersoneel worden gerepareerd. Neem voor onderhoud en reparaties van de oven contact op met de dichtstbijzijnde erkende verdeler.
10. Gebruik geen stoomreiniger voor het reinigen.
11. Als u de oven niet schoon houdt, is het mogelijk dat de kwaliteit van de oppervlakken vermindert waardoor de levensduur van het toestel verkort en er mogelijk gevaarlijke situaties ontstaan.
12. Houd ventilatie-openingen altijd vrij. Controleer dat stof of andere materialen de ventilatie-openingen boven-, onder- of achteraan de oven niet blokkeren. Een blokkering van de ventilatie-openingen kan leiden tot oververhitting en de werking van de oven hinderen. Een blokkering van de luchtuitlaten kan oververhitting veroorzaken die een invloed kan hebben op de werking van de oven en mogelijk een gevaarlijke situatie kan opleveren.
13. Gebruik geen ruwe, schurende schoonmaakmiddelen of scherpe, metalen krabbers om het deurglas van de oven schoon te maken, omdat ze krassen kunnen veroorzaken op het oppervlak, waardoor het glas kan versplinteren.

SERVICEMANUALS.COM

Technische specificaties

Netvoeding	230 V ~ 50 Hz	
Stroomverbruik:	Maximum;	1250 W
	Magnetron;	1250 W
	Grill;	1000 W
Capaciteit:	Magnetron;	800 W (IEC-60705)
	Grill;	1000 W
Buitenafmetingen:	443 (B) x 340 (D) x 258 (H) mm	
Binnenafmetingen:	306 (B) x 308 (D) x 215 (H) mm	
Gewicht:	12.0kg	
Lawaai:	46 dB	

De specificaties kunnen zonder nadere aankondiging worden gewijzigd.

QUELMICROONDES.COM

Technische specificaties

Informatie over de Verwijdering van Afval van Elektrische en Elektronische Apparaten

Dit symbool op de producten en/of begeleidende documenten betekent dat gebruikte elektrische en elektronische producten
niet mogen worden gemengd met gewoon huishoudelijk afval.
Voor een correcte behandeling, herstel en recyclage moet u deze producten naar de aangeduide verzamelpunten brengen waar ze gratis zullen worden aanvaard. In sommige landen kunt u uw producten ook teruggeven aan uw lokale handelaar bij de aankoop van een gelijkwaardig, nieuw product.
Een correcte verwijdering van dit product zal een bijdrage leveren tot het behoud van waardevolle hulpbronnen en tot het voorkomen van alle mogelijke negatieve gevolgen voor de gezondheid van de mens en voor het milieu die een ongeschikte behandeling van het afval zou kunnen opleveren. Vraag meer details over een verzamelpunt in uw buurt bij de lokale overheid.
De nationale wetgeving kan boeten voorzien voor een verkeerde verwijdering van dit afval.

Voor zakelijke gebruikers in de Europese Unie
Wanneer u elektrische en elektronische apparaten wilt verwijderen, zoekt u best contact met uw handelaar of leverancier voor meer informatie.

Informatie over de Verwijdering in andere Landen buiten de Europese Unie
Dit symbool geldt slechts in de Europese Unie.
Wanneer u dit product wilt verwijderen, zoekt u best contact met uw lokale overheid of handelaar voor meer informatie over de correcte verwijderingsmethode.

Overeenkomstig richtlijn 2004/108/EG, artikel 9(2)
Panasonic Testcentrum
Panasonic Service Europe, een afdeling van Panasonic Marketing Europe GmbH
Winsbergring 15, 22525 Hamburg, Bondsrepubliek Duitsland.
Gefabriceerd voor Panasonic Corporation door GMMEAM
nr. 6 Yong An RD, Beijiao, Shunde, Foshan, Guangdong, Volksrepubliek China.

QUELMICROONDES.COM

Aufstellen und Anschließen

Überprüfung Ihres Mikrowellengerätes

Das Gerät auspacken, Verpackungsmaterial entfernen und auf Beschädigungen wie z.B. Stoßstellen, gebrochene Türverriegelungen oder Risse in der Tür überprüfen. Sofort den Händler benachrichtigen, wenn das Gerät beschädigt ist. Kein beschädigtes Mikrowellengerät installieren.

Erdungsvorschriften

WICHTIG: ZUR SICHERHEIT VON PERSONEN MUSS DIESES GERÄT GEERDET SEIN!

Ist die Steckdose nicht geerdet, muß der Kunde die Steckdose durch eine ordnungsgemäße Schutzkontaktsteckdose ersetzen lassen.

Betriebsspannung

Die Netzspannung muß der auf dem Typenschild des Gerätes angegebenen Spannung entsprechen. Wird eine höhere Spannung als angegeben verwendet, so kann ein Brand entstehen oder sonst ein Unfall die Folge sein.

Aufstellen des Gerätes

1. 1. Dieses Gerät ist ausschließlich als Tischgerät für den Haushalt geeignet. Es ist nicht als Einbaugerät oder zur Benutzung in einem Schrank gedacht, (Arbeitsplattenhöhe ca. 85cm, gemessen am Fußboden).
2. Achten Sie beim Aufstellen des Gerätes darauf, daß bei Gefahr jederzeit der Stecker gezogen oder die Sicherung am Sicherungskasten ausgeschaltet werden kann.
3. Das Gerät arbeitet ordnungsgemäß, wenn eine ausreichende Luftzirkulation stattfinden kann.

Aufstellen auf der Arbeitsfläche:

a. Sicherheitsrichtlinien empfehlen die Einhaltung eines Mindestabstands von 15 cm über dem Gerät, 10 cm zur Rückwand sowie 5 cm zur einen und freistehend zur anderen Seite.

b. Sollte das Gerät an einer Seite direkt an der Wand stehen, müssen die anderen Seiten frei bleiben.

4. Das Gerät nicht in unmittelbarer Nähe eines Gas- oder Elektroherdes aufstellen.
5. Die Stellfüße dürfen nicht entfernt werden.

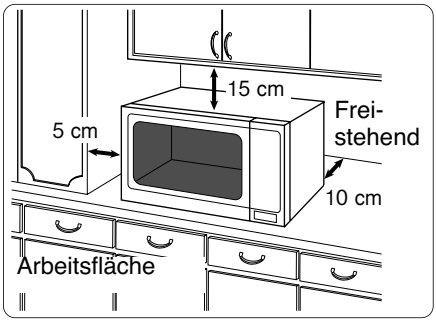

6. Dieses Gerät ist nur für den Hausgebrauch konzipiert. Nicht im Freien verwenden.
7. Das Mikrowellengerät nicht bei zu hoher Luftfeuchtigkeit benutzen.
8. Das Netzanschlußkabel darf die Gerätegehäuseoberfläche nicht berühren, da diese während des Betriebes heiß wird. Das Kabel auch nicht mit anderen heißen Oberflächen in Berührung bringen. Das Netzanschlußkabel nicht über Tisch- oder Thekenkanten hängen lassen. Das Kabel oder den Netzstecker nicht in Wasser tauchen.
9. Die Lüftungsöffnungen auf der Ober- und Rückseite des Gehäuses nicht verdecken. Sind diese Öffnungen blockiert während das Gerät arbeitet, kann es überhitzen. In diesem Fall wird das Gerät durch den Überhitzungsschutz ausgeschaltet und kann erst wieder in Betrieb gesetzt werden, wenn es abgekühlt ist.
10. Dieses Gerät ist nicht für den Betrieb mit tels einer externen Zeitschaltuhr oder eines getrennten Fernbedienungssystems ausgelegt.

Achtung: Heiße Oberflächen

QUELMICROONDES.COM

Warnung

Wichtige Sicherheitshinweise

1. Die Türverriegelungen und die Türdichtungen sollten mit einem feuchten Tuch abgewischt werden. Das Gerät ist vom Benutzer auf mögliche Beschädigungen an den Türdichtungsflächen zu prüfen, und falls ein solcher Schaden aufgetreten ist, darf das Gerät nicht betrieben werden, bevor es vom Panasonic-Kundendienst repariert worden ist.
2. Führen Sie weder eine Manipulation oder Reparatur an der Tür, an den Kontrolleinrichtungen oder Sicherheitsvorrichtungen noch an irgendeinem anderen Teil des Gerätes durch. In keinem Fall das Gehäuse, das den Schutz gegen Strahlenbelastung durch Mikrowellenenergie sicherstellt, abbauen. Das Gerät darf nur von einem geschulten Panasonic Kundendienst-Techniker geprüft oder repariert werden.
3. Das Gerät nicht in Betrieb setzen, wenn das Netzanschlußkabel oder der Netzstecker beschädigt ist, bzw. wenn es nicht ordnungsgemäß arbeitet oder eine sichtbare Beschädigung aufweist.
4. Aus Sicherheitsgründen muß ein beschädigtes Anschlußkabel durch den Hersteller, seinen Kundendienst oder eine andere gleichwertig qualifizierte Person ersetzt werden.
5. Kindern darf die Benutzung des Gerätes ohne Aufsicht nur erlaubt werden, wenn eine ausreichende Einweisung gegeben wurde, die das Kind in die Lage versetzt, das Gerät in sicherer Weise bedienen und die Gefahr einer falschen Bedienung verstehen zu können.
6. Keine Flüssigkeiten und Nahrungsmittel in versiegelten Behältern (z.B. Konserven) erhitzen, da diese platzen können.
7. Dieses Gerät ist nicht zur Benutzung durch Personen (einschließlich Kindern) mit verminderten sensorischen oder geistigen Fähigkeiten oder mangelnder Erfahrung oder Kenntnis gedacht, es sei denn, sie werden durch eine für ihre Sicherheit verantwortliche Person in die Benutzung des Gerätes eingewiesen oder von einer solchen Person beaufsichtigt. Kleine Kinder sollten beaufsichtigt werden, um sicherzustellen, dass sie nicht mit dem Gerät spielen.

QUELMICROONDES.COM

Sicherheitshinweise

Gebrauch und Ausstattung des Gerätes

1. Das Mikrowellengerät nur zur Nahrungsmittelzubereitung benutzen. Dieses Gerät ist speziell zum Auftauen, Erwärmen und Garen von Lebensmitteln entsprechend der Bedienungs- und Kochanleitung konzipiert. Erhitzen Sie in keinem Fall Chemikalien oder andere Produkte.
2. Prüfen Sie vor der ersten Benutzung Ihres Geschirrs, ob es für den Gebrauch im Mikrowellengerät geeignet ist.
3. Bitte versuchen Sie nicht, Kleidungsstücke, Zeitungen oder andere Materialien im Mikrowellengerät zu trocknen. Diese Gegenstände können sich entzünden.
4. Im Garraum des Mikrowellengerätes dürfen keine Gegenstände aufbewahrt werden, die bei unbeabsichtigtem Einschalten des Gerätes eine Gefahr für die Umgebung darstellen.
5. Nehmen Sie das MIKROWELLENGERÄT NIE OHNE LEBENSMITTEL in Betrieb. Dies kann zu Beschädigungen des Gerätes führen.
6. Sollten sich im Gerät Rauch oder Flammen bilden, schalten Sie den DREHSCHALTER FÜR DIE ZEITEINGABE zurück auf Null und lassen Sie die Tür geschlossen. Ziehen Sie den Stecker heraus oder schalten Sie den Strom an der Sicherung oder mit dem Trennschalter aus.

Grillbetrieb

1. Während des GRILL- ODER KOMBINATIONSBETRIEBS werden Gehäuseoberfläche, Entlüftungsschlitze und die Tür heiß. Seien Sie beim Öffnen/Schließen der Tür deshalb vorsichtig, ebenso beim Herausnehmen/Hineinstellen von Lebensmitteln.
2. Des Gerät ist mit einem Heizelement an der Garraumdecke ausgestattet. Nach dem Gebrauch des GRILL- ODER KOMBINATIONSBETRIEBS sind diese Oberflächen sehr heiß, ebenso das benutzte Zubehör und Geschirr. Achten Sie auch darauf, daß Sie das Heizelement im Garraum nicht berühren.
3. Kinder müssen bei Benutzung des Grills ferngehalten werden, da die Gehäuseoberflächen heiß werden.
4. Bei Verwendung des Geräts im Kombinationsmodus sollten Kinder stets von Erwachsenen beaufsichtigt werden, da sich hohe Temperaturen entwickeln.

Garraumbeleuchtung

Wenn es nötig wird die eingebaute Garraumbeleuchtung zu wechseln, wenden Sie sich bitte an Ihren Händler.

Zubehör

Das Mikrowellengerät ist mit unterschiedlichem Zubehör ausgestattet. Verwenden Sie dieses bitte laut Anweisung.

Glasdrehteller

1. Verwenden Sie das Gerät nicht ohne den Laufring und den Glasteller.
2. Benutzen Sie in keinem Fall einen anderen als den speziell für dieses Gerät konzipierten Glasdrehteller.
3. Den evtl. heißen Glasdrehteller abkühlen lassen, bevor Sie diesen reinigen bzw. mit Wasser abspülen.
4. Der Drehteller kann rechts- oder linksherum laufen. Dies stellt keine Fehlfunktion dar.
5. Berührt das Lebensmittel bzw. Kochgeschirr die Garraumwände, läuft der Drehteller nicht weiter, sondern stoppt und beginnt, sich in die entgegengesetzte Richtung zu drehen.
6. Das Lebensmittel nicht direkt auf dem Glasdrehteller auftauen, erwärmen oder garen.

Laufring

1. Laufring und Boden sollten regelmäßig gereinigt werden, um Betriebsgeräusche und die Ansammlung von Lebensmittelrückständen zu vermeiden.
2. Zum Kochen mit der Mikrowelle müssen stets Laufring und Glasteller eingesetzt sein.

Grillrost

1. Der runde Grillrost wird zum Bräunen von kleineren Portionen benutzt und unterstützt die gleichmäßige Hitzeverteilung.
2. Beim KOMBINATIONSBETRIEB mit Mikrowelle oder beim reinen MIKROWELLENBETRIEB weder Alu- oder Metallspieße noch irgendein Metallgeschirr direkt auf den Rost stellen.
3. Den Rost nicht für den reinen MIKROWELLENBETRIEB benutzen.

SUEMICROONDES.COM

Wichtige Informationen

1) Kochzeiten

Die Kochzeit ist abhängig von Beschaffenheit, Ausgangstemperatur und Menge des Lebensmittels sowie von der Art des verwendeten Kochgeschirrs.

Gehen Sie zunächst von einer kürzeren Kochzeit aus, um ein Übergaren der Speisen zu vermeiden. Hat das Lebensmittel noch nicht den gewünschten Auftau-, Erwärmungs- oder Garzustand erreicht, haben Sie immer noch die Möglichkeit, die Garzeit zu verlängern.

Wird die empfohlene Kochzeit überschritten, kann das Lebensmittel leicht verbrennen und ggf. einen Brand auslösen und somit den Garraum zerstören.

2) Geringe Lebensmittelmengen

Sehr kleine Lebensmittelmengen oder Speisen mit geringem Feuchtigkeitsgehalt können schnell austrocknen und verbrennen, wenn sie zu lange gegart werden. Kommt es zu einem Brand, die Tür des Mikrowellengerätes geschlossen halten, das Gerät abschalten und den Netzstecker aus der Steckdose ziehen.

3) Eier

Weder rohe, gekochte Eier mit Schale noch gepellte hartgekochte Eier mit Mikrowellen erhitzen oder kochen. Nach Ende des Mikrowellen-Kochvorgangs kann sich noch weiterhin Druck bilden und die Eier können explodieren.

4) Lebensmittel mit Schale oder Haut

Bei Lebensmitteln wie z.B. Kartoffeln und Würstchen empfiehlt es sich, sie vorher anzustechen, um ein evtl. Platzen zu vermeiden.

5) Speisethermometer

Falls Sie den Garzustand mit einem Speisethermometer überprüfen wollen, verwenden Sie bitte keine herkömmlichen Thermometer im Mikrowellengerät. Diese können Funken verursachen. Benutzen Sie diese Speisethermometer nur außerhalb des Mikrowellengerätes.

6) Flüssigkeiten

Beim Erhitzen von Flüssigkeiten im Mikrowellengerät kann durch kurzfristiges Aufkochen (Siedeverzug) die Flüssigkeit im Gerät oder bei der Entnahme schlagartig verdampfen und explosionsartig aus dem Gefäß geschleudert werden. Dies kann zu Verbrennungen führen.

Sie vermeiden einen Siedeverzug, indem Sie beim Erhitzen von Flüssigkeiten in Gläsern oder Tassen immer ein hitzebeständiges Glasstäbchen mithineinstellen oder größere Gefäße mit einem Deckel bzw. Teller abdekken. Zusätzlich sollten Sie folgende Punkte beachten:

a) Vermeiden Sie die Verwendung von geraden Gefäßen mit engem Ausguß.
b) Überhitzen Sie die Flüssigkeit nicht.
c) Rühren Sie die Flüssigkeit einmal um, bevor Sie das Gefäß ins Gerät stellen sowie nochmals nach der halben Kochzeit.
d) Lassen Sie nach Ablauf der Kochzeit das Gefäß kurze Zeit im Gerät stehen, bevor Sie es herausnehmen. Rühren Sie die Flüssigkeit anschließend noch einmal um.

7) Papier und Plastik

Wenn Behälter aus Papier, Kunststoff oder anderen leicht entflammbaren Materialien zum Erwärmen benutzt werden, darf das Mikrowellengerät nicht unbeaufsichtigt betrieben werden! Diese Behälter können sich entzünden.

Verwenden Sie keine recycelten Papierprodukte (z.B. Küchenrollen), die nicht ausschließlich für die Benutzung im Mikrowellengerät geeignet sind. Im Recyclingpapier können Bestandteile sein, die Funkenbildung oder einen Brand verursachen.

Entfernen Sie Metallverschlüsse von Bratfolien, bevor Sie diese ins Gerät stellen.

8) Hilfsmittel und Folien

Erhitzen Sie keine geschlossenen Flaschen oder Konserven im Mikrowellengerät, da diese durch den Druck explodieren können.

Verwenden Sie während des Mikrowellenbetriebes weder Geschirr aus Metall noch Geschirr mit Metallrand.

Bei Benutzung von Alufolie, Metallspießen oder anderen Metallwaren darauf achten, daß sie mindestens 2 cm von der Gerätewand entfernt sind, um Funkenbildung zu vermeiden.

9) Babynahrung

Benutzen Sie nur Fläschchen oder Glasformen aus hochwertigen hitzebeständigen Materialien und plazieren Sie diese ohne Deckel in der Mitte des Drehtellers.

Nach dem Erhitzen sollte die Babynahrung in Fläschchen oder Gläsern gut geschüttelt bzw. durchgerührt werden, damit ein Temperaturausgleich stattfinden kann.

Überprüfen Sie die Temperatur vor dem Verzehr, um Verbrennungen zu vermeiden.

QUELMICROONDE.COM

Schematische Ansicht

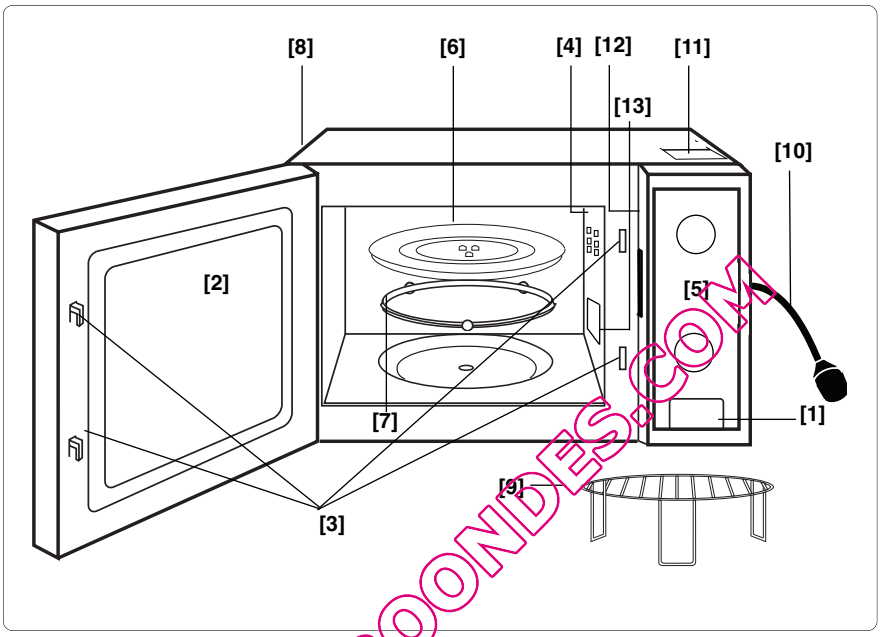

QUELMICROONDES.COM

(1) Türöffnungstaste
Drücken Sie diese Taste, um die Tür zu öffnen. Durch Öffnen der Tür während des Garvorgangs wird der Betrieb unterbrochen, das Programm bleibt erhalten. Das Gerät nimmt den Betrieb wieder auf, sobald die Tür geschlossen wird.

(2) Sichtfenster
(3) Türsicherheitsverriegelungen
(4) Innerer Entlüftungsschlitz
(5) Bedienfeld
(6) Glasdrehteller
(7) Laufring
(8) Äußere Entlüftungsschlitze
(9) Grillrost
(10) Stromkabel
(11) Warnschild (Heiße Oberfläche)
(12) Typenschild
(13) Mikrowellenzuführung (bitte nicht entfernen)

Bedienfeld

NN-K101WM/NN-K121MM

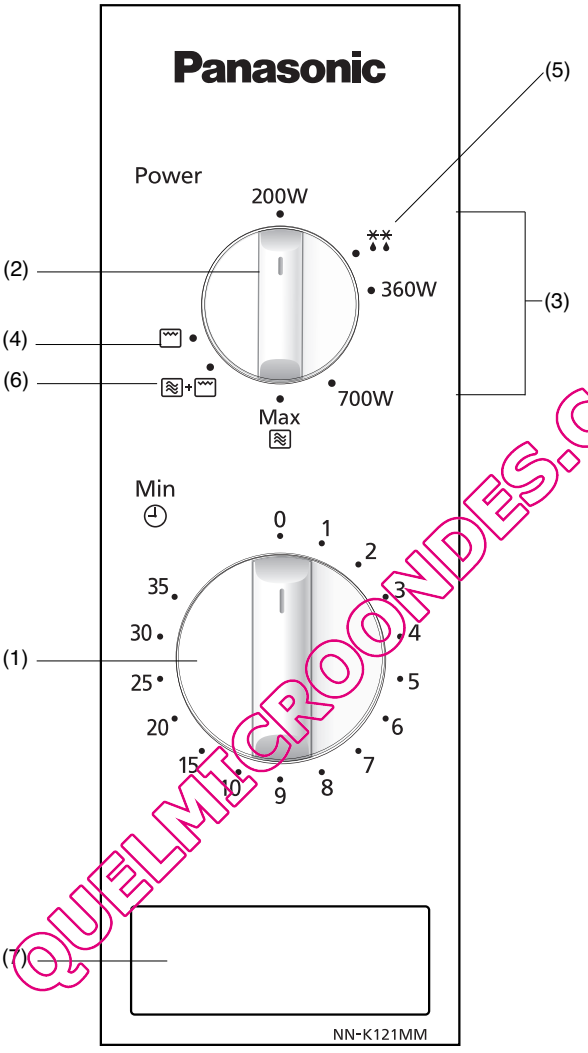

QUELMI CROONDES.COM

(1) **Drehschalter für die Zeiteingabe**
(2) **Drehschalter zur Wahl der Betriebsarten**
(3) **Mikrowellenleistungsstufen**
(4) **Grillbetrieb**
(5) **Auftaubetrieb**
(6) **Grillkombinationsbetrieb**
(7) Türöffner

***Das Bedienfeld Ihres Mikrowellengerätes kann sich von dem hier gezeigten unterscheiden (abhängig von der Farbe); die Funktion der Tasten ist jedoch gleich.**

Mikrowellenbetrieb

Wattleistung	
Max/Garen	**800 Watt**
Medium/Erwärmen	**700 Watt**
Niedrig/Fertigkochen	**360 Watt**
Auftauen	**270 Watt**
Ausquellen	**200 Watt**

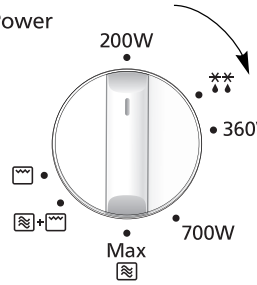

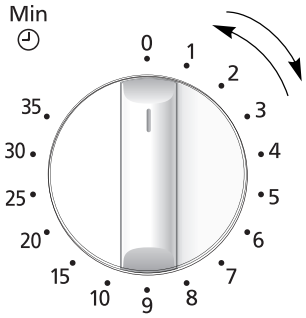

- Stellen Sie den Drehschalter auf die gewünschte Mikrowellenleistungsstufe.
- Stellen Sie mit dem Drehschalter für die Zeiteingabe die gewünschte Zeit ein. Wenn die Tür geschlossen ist, nimmt das Gerät den Betrieb sofort auf. Bei kürzeren Kochzeiten stellen Sie den Schalter zunächst auf 2 Minuten und dann wieder zurück auf die gewünschte Zeit.

QUELMICROONDES.COM

Anmerkungen:

1. **Wenn Sie die Speise während des Garvorgangs überprüfen wollen, öffnen Sie einfach die Tür. Dadurch wird der Garvorgang unterbrochen. Um den Garvorgang fortzusetzen, schließen Sie die Tür wieder.**
2. **Um den Garvorgang zu beenden, stellen Sie den Drehschalter für die Zeiteingabe zurück auf die Nullposition. Sie können die Garzeit während des Gerätebetriebs jederzeit verändern, indem Sie den Drehschalter für die Zeiteingabe betätigen und die Zeit entsprechend verlängern bzw. verkürzen.**
3. **Nach jedem Gebrauch des Gerätes unbedingt den Drehschalter für die Zeiteingabe auf die Nullposition zurückstellen.**
4. **Vor Gebrauch des Gerätes vergewissern, daß der Glasdrehteller in der richtigen Position ist.**

Auftaubetrieb

Die Auftauleistung beträgt 270 Watt.

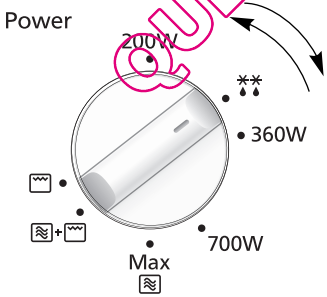

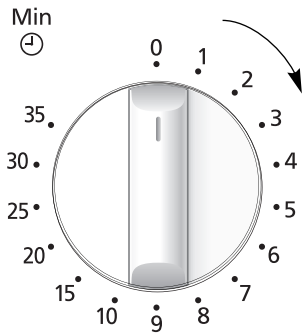

- Wählen Sie mit dem Drehschalter für die Betriebsarten den Auftaubetrieb.
- Stellen Sie mit dem Drehschalter für die Zeiteingabe die gewünschte Auftauzeit ein. Wenn die Tür geschlossen ist, nimmt das Gerät den Betrieb sofort auf. Bei kürzeren Kochzeiten stellen Sie den Schalter zunächst auf 2 Minuten und dann wieder zurück auf die gewünschte Zeit.

Hinweise zum Auftauen

Tips zum Auftauen

STANDZEIT

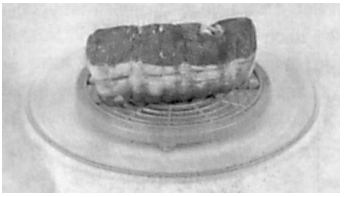

Einzelne Nahrungsmittelportionen können fast unverzüglich nach dem Auftauen gegart werden. Es ist normal, daß größere Portionen in der Mitte noch gefroren sind. Vor dem Garen bitte **mindestens eine Stunde stehenlassen.** Während dieser Standzeit verteilt sich die Temperatur gleichmäßig und das Nahrungsmittel wird durch Wärmeleitung aufgetaut. Falls das Nahrungsmittel nicht sofort weiterverarbeitet wird, sollten Sie es im Kühlschrank aufbewahren. Niemals aufgetaute Lebensmittel wieder einfrieren bevor sie nicht gekocht wurden.

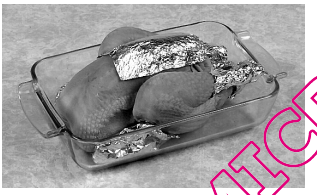

BRATEN UND GEFLÜGEL

Vorzugsweise sollten Braten auf einen umgedrehten Teller oder ein Kunststoffgestell gelegt werden, sodaß sie nicht im Saft liegen. Es ist äußert wichtig, daß empfindliche oder herausstehende Teile der Lebensmittel mit kleinen Stücken Alufolie geschützt werden, damit sie nicht garen. Es ist ungefährlich, kleine Stücke Alufolie im Gerät zu verwenden, vorausgesetzt **sie kommen mit den Garraumwänden nicht in Kontakt.**

HACKFLEISCH, GEWÜRFELTE FLEISCHSTÜCKE ODER FISCH

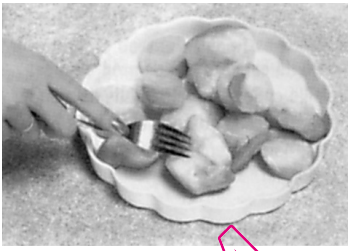

Da die Außenseite dieser Lebensmittel schnell auftaut, ist es notwendig die Teile während des Auftauvorgangs regelmäßig auseinanderzubrechen und aufgetaute Stücke aus der Mikrowelle zu entfernen.

KLEINE PORTIONEN / FLEISCHTEILE

Kleine Fleischteile wie Koteletts und Hühnerteile müssen so schnell wie möglich voneinander gelöst werden, damit sie gleichmäßig auftauen. Fettreiche Stellen und Enden tauen schneller auf. Plazieren Sie diese daher nahe der Mitte des Drehtellers oder decken Sie sie ab.

BROT

Ganze Brote benötigen eine Standzeit, damit der Kern auftauen kann. Sie können die Standzeit verringern, indem Sie Scheiben voneinander trennen und Brötchen und ganze Brote in Hälften schneiden.

QUELMICROONDES.COM

Grillbetrieb

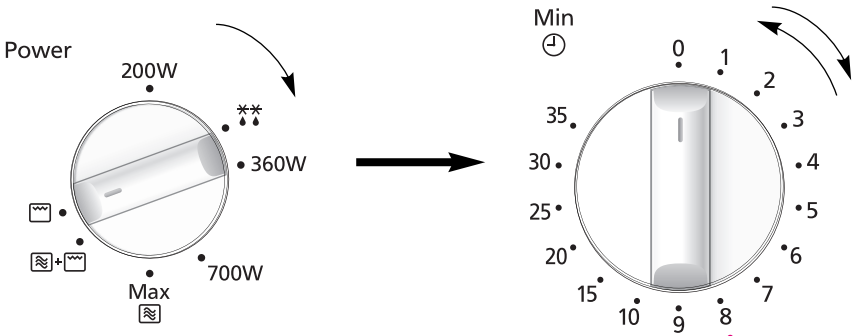

- Stellen Sie den Drehschalter zur Wahl der Betriebsarten auf Grillbetrieb .
- Stellen Sie mit dem Drehschalter für die Zeiteingabe die gewünschte Grillzeit ein. Wenn die Tür geschlossen ist, nimmt das Gerät den Betrieb sofort auf. Bei kürzeren Kochzeiten stellen Sie den Schalter zunächst auf 2 Minuten und dann wieder zurück auf die gewünschte Zeit.

Anmerkungen:

1. Stellen Sie den Grillrost mit der Speise auf den Glasdrehteller. Plazieren Sie zuvor einen hitzebeständigen Unterteller (Pyrex®) unter dem Grillrost, um Fett- und Essensspritzer aufzufangen.
2. Decken Sie die zu grillende Speise niemals ab.
3. Heizen Sie den Grill NICHT vor.
4. Der Grill funktioniert nur bei geschlossener Gerätetür. Es ist nicht möglich, den Grill bei geöffneter Gerätetür zu benutzen.
5. Während des reinen GRILLBETRIEBS werden keine Mikrowellen freigesetzt.
6. Die meisten Speisen müssen nach der halben Grillzeit umgedreht werden. Hierzu öffnen Sie die Gerätetür und entnehmen mit Hilfe von Topflappen VORSICHTIG den Grillrost.
7. Wenn Sie die Speise umgedreht haben, stellen Sie sie wieder in das Gerät und schließen die Tür. Das Geträt NN-K101/K121 nimmt den Betrieb sofort auf, wenn Sie die Gerätetür schließen. Sie können während des Grillvorgangs jederzeit die Gerätetür öffnen, um den Garzustand der Speise zu überprüfen.
8. Es ist völlig normal, daß der Grill während des Betriebs mal stärker, mal weniger stark glüht. Reinigen Sie immer den Geräteinnenraum bevor Sie den Mikrowellenbetrieb oder die Grillkombination benutzen.
9. Nach dem Grillbetrieb kann sich der Temperaturregeler abschalten, um ein Überhitzen des Gerätes zu vermeiden. Bei mehrfachem Gebrauch hintereinander, lassen Sie das Gerät zwischendurch abkühlen.

GUIDEMICROONDES.COM

ACHTUNG: Der Grillrost darf nur auf dem Glasdrehteller benutzt werden. Nehmen Sie den Grillrost aus dem Geräteinnenraum, indem Sie den Rost und den hitzebeständigen Unterteller feste greifen. Benutzen Sie Topflappen wenn Sie Zubehör entnehmen. Der Geräteinnenraum kann sehr heiß sein. Achten Sie deshalb bitte auch darauf, weder die Außenseite des Sichtfensters noch Metallteile an der Innenseite der Tür oder im Garraum selber zu berühren.

Grillkombinationsbetrieb

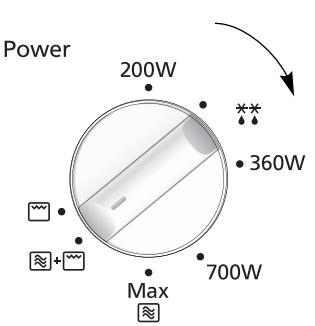

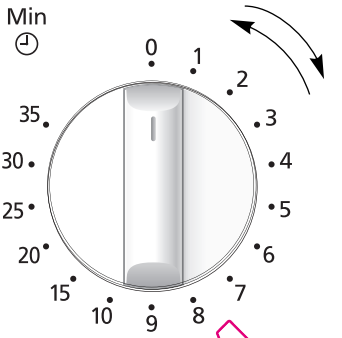

- Stellen Sie den Drehschalter für die Betriebsarten auf Grillkombinationsbetrieb ≋ + ⎓ (Mikrowelle 230W + Grill 710W).

- Stellen Sie mit dem Drehschalter für die Zeiteingabe die gewünschte Garzeit ein. Wenn die Tür geschlossen ist, nimmt das Gerät den Betrieb sofort auf. Bei kürzeren Kochzeiten stellen Sie den Schalter zunächst auf 2 Minuten und dann wieder zurück auf die gewünschte Zeit.

QUELLENCODES.COM

Anmerkungen:

1. Der Grillrost kann sowohl für den reinen Grillbetrieb als auch für den **Grillkombinationsbetrieb** verwendet werden. Benutzen Sie niemals Metallzubehör, das nicht mit dem Mikrowellengerät geliefert wurde. Plazieren Sie einen hitzebeständigen Unterteller unter dem Grillrost, um Fett- und Essensspritzer aufzufangen.
2. Verwenden Sie den Grillrost nur laut Betriebsanweisungen. Verwenden Sie ihn nicht in einem manuellen Programm zur Bereitung einer Speise mit einem Gewicht unter 200g. Bei geringeren Mengen bereiten Sie die Speise nur im REINEN MIKROWELLENPROGRAMM und GRILLBETRIEB zu, um das bestmögliche Ergebnis zu erzielen.
3. Decken Sie die zu garende Speise im **Grillkombinationsbetrieb** niemals ab.
4. Heizen Sie den Grill im **Kombinationsbetrieb** NICHT vor.
5. Funken können auftreten, wenn das Gewicht der Speise zu gering, der Grillrost beschädigt ist oder versehentlich ein Metallbehälter verwendet wurde. Kommt es zur Funkenbildung, brechen Sie den Garvorgang sofort ab.
6. Einige Speisen werden im **Grillkombinationsbetrieb** ohne die Verwendung des Grillrosts zubereitet. Diese Speisen sind z.B. Braten, Gratins, Aufläufe und gratinierte Süßspeisen und sollten in einem hitzebeständigen, nicht-metallischen Behälter unmittelbar auf dem Glasdrehteller plaziert werden.
7. Benutzen Sie in KEINEM FALL Mikrowellen-Plastikbehälter im **Grillkombinationsbetrieb** (es sei denn, sie sind ausdrücklich hierfür geeignet). Verwendetes Geschirr muß der Hitze des Obergrills bestehen können - ideal ist hitzebeständiges Glasgeschirr, z.B. Pyrex, oder Keramikbehälter.
8. Verwenden Sie nicht Ihr eigenes Metallgeschirr oder Blechkonserven, da die Mikrowellen die Speise nicht gleichmäßig durchdringen können.
9. Nach dem **Grillkombinationsbetrieb** kann sich der Temperaturregeler abschalten, um ein Überhitzen des Gerätes zu vermeiden. Bei mehrfachem Gebrauch hintereinander lassen Sie das Gerät zwischendurch abkühlen.

ACHTUNG: Der Grillrost darf nur auf dem Glasdrehteller benutzt werden. Nehmen Sie den Grillrost aus dem Geräteinnenraum, indem Sie den Rost und den hitzebeständigen Unterteller feste greifen. Benutzen Sie Topflappen wenn Sie Zubehör entnehmen. Der Geräteinnenraum kann sehr heiß sein. Achten Sie deshalb bitte auch darauf, weder die Außenseite des Sichtfensters noch Metallteile an der Innenseite der Tür oder im Garraum selber zu berühren.

Fragen und Antworten

F: Warum läßt sich das Mikrowellengerät nicht einschalten?

A: Läßt sich das Mikrowellengerät nicht einschalten, dann überprüfen Sie bitte folgendes:

1. Steckt der Netzstecker fest in der Steckdose? Ziehen Sie den Stecker aus der Steckdose und warten Sie 10 Sekunden, bevor Sie diesen wieder hineinstecken.
2. Überprüfen Sie die Netzsicherung und ersetzen Sie diese gegebenenfalls.
3. Ist die Netzsicherung in Ordnung, schließen Sie ein anderes Elektrogerät an die Steckdose an. Arbeitet dieses Gerät auch nicht, ist die Steckdose defekt, Arbeitet das Gerät jedoch ordnungsgemäß, ist wahrscheinlich Ihr Mikrowellengerät defekt. Wenden Sie sich in diesem Fall unbedingt an einen Panasonic-Kundendienst.

F: Das Mikrowellengerät verursacht Fernsehstörungen. Ist das normal?

A: Beim Betrieb des Mikrowellengerätes können Fernseh- und Radiostörungen auftreten. Es handelt sich um ähnliche Störungen, wie sie durch kleine Elektrogeräte wie Mixer, Staubsauger, Haartrockner usw. verursacht werden können. Dies bedeutet nicht, daß Ihr Mikrowellengerät defekt ist.

F: Warum wird die Garraumbeleuchtung dunkler?

A: Um eine niedrigere Leistungsstufe als 800W (maximale Leistung) zu erreichen, arbeitet das Gerät zyklisch. Dadurch wird ggf. die Garraumbeleuchtung dunkler und Sie hören Klickgeräusche.

F: Warum strömt manchmal warme Luft aus dem Mikrowellengerät?

A: Die erhitzten Lebensmittel erwärmen den Garraum. Diese warme Luft wird durch die zirkulierende Luftströmung aus dem Gerät heraus befördert. In dieser erwärmten Luft sind keine Mikrowellen enthalten. Die Lüftungsöffnungen dürfen während des Garens in keinem Fall abgedeckt werden.

F: Kann im Mikrowellengerät ein herkömmliches Fleischthermometer verwendet werden?

A: Nur für den reinen GRILLBETRIEB können Sie ein Fleischthermometer verwenden. Benutzen Sie für den MIKROWELLENBETRIEB bzw. für den KOMBINATIONS-BETRIEB niemals ein herkömmliches Fleischthermometer, denn das Metall des Thermometers kann Funkenbildung verursachen.

F: Warum sind während des Kombinationsgarens brummende und klickende Geräusche zu hören?

A: Diese Geräusche sind bedingt durch das automatische Umschalten von MIKROWELLENLEISTUNG auf GRILLEISTUNG während des Kombinationsbetriebes. Dies ist normal.

QUELMICROONDES.COM

Pflege des Mikrowellengerätes

1. Vor dem Reinigen den Netzstecker aus der Steckdose ziehen.
2. Halten Sie stets den Garraum, die Tür und den Türrahmen sauber. Entfernen Sie Spritzer von Speisen und Flüssigkeiten, die an den Garraumwänden und der Tür haften, mit einem feuchten Tuch und ggf. mildem Reinigungsmittel. Scharfe Reinigungs- und Scheuermittel sind nicht empfehlenswert. VERWENDEN SIE IN KEINEM FALL BACKOFENREINIGUNGSMITTEL.
3. Das Gehäuse des Gerätes sollte mit einem weichen Tuch abgewischt werden. Achten Sie darauf, daß kein Wasser durch die Entlüftungsschlitze ins Geräteinnere gelangt, da das Gerät sonst Schaden nehmen könnte.
4. Ist das Bedienungsfeld verschmutzt, säubern Sie dieses mit einem trockenen, weichen Tuch. Verwenden Sie in keinem Fall scharfe Reinigungs- bzw. Scheuermittel. Damit es nicht zu einem unvorhergesehenen Betrieb des Gerätes kommt, lassen Sie die Tür des Gerätes beim Säubern geöffnet. Drücken Sie nach dem Säubern die STOPP-/LÖCHTASTE bzw. drehen Sie den DRHSCHALTER FÜR DIE ZEIT-EINGABE auf die Nullposition.
5. Während des Betriebes kann sich durch Verdampfen von Feuchtigkeit innen oder außen auf dem Sichtfenster des Gerätes Kondenswasser niederschlagen und evtl. unter der Tür abtropfen. Dieser Vorgang ist normal und kann verstärkt bei niedrigen Raumtemperaturen und hoher Luft-feuchtigkeit auftreten. Die Sicherheit des Gerätes ist dadurch nicht beeinträchtigt. Nach dem Betrieb das Kondenswasser mit einem weichen Tuch abwischen.
6. Den Glasdrehteller herausnehmen und abkühlen lassen, bevor Sie diesen in warmem Seifenwasser oder in der Spülmaschine reinigen.
7. Der Laufring und der innere Geräteboden sollten regelmäßig gereinigt werden, um Betriebsgeräusche zu vermeiden. Wischen Sie die Bodenfläche des Geräts einfach mit einem milden Reinigungsmittel und heißem Wasser ab und trocknen Sie sie mit einem sauberen Tuch. Der Laufring kann in Wasser mit einem mildem Spülmittel abgewaschen werden. Bei wiederholtem Gebrauch sammeln sich Kochdünste an, die aber die Bodenfläche und den Laufring in keiner Form beeinträchtigen. Stellen Sie sicher, dass Sie den Laufring nach dem Herausnehmen und Reinigen wieder korrekt einsetzen.
8. Während des GRILL- und KOMBINATIONSBETRIEBS können Spritzer von Speisen und Getränken an den Garraumwänden haften bleiben. Wird das Gerät nicht regelmäßig gereinigt, kann es zur Rauchentwicklung während des Betriebs kommen.
9. Das Mikrowellengerät darf ausschließlich vom qualifizierten Panasonic-Kundendienst geprüft oder repariert werden.
10. Ein Dampfreiniger darf nicht zur Reinigung verwendet werden.
11. Wird das Miikrowellengerät nicht in einem sauberen Zustand gehalten, kann dies zu einer Güteminderung der Oberflächen führen, was wiederum eine Beeinträchtigung der Lebensdauer des Geräts mit sich bringen und eventuell eine Gefahr für den Benutzer darstellen kann.
12. Die Luftabzüge immer freihalten. Überprüfen Sie, dass die Luftabzüge an der Ober-, Unter- und Rückseite des Geräts nicht durch Staub oder anderes Material verstopft werden. Wenn die Luftabzüge verstopft sind, kann dies zu Überhitzung führen und die Funktionsfähigkeit des Geräts beeinträchtigen. Wenn die Lüftungsöffnungen verstopft sind, kann dies zu einem Überhitzen des Geräts führen und dessen Betriebsfähigkeit beeinträchtigen, was eine potenzielle Gefahrsituation darstellt.
13. Benutzen Sie keine aggressiven Reinigungsmittel oder scharfe Metallspachtel, um die Glastür des Geräts zu reinigen – sie könnten die Oberfläche zerkratzen und zu einem Zerspringen des Glases führen.

QUELMICROONDES.COM

Technische Daten

Netzspannung:	230 V ~ 50 Hz	
Leistungsaufnahme:	Maximum;	1250 W
	Mikrowelle;	1250 W
	Grill;	1000 W
Ausgangsleistung:	Mikrowelle;	800 W (IEC-60705)
	Grill;	1000 W
Äußere Abmessungen:	443 (B) x 340 (T) x 258 (H) mm	
Garraumabmessungen:	306 (B) x 308 (T) x 215(H) mm	
Gewicht:	12.0 kg	
Geräusch:	46 dB	

Die Angaben sind Annäherungswerte; Änderungen ohne Vorankündigung sind vorbehalten.

QUELMICROONDES.COM

Technische Daten

Bei diesem Produkt handelt es sich um ein Gerät, das die europäische Norm für EMV-Funkstörungen (EMV = Elektromagnetische Verträglichkeit), EN 55011, erfüllt. Gemäß dieser Norm ist dieses Produkt ein Gerät der Gruppe 2, Klasse B und hält alle Grenzwerte ein. Gruppe 2 bedeutet, dass in diesem Gerät Hochfrequenz-Energie für das Erwärmen oder Garen von Lebensmitteln absichtlich als elektromagnetische Strahlung erzeugt wird. Klasse B sagt aus, dass dieses Produkt in einem normalen Wohnbereich betrieben werden darf.

Informationen zur Entsorung von Elektro- und Elektronik-Altgeräten (private Haushalte)

Dieses Symbol auf Gerät und/oder Begleitdokumenten bedeutet, dass Elektro- und Elektronik-Altgeräte nicht im Haushaltsmüll entsorgt werden dürfen.
Zur ordnungsgemäßen Behandlung, Wiedergewinnung und Wiederverwertung sind die Geräte bei offiziellen Rücknahmestellen abzugeben, wo sie kostenfrei angenommen werden. In manchen Ländern können die Geräte beim Kauf eines gleichwertigen Neuprodukts auch beim Fachhändler abgegeben werden.
Durch die ordnungsgemäße Entsorgung dieses Produkts tragen Sie zur Einsparung wertvoller Ressourcen bei und helfen zu vermeiden, dass menschliche Gesundheit und Umwelt durch unsachgemäße Abfallentsorgung geschädigt werden. Informationen zu Ihrer nächsten Annahmestelle erhalten Sie von Ihrer Stadtverwaltung.
Die unsachgemäße Abfallentsorgung kann in Übereinstimmung mit den nationalen Vorschriften strafrechtlich verfolgt werden.

Für gewerbliche Nutzer in der Europäischen Union

Zur Entsorgung von Elektro- und Elektronikgeräten wenden Sie sich bitte an Ihren Fachhändler oder Lieferanten.

Information zur Entsorgung in Ländern außerhalb der Europäischen Union

Dieses Symbol ist nur innerhalb der Europäischen Union gültig.
Wenn Sie das Gerät entsorgen möchten, fragen Sie bitte Ihre örtlichen Ortsverwaltung oder Ihren Fachhändler, wie das Gerät ordnungsgemäß zu entsorgen ist.

Gemäß EMV-Richtlinie 2004/108/EC, Artikel 9, Absatz 2:
Panasonic Testing Centre
Panasonic Service Europe, ein Bereich von Panasonic Marketing Europe GmbH
Winsbergring 15, 22525 Hamburg, Deutschland
Hergestellt von GMMEAM für die Panasonic Corporation
No. 6 Yong An RD, Beijiao, Shunde, Foshan, Guangdong, Volksrepublik China.

QUALITYROOMDESIGN

Installation et raccordement

Vérifiez l'état du four à micro-ondes

Déballez le four et débarrassez-le de l'ensemble du matériel d'emballage. Examinez soigneusement l'appareil afin de détecter toute déformation, défectuosité du système de fermeture de la porte ou défaut au niveau de la porte elle-même. Prévenez immédiatement votre revendeur si l'appareil est endommagé. N'installez pas un four à micro-ondes abîmé.

Instructions pour la mise à la terre

IMPORTANT: POUR VOTRE SÉCURITÉ, IL EST TRES IMPORTANT QUE CET APPAREIL SOIT CORRECTEMENT MIS À LA TERRE.
Si la prise murale n'est pas mise à la terre, le client se doit de la faire remplacer par une prise murale correctement mise à la terre.

Précaution concernant la tension d'alimentation:

Utiliser une tension identique à celle spécifiée sur le four micro-ondes. Si on utilise une tension supérieure à celle indiquée, l'appareil risque de prendre feu ou d'être endommagé d'une autre manière. De même, si la tension est inférieure, votre appareil sera moins performant. Votre appareil doit être protégé par un fusible de 10 Ampères.

Emplacement du four

1. Ce four est prévu pour être posé sur un plan de travail. Il n'est pas conçu pour être intégré ou utilisé à l'intérieur d'un élément de cuisine. Déposer le four sur une surface plate et stable à plus de 85cm au-dessus du sol.
2. Une fois le four installé, il faut pouvoir facilement couper son alimentation électrique, soit en retirant la prise murale soit en actionnant un disjoncteur ou un fusible.
3. Afin de garantir une utilisation optimale du four, veillez à ce qu'il soit suffisamment ventilé.

Si vous placez l'appareil sur un plan de travail:

a. Laissez un espace de 15 cm en haut du four, de 10 cm à l'arrière, de 5 cm d'un côté du four et d'au moins 40 cm de l'autre côté.
b. Si vous placez le four contre le mur, veillez à ce que l'autre côté ou le dessus du four soit totalement libre.

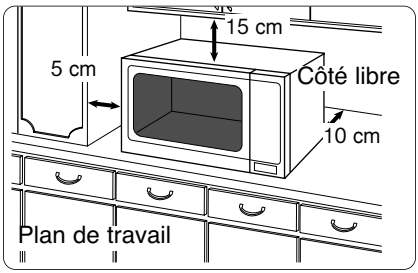

4. Ne placez pas le four à proximité d'une cuisinière au gaz ou électrique ni d'un évier.
5. Ne retirez pas les pieds du four.
6. Ce four est destiné uniquement à un usage domestique. Ne l'utilisez pas à l'extérieur.
7. N'utilisez pas le four dans une pièce dont le taux d'humidité est très élevé.
8. Evitez tout contact entre le cordon d'alimentation et l'extérieur de l'appareil et éloignez-le de toute surface chaude. Ne le laissez pas pendre sur le bord d'une table ou d'un plan de travail. Evitez de mouiller le cordon d'alimentation, la prise ou le four.
9. N'obstruez pas les ouvertures d'aération situées en haut et à l'arrière du four de manière à éviter toute surchauffe du four. Un dispositif thermique de sécurité protège le four en cas de surchauffe. S'il s'enclenche, le four ne pourra fonctionner à nouveau qu'après refroidissement.
10. Cet appareil n'est pas destiné à fonctionner au moyen d'un minuteur externe ou d'une télécommande séparée.

Attention : Surfaces brûlantes

QUELMICROONDES.COM

Avertissement

Consignes de sécurité importantes

1. Nettoyez les joints d'étanchéité de la porte à l'aide d'un linge humide.
   Vérifiez si l'appareil ne présente pas de défaut au niveau des joints d'étanchéité. Si c'est le cas, ne l'utilisez plus avant que ceux-ci aient été réparés par un technicien agréé par le fabricant.
2. Ne tentez jamais de modifier, d'ajuster ou de réparer la porte, le boîtier du panneau de commandes, les commutateurs de verrouillage de sécurité ou tout autre élément du four. Ne retirez pas le capot du four, car il sert de protection contre les micro-ondes émises par le four.
   Confiez exclusivement les réparations à du personnel qualifié.
3. N'utilisez pas l'appareil si la PRISE ou le CORDON D'ALIMENTATION est endommagé, s'il ne fonctionne pas correctement, s'il est abîmé ou s'il est tombé. Il est dangereux de confier la réparation de l'appareil à une personne autre qu'un technicien formé par le fabricant.
4. Si le cordon d'alimentation est endommagé, il doit impérativement être remplacé par le fabricant ou un technicien formé par le fabricant.
5. Il ne faut laisser les enfants utiliser le four qu'à la seule condition qu'ils en connaissent le fonctionnement et soient à même de comprendre les dangers d'une utilisation inappropriée.
6. Les aliments et les liquides ne doivent pas être chauffés dans des récipients fermés hermétiquement car ceux-ci risquent d'exploser.
7. Cet appareil ne doit pas être utilisé par des personnes dont les facultés mentales, physiques ou sensorielles sont réduites, ni par des personnes manquant d'expérience ou de connaissances, sauf si une personne responsable de leur sécurité est présente ou leur a donné les consignes nécessaires. Les enfants doivent être surveillés pour veiller à ce qu'ils ne jouent pas avec l'appareil.

QUELMICROONDES.COM

Consignes de sécurité

Utilisation du four

1. Utilisez le four exclusivement à des fins culinaires. Ce four est spécialement conçu pour chauffer ou cuire des aliments. Ne l'utilisez pas pour réchauffer des produits chimiques ou tout autre produit non alimentaire.
2. Vérifiez si les ustensiles et les plats utilisés conviennent aux fours à micro-ondes.
3. Ne tentez pas de sécher des journaux, des vêtements ou tout autre matériau dans votre four à micro-ondes, car ceux-ci pourraient s'enflammer.
4. Ne placez dans le four aucun objet autre que ses accessoires et ce même si vous ne l'utilisez pas, car celui-ci pourrait être fortuitement mis en route.
5. N'utilisez jamais le four en mode MICRO-ONDES ou COMBINE SANS Y PLACER PREALABLEMENT DES ALIMENTS. Sinon vous risquez d'endommager l'appareil.
6. En cas de fumée ou de flammes dans le four, remettez le MINUTEUR à la position zéro et laissez la porte fermée. Débranchez le cordon d'alimentation ou coupez le courant au niveau du coupe-circuit ou du disjoncteur.

Utilisation du gril

1. Les parois extérieures du four, les ouvertures d'aération et la porte du four s'échauffent lorsque vous utilisez les modes COMBINE et GRIL. Prenez garde de ne pas vous brûler en ouvrant et en refermant la porte ou en manipulant les aliments et les accessoires.
2. Lors de l'utilisation des modes COMBINE et GRIL , la résistance située dans la voûte du four est brûlante. Prenez garde de ne pas toucher cette résistance.

   Note : lors de l'utilisation de ces modes, les accessoires du four seront également très chauds.
3. Les parties accessibles du four peuvent s'échauffer lorsque vous utilisez le gril. Maintenez les enfants à l'écart du four.
4. Lorsque l'appareil est utilisé en mode de cuisson combinée, les enfants ne devraient l'utiliser que sous la surveillance d'un adulte en raison des températures générées.

Lampe du four

Si vous devez remplacer la lampe du four, adressez-vous à votre revendeur.

Accessoires

Le four est fourni avec toute une série d'accessoires. Utilisez-les toujours conformément aux instructions.

Plateau tournant en verre

1. N'utilisez pas le four sans l'anneau à roulettes et le plateau en verre en place.
2. N'utilisez jamais un autre plateau tournant en verre que celui spécialement conçu pour votre four.
3. Si le plateau tournant en verre est chaud, attendez qu'il refroidisse pour le nettoyer ou le plonger dans l'eau.
4. Le plateau tournant en verre peut pivoter dans les deux sens.
5. Si les aliments ou le plat disposés sur le plateau tournant en verre touchent les parois du four et l'empêchent de tourner, celui-ci pivote automatiquement en sens inverse. C'est normal.
6. Ne cuisez pas d'aliments à même le plateau tournant en verre.

Anneau à roulettes

1. L'anneau à roulettes et la sole du four doivent être nettoyés fréquemment pour éviter le bruit et l'accumulation de particules de nourriture.
2. L'anneau à roulettes doit toujours être utilisé avec le plateau en verre pour la cuisson.

Trépied métallique

1. Le trépied métallique facilite la coloration des aliments et favorise la circulation de la chaleur.
2. En mode COMBINE ou MICRO-ONDES, ne mettez jamais de contenant métallique en contact direct avec le trépied métallique.
3. N'utilisez pas le trépied métallique en mode MICRO-ONDES uniquement.

OUEMICROONDES.COM

Informations importantes

1) Temps de cuisson

Ils dépendent des conditions, de la température, de la quantité de nourriture ainsi que du type de récipient utilisé.

Commencez toujours par le temps de cuisson minimum: si un plat n'est pas assez cuit, vous pourrez toujours le remettre dans le four pour terminer la cuisson.

Note: Il vaut mieux éviter la surcuisson. Les aliments n'attachent pas mais peuvent brûler, se dessécher et même dans des cas extrêmes, prendre feu et endommager votre four.

2) Petites quantités de nourriture

Si vous cuisez trop longtemps de petites quantités de nourriture ou des aliments peu riches en eau, ceux-ci peuvent se dessécher, voire brûler ou prendre feu. Si des aliments s'enflamment, maintenez la porte fermée, arrêtez le four et débranchez le cordon d'alimentation.

3) Œufs

Ne cherchez pas à cuire des œufs coques ou des œufs durs dans votre four à micro-ondes. Ils risquent d'exploser sous l'effet de la pression, que ce soit pendant ou même après la cuisson.

4) Perçer

Les aliments à peau ou enveloppe imperméable tels que les pommes de terre, les jaunes d'œufs et les saucisses doivent être piqués avant d'être cuits dans le four micro-ondes afin d'éviter qu'ils n'éclatent.

5) Thermomètre à viande

Si vous employez un thermomètre à viande pour vérifier la température de cuisson des rôtis et des volailles, ne l'utilisez qu'une fois ces derniers sortis du four.

6) Liquides

Si on chauffe un liquide épais qui n'a pas été remué, il risque de déborder et d'occasionner des projections brûlantes pendant et après le réchauffage. Pour éviter cet inconvénient, sortir plusieurs fois le liquide du four pendant la cuisson pour le remuer. Après le réchauffage, laisser reposer le liquide un court instant dans le four et remuer soigneusement avant de retirer le récipient du four.

7) Papier/Plastique

Si vous réchauffez des aliments dans des barquettes en plastique ou en papier, surveillez régulièrement la cuisson, car ces matériaux ont tendance à s'enflammer en cas de surchauffe.

N'utilisez aucun papier recyclé (par exemple du papier essuie-tout), sauf s'il est stipulé qu'il convient aux fours à micro-ondes. En effet, les papiers recyclés contiennent des impuretés qui peuvent provoquer des étincelles ou s'enflammer en cours de cuisson.

Avant de placer un sac dans le four, retirez les liens métalliques de fermeture.

8) Ustensiles/Papier aluminium

Ne réchauffez pas des canettes ou des bouteilles fermées, car celles-ci pourraient exploser.

Evitez d'utiliser des récipients métalliques ou des plats avec dorures dans votre four à micro-ondes, car ceux-ci provoqueraient des étincelles.

Si vous utilisez du papier aluminium ou une barquette métallique, la distance entre ces matériaux et les parois du four doit être de 2 cm minimum afin d'éviter les étincelles.

9) Biberons et aliments pour bébés

Enlevez toujours le capuchon, la tétine ou le couvercle des biberons ou des petits pots pour bébés avant de les placer dans le four.

Mélangez ou agitez le contenu des biberons et des petits pots.

Vérifiez toujours la température des aliments avant de les proposer à l'enfant afin d'éviter qu'il se brûle.

QUELMICROONDES.COM

Schéma descriptif

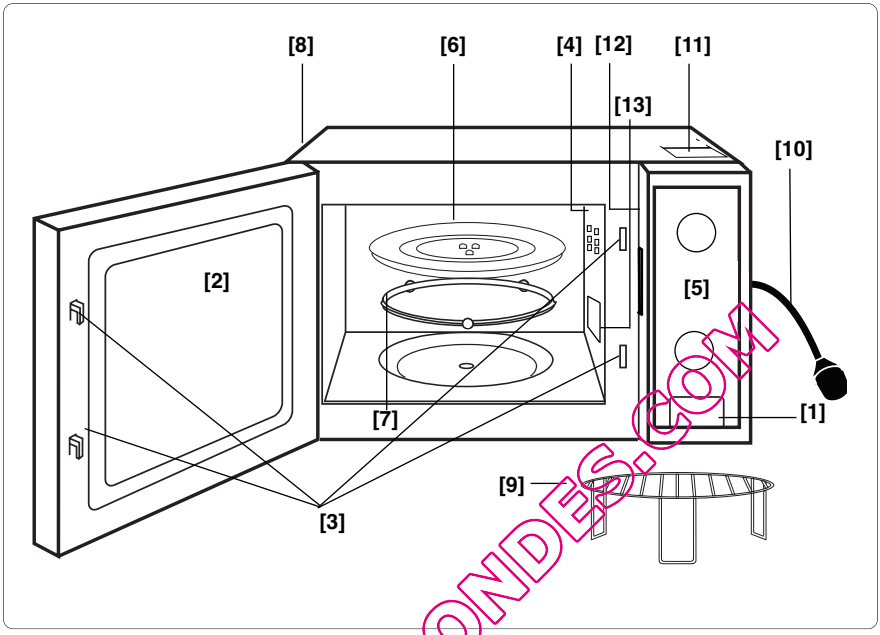

QUEMICROONDES.COM

(1) Touche d'ouverture de la porte.
Presser pour ouvrir le four. Si on ouvre la porte du four pendant qu'il est en marche, il s'arrête de fonctionner sans toutefois que les instructions de programmation ne soient annulées.

(2) Fenêtre du four
(3) Système de verrouillage de sécurité de la porte
(4) Ouvertures d'aération du four
(5) Panneau de commandes
(6) Plateau tournant en verre
(7) Anneau à roulettes
(8) Ouvertures d'aération externes du four
(9) Trépied métallique
(10) Câble électrique
(11) Sticker de mise en garde (surface brûlante)
(12) Etiquette d'identification
(13) Guide d'ondes du micro-ondes (ne pas enlever)

Le panneau de commandes

NN-K101WM/NN-K121MM

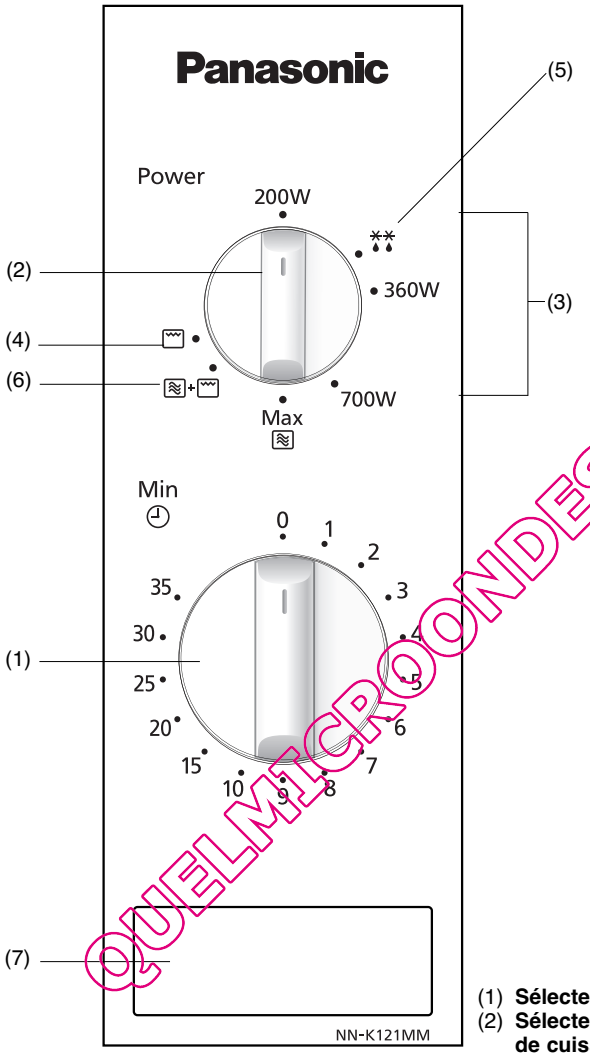

(1) **Sélecteur de durée**
(2) **Sélecteur du mode et de la puissance de cuisson**
(3) **Puissances micro-ondes**
(4) **Mode gril uniquement**
(5) **Puissance décongélation**
(6) **Mode combiné**
(7) **Bouton d'ouverture de porte**

QUELMICROONDES.COM

N.B. Le design de votre panneau de commandes peut différer légèrement de celui illustré (selon la couleur) . Les fonctions sont néanmoins identiques.

La cuisson en micro-ondes

Puissance en Watts	
Fort	**800 Watts**
Moyen	**700 Watts**
Doux	**360 Watts**
Décongélation	**270 Watts**
Maintien	**200 Watts**

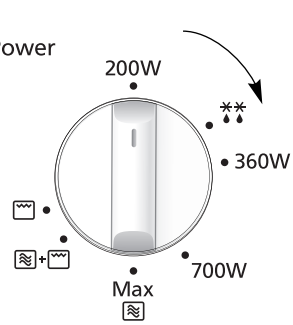

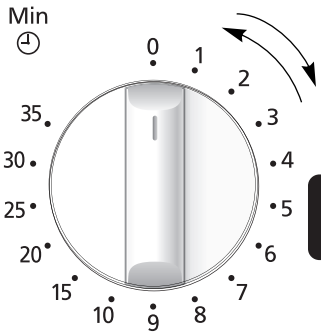

- Tourner le sélecteur jusqu'à la puissance désirée.
- Sélectionner le temps de cuisson à l'aide du sélecteur de durée. Si la porte est déjà fermée, le plateau tournant se met en mouvement et la cuisson commence. Lorsque vous programmez un temps de cuisson très court, tournez le sélecteur de durée au-delà de 2 minutes puis ramenez-le au temps désiré.

Notes

1. **Vous pouvez vérifier l'aliment et sa cuisson en ouvrant simplement la porte. Le four s'arrêtera automatiquement de fonctionner. La cuisson reprendra sitôt la porte refermée.**
2. **Pour arrêter la cuisson, ramener le sélecteur de durée à zéro. Vous pouvez prolonger la cuisson en cours en tournant simplement le sélecteur de durée sur une durée plus longue.**
3. **Lorsque l'aliment est retiré en fin de cuisson, vérifiez que le sélecteur de durée soit bien ramené à zéro.**
4. **Veillez à ce que le plateau tournant en verre soit toujours en place lorsque le four est utilisé.**

QUELMICROONDES.COM

La décongélation

La puissance utilisée en Décongélation ❄❄ est de 270 Watts.

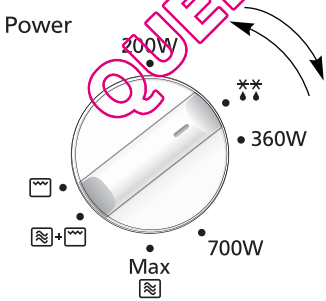

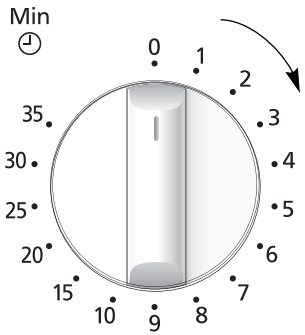

- Choisir la puissance Décongélation en tournant le sélecteur.
- Choisir la durée de décongélation à l'aide du sélecteur de durée. Si la porte est déjà fermée, le plateau tournant se met en mouvement et la cuisson commence. Lorsque vous programmez un temps de cuisson très court, tournez le sélecteur de durée au-delà de 2 minutes, puis ramenez-le au temps désiré.

Conseils pour la décongélation

TEMPS DE REPOS

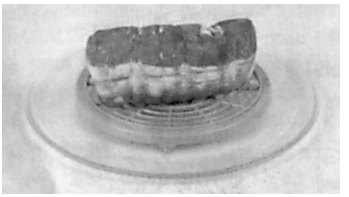

Les petites pièces peuvent être cuites presque immédiatement après la décongélation. Il est normal que les grosses pièces soient encore congelées au centre. Il faut leur laisser **au minimum une heure** de repos avant de les cuire. Pendant ce temps de repos, la température s'homogénéise et la décongélation se poursuit par conduction. Note: Si l'aliment n'est pas destiné à être cuit immédiatement, le conserver au réfrigérateur. Ne jamais recongeler un aliment décongelé sans le cuire au préalable.

LES RÔTIS AVEC OS ET LES VOLAILLES ENTIÈRES

Il est préférable de placer les rôtis sur une soucoupe retournée ou bien une passoire en plastique afin qu'ils ne trempent pas dans le liquide d'exsudation. Il est indispensable de protéger les parties fines ou protubérantes de ces

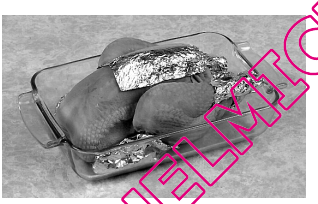

aliments avec de petits morceaux de papier aluminium afin d'éviter un début de cuisson de ces parties. Il n'est pas dangereux d'utiliser des petits morceaux de papier aluminium dans votre four, à condition **qu'ils ne touchent pas les parois du four.**

LA VIANDE HACHÉE OU EN CUBES, LES PETITS CRUSTACÉS

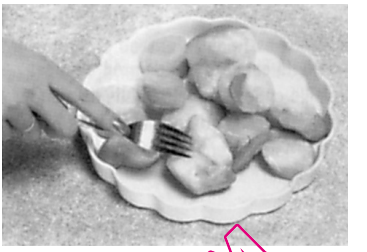

Les parties extérieures de ces aliments décongelant rapidement, il faut les séparer, briser les blocs en morceaux à plusieurs reprises pendant la décongélation et les retirer au fur et à mesure qu'ils sont décongelés.

PETITES PIÈCES

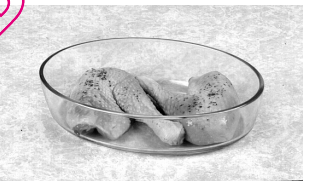

Les côtelettes et les morceaux de poulet doivent être séparés sitôt que possible pour faciliter une décongélation homogène. Les parties grasses et les extrémités décongèlent plus rapidement. Placez-les vers le centre du plateau ou protégez-les.

LE PAIN

Les boules et les miches de pain nécessitent un temps de repos pour permettre une décongélation à coeur. Ce temps de repos sera plus court si le pain est coupé en tranches ou même en 2 morceaux.

QUELMICROONDES.COM

Le mode gril

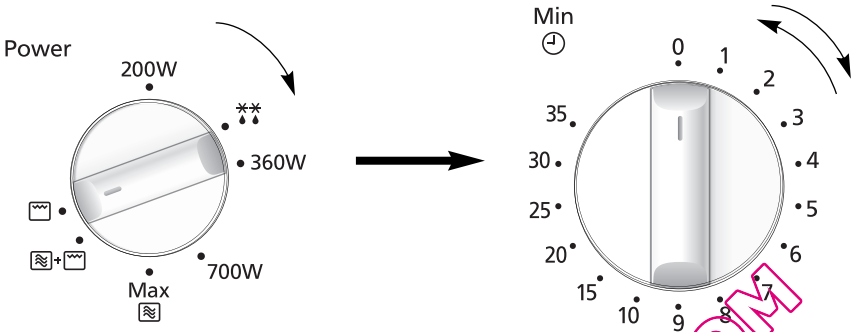

- Positionnez le sélecteur de mode sur le symbole Gril.
- Affichez la durée en tournant le sélecteur de durée. Si la porte est déjà fermée, le plateau tournant se met en mouvement et la cuisson commence. Lorsque vous programmez un temps de cuisson très court, tournez le sélecteur de durée au-delà de 2 minutes puis ramenez-le au temps désiré.

Notes

1. Placez l'aliment sur le trépied lui-même posé sur le plateau tournant. Posez dessous un récipient résistant à la chaleur pour recueillir les graisses.
2. Ne pas couvrir les aliments cuits au gril.
3. NE PAS chercher à préchauffer le gril.
4. Il n'est pas possible d'utiliser le gril avec la porte ouverte.
5. Il n'y a pas de micro-ondes émises en mode GRIL.
6. La plupart des aliments nécessitent d'être retournés à mi-cuisson. Protégez vos mains et PRENEZ GARDE de ne pas vous brûler en sortant le trépied.
7. Une fois l'aliment retourné, remettez le trépied dans le four et fermez la porte. La cuisson reprendra aussitôt. Vous pouvez à tout moment ouvrir la porte et contrôler la progression de la cuisson.
8. Le gril rougeoie par intermittences; ceci est normal. Pensez à nettoyer le four après toute grillade de viande ou de poisson et avant de réutiliser les modes Gril ou micro-ondes.
9. Après l'utilisation du Gril, il se peut q'une deuxième utilisation immédiate soit rendue impossible par le thermostat déclenché afin d'éviter toute surchauffe. Si vous devez vous servir plusieurs fois du mode Gril, laissez refroidir le four entre 2 utilisations.

ATTENTION: Le trépied métallique doit toujours être utilisé posé sur le plateau tournant. Retirez le trépied du four en tenant fermement le trépied et le plat. Prenez garde de ne pas vous brûler. Ne touchez jamais la fenêtre transparente du four, ni les parties métalliques de la porte ou de la cavité lors des manipulations d'aliments, ces parties pouvant être très chaudes.

QUELMICROONDES.COM

Le mode combiné

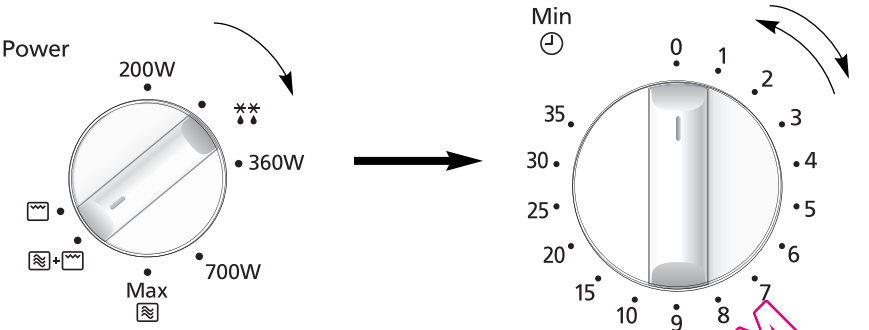

- Choisir le mode Combiné en tournant le sélecteur sur le symbole ≋+▭ (micro-ondes 230 W + gril 710 W).
- Sélectionnez le temps de cuisson à l'aide du sélecteur de durée. Si la porte est déjà fermée, le plateau tournant se met en mouvement et la cuisson commence. Lorsque vous programmez un temps de cuisson très court, tournez le sélecteur de durée au-delà de 2 minutes puis ramenez-le au temps désiré.

CUISINEZMICROONDES.COM

Notes

1. Le trépied est conçu pour une utilisation en mode Gril ou **Combiné**. Ne jamais utiliser d'autre accessoire métallique que celui livré avec votre four. Placer sous l'aliment un récipient résistant à la chaleur pouvant recueillir les graisses.
2. N'utiliser le trépied que de la façon décrite. NE PAS l'utiliser avec un ou des aliments pesant moins de 200 g en tout. Pour de petites quantités d'aliment, ne pas cuire en **Combiné** mais plutôt en GRIL ou en MICRO-ONDES uniquement.
3. Ne jamais couvrir les aliments cuits en mode **Combiné**.
4. NE PAS chercher à préchauffer le gril en mode **Combiné**.
5. Des étincelles ou même un arc électrique peuvent survenir en cas de poids insuffisant, de trépied endommagé ou si un récipient métallique est utilisé par erreur. Si vous voyez des étincelles de lumière bleue dans votre four, arrêtez-le immédiatement.
6. Certains aliments (rôtis, gratins, volaille entière) sont trop volumineux pour être cuits sur le trépied. Il importe de les disposer dans des récipients résistants à la chaleur et transparents aux ondes que vous poserez directement sur le plateau tournant.
7. NE PAS utiliser de récipients en plastique spécial pour micro-ondes en mode **Combiné** (à moins qu'ils ne soient conçus pour le mode **Combiné**). Les plats doivent pouvoir résister à la chaleur émise par la résistance du gril. (le Pyrex ® ou la porcelaine à feu conviennent parfaitement).
8. NE PAS utiliser vos plats en aluminium ou métalliques, même émaillés, les micro-ondes ne pouvant pénétrer les aliments de façon homogène.
9. Après l'utilisation du **Combiné**, il se peut q'une deuxième utilisation immédiate soit rendue impossible par le thermostat déclenché afin d'éviter toute surchauffe. Si vous devez vous servir plusieurs fois du mode **Combiné**, laissez refroidir le four entre 2 utilisations.

ATTENTION: Le trépied doit toujours être utilisé posé sur le plateau tournant. Retirez le trépied du four en tenant fermement le trépied et le plat. Prenez garde de ne pas vous brûler. Ne touchez jamais la fenêtre transparente du four, ni les parties métalliques de la porte ou de la cavité lors des manipulations d'aliments, ces parties pouvant être très chaudes.

Questions et réponses

Q.: Pourquoi mon four ne fonctionne-t-il pas?

R.: Si le four ne fonctionne pas, vérifiez les points suivants:

1. Le four est-il correctement branché ? Débranchez le câble électrique du four, attendez 10 secondes, puis rebranchez-le.
2. Vérifiez le disjoncteur et le fusible. Enclenchez de nouveau le disjoncteur ou remplacez le fusible si nécessaire.
3. Si tout est normal au niveau du disjoncteur ou du fusible, vérifiez le bon fonctionnement de la prise murale en y branchant un autre appareil électrique. Si cet appareil fonctionne, cela signifie que le problème se situe au niveau du four à micro-ondes. S'il ne fonctionne pas, cela signifie que la prise murale est défectueuse. Si le four à micro-ondes est défectueux, contactez un service d'entretien et de réparation agréé.

Q.: Est-il normal que mon four à micro-ondes produise des interférences sur mon récepteur de télévision?

R.: Des interférences radio ou TV peuvent se produire si un four à micro-ondes fonctionne à proximité. Ce même type d'interférence se produit lorsqu'on utilise de petits appareils électriques tels qu'un mixeur, un aspirateur, un sèche-cheveux, etc. La présence d'interférences ne signifie donc pas que le four à micro-ondes est défectueux.

Q.: Pourquoi l'éclairage intérieur de mon four faiblit-il?

R.: Si vous utilisez une puissance autre que la puissance maximale (800 W) du four, celui-ci doit moduler le courant en impulsions pour régler la puissance sur les niveaux les plus bas. Il en résulte un affaiblissement de l'éclairage intérieur du four ainsi que l'émission de petits bruits secs.

Q.: Il arrive parfois que de l'air chaud se dégage par les ouvertures d'aération du four. Pourquoi?

R.: La chaleur dégagée par la cuisson des aliments réchauffe l'air contenu dans la cavité du four. Cet air chaud est évacué du four par ventilation. Il n'y a pas de micro-ondes dans ce dégagement d'air. N'obstruez jamais ces aérations en cours de cuisson.

Q.: Puis-je utiliser un thermomètre traditionnel dans le four à micro-ondes?

R.: Vous le pouvez uniquement si vous cuisinez en mode GRIL. Le métal contenu dans certains thermomètres peut provoquer des étincelles dans votre four. Ne l'utilisez pas dans les modes de cuisson MICRO-ONDES et COMBINE.

Q.: Des ronflements et des cliquetis sont émis par le four lorsque je cuisine en mode combiné. D'où cela provient-il?

R.: Ces bruits, qui surviennent lors du passage du mode MICRO-ONDES au mode GRIL, sont tout à fait normaux.

QUELMICROONDES.COM

Entretien de l’appareil

1. Débranchez l’appareil avant de le nettoyer.
2. Veillez à ce que l’intérieur du four et les joints de la porte soient toujours propres. Enlevez les projections d’aliments ou les éclaboussures présentes sur les parois intérieures du four et sur les joints de la porte à l’aide d’un linge humide. Si le four est très sale, nettoyez-le à l’aide d’un produit de nettoyage non décapant. L’utilisation de détergents puissants ou abrasifs est vivement déconseillée. NE PAS UTILISER DE PRODUITS NETTOYANTS POUR FOURS TRADITIONNELS.
3. Nettoyez les surfaces extérieures du four à l’aide d’un linge humide. Veillez à ce que l’eau ne pénètre pas par les ouvertures d’aération du four afin de ne pas endommager ses différentes pièces.
4. Nettoyez le panneau de commandes à l’aide d’un linge doux et sec. N’utilisez pas de tampons abrasifs ou de détergents puissants. Lorsque vous nettoyez le panneau de commandes, laissez la porte du four ouverte afin d’éviter tout déclenchement inopiné. Après le nettoyage, ramener le SÉLECTEUR DE DURÉE à zéro.
5. Si de la condensation se forme à l’intérieur ou à l’extérieur de la porte du four, essuyez-la au moyen d’un linge doux. De la condensation peut se former lorsque le four fonctionne dans une pièce très humide. Cela n’est en aucun cas dû à un mauvais fonctionnement de l’appareil.
6. Il est parfois nécessaire de retirer le plateau tournant en verre afin de le nettoyer. Lavez-le à l’eau savonneuse chaude ou dans un lave-vaisselle.
7. L’anneau à roulettes et la sole du four doivent être nettoyés fréquemment pour éviter tout bruit excessif. La sole du four se nettoie simplement à l’eau chaude et au détergent doux. Essuyez-la ensuite avec un torchon propre. L’anneau à roulettes peut être lavé à l’eau savonneuse. Des vapeurs de cuisson s’accumulent en cas d'utilisation intensive, mais n’affectent aucunement la sole du four ou les roulettes de l’anneau. Lorsque vous retirez l’anneau à roulettes de la cavité du four pour le nettoyer, n’oubliez pas de le remettre à la bonne position.
8. Lorsque vous cuisinez en mode GRIL ou COMBINE, il est inévitable que des éclaboussures de graisse salissent les parois du four.Nettoyez régulièrement le four afin d’éviter qu’il dégage de la fumée en cours d’utilisation.
9. La maintenance du four ne peut être effectué que par du personnel qualifié. Pour toute opération de maintenance ou de réparation, adressez-vous à votre revendeur agréé.
10. Ne pas utiliser de nettoyeur-vapeur pour le nettoyage de votre four.
11. Il est indispensable de maintenir propre l'intérieur du four. Le non respect de cette consigne peut entraîner une détérioration notable des revêtements susceptible de réduire la durée de vie de votre appareil et pouvant même présenter un danger.
12. Les ouvertures d'aération ne doivent jamais être obturées. Vérifiez régulièrement qu'elles ne sont pas bouchées par des poussières ou d'autres objets. Si cela se produisait, la surchauffe du four affecterait son fonctionnement. Si les ouvertures d’aération sont bloquées, une surchauffe du four est possible. Cela peut empêcher son bon fonctionnement et donner lieu à une situation dangereuse.
13. N’utilisez pas de produit nettoyant abrasif ou de racloir métallique pour nettoyer la vitre de la porte du four. Les rayures ainsi occasionnées pourraient fragiliser la vitre.

QUELMICROONDES.COM

Fiche technique

Alimentation	230 V ~ 50 Hz	
Puissance d'entrée	Maximale	1250 W
	Micro-ondes	1250 W
	Gril	1000 W
Puissance de sortie	Micro-ondes	800 W (IEC-60705)
	Gril	1000 W
Dimensions extérieures	443 (L) x 340 (P) x 258 (H) mm	
Dimensions intérieures	306 (L) x 308 (P) x 215 (H) mm	
Poids (hors emballage)	12.0 kg	
Niveau sonore:	46 dB	

Caractéristiques techniques susceptibles d'être modifiées sans avis préalable.

QUELMICROONDES.COM

Fiche technique

Cet appareil répond aux normes européennes sur les perturbations électromagnétiques EMC (EMC = compatibilité électromagnétique) EN 55011. Selon cette norme, cet appareil appartient au Groupe 2, classe B et dans le périmètre requis. La classification groupe 2 signifie que l'énergie de fréquence radio est intentionnellement émise sous forme d'onde éléctromagnétique afin de réchauffer ou de cuire des aliments. Classe B signifie que ce produit est conforme à une utilisation domestique.

Information relatives à l'évacuation des déchets, destinées aux utilisateurs d'appareils électriques et électroniques (usage domestique)

Ce symbole sur les produits et/ou la documentation qui les accompagne signifie que les appareils électriques et électroniques ne doivent pas être jetés avec les ordures ménagères. Pour en assurer le traitement, la récupération et le recyclage appropriés, veuillez déposer ces appareils dans des centres de collecte désignés qui les accepteront gratuitement. D'autre part, dans certains pays, vous pourrez remettre vos produits à votre détaillant local contre l'achat d'un nouveau produit équivalent.

En éliminant correctement ce produit, vous contribuerez à la conservation des ressources vitales et à la prévention des éventuels effets négatifs sur l'environnement et la santé humaine qui pourraient survenir dans le cas contraire.

Afin de connaître le point de collecte le plus proche, veuillez contacter vos autorités locales. Des sanctions peuvent être appliquées en cas d'élimination incorrecte de ces déchets, conformément à la législation en vigueur.

Utilisateurs professionnels de l'Union européenne

Pour en savoir plus sur l'élimination des appareils électriques et électroniques, veuillez contacter votre revendeur ou fournisseur.

Information sur l'évacuation des déchets dans les pays ne faisant pas partie de l'Union européenne

Ce symbole n'est valable que dans les seuls pays de l'Union européenne.
Pour vous débarasser de ce produit, veuillez contacter vos autorités locales ou votre revendeur afin de connaître la procédure d'élimination à suivre.

Conformément à la directive CEM 2004/108/CE, article 9, par. 2 :
Centre d'essais Panasonic
Panasonic Service Europe, une division de Panasonic Marketing Europe GmbH
Winsbergring 15, 22525 Hambourg, République fédérale d'Allemagne.
Fabriqué pour Panasonic Corporation par GMMEAM
No. 6 Yong An RD, Beijiao, Shunde, Foshan, Guangdong, République populaire de Chine.

@ELMICROONDES.COM

Installazione e connessione del forno alla rete elettrica

Esaminate il vostro forno

Togliere il forno dall'imballaggio, rimuovendo ogni parte dell'imballo, ed esaminarlo per accertare che non vi siano danni quali ammaccature, rotture delle chiusure o incrinature del portello.
Non installare un forno se danneggiato: avvertire subito il vostro rivenditore.

Istruzioni per la messa a terra

IMPORTANTE: PER LA SICUREZZA PERSONALE QUESTO ELETTRODOMESTICO NECESSITA DI UNA CORRETTA MESSA A TERRA.
Se una presa di corrente non ha la messa a terra, è responsabilità e obbligo dell'acquirente sostituirla con una che ne sia fornita.

Avvertenze su voltaggio e alimentazione

Il voltaggio usato deve essere quello specificato sul forno. L'uso di un voltaggio più alto di quello indicato è pericoloso e può causare incendi o altri tipi di danni.

Sistemazione del forno

1. Il forno è progettato per essere utilizzato esclusivamente su un ripiano nei comuni ambienti domestici. Non deve essere incorporato o incassato in altri elementi. Collocare il forno su una superficie piana e stabile, a più di 85cm da terra.
2. Sistemare il forno in modo che sia facile scollegare l'apparecchio dalla rete elettrica estraendo la spina o agendo su un interruttore generale.
3. Per un funzionamento corretto, assicurarsi che il forno possa disporre di una sufficiente circolazione dell'aria.

Sistemazione su un piano:

a. Lasciate 15 cm di spazio dalla superficie superiore del forno, 10 cm. da quella posteriore e 5 cm. da una delle pareti laterali; una delle superfici laterali deve essere lasciata libera per almeno 40 cm.

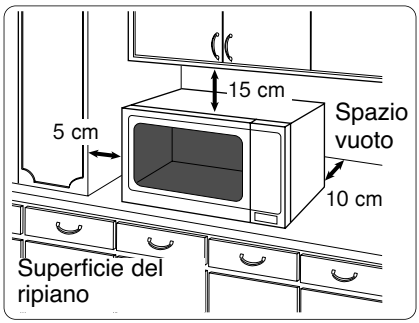

b. Se un lato del forno è posto rasente ad una parete, l'altro lato o la superficie superi ore non deve essere bloccata o aderire ad un'altra superficie.
4. Non posizionare questo forno vicino ad una cucina a gas o elettrica.
5. Non rimuovere i piedini d'appoggio del forno.
6. Questo forno è da utilizzare esclusivamente per uso domestico: non utilizzare all'aperto.
7. Non usare il forno in ambienti molto umidi.
8. Il cavo di alimentazione non deve toccare le pareti esterne del forno. Esso non deve venire in contatto con superfici calde. Non l asciare il cavo sospeso sopra un tavolo o un piano di lavoro.
Non immergere il cavo di alimentazione, la spina o il forno stesso nell'acqua.
9. Non ostruire le prese dell'aria sulla parte superiore e posteriore del forno. Se queste aperture vengono ostruite mentre l'apparec chio è in funzione, il forno si può surriscal dare. In questo caso l'elettrodomestico è pro tetto da un dispositivo termico di sicurezza che lo spegne e lo disattiva totalmente, fino a che il forno non si sia raffreddato.
10. Il forno non deve essere utilizzato con timer esterni o telecomandi separati.

Attenzione: superfici molto calde

QUELMICROONDE.COM

AVVERTENZE:

Istruzioni importanti per la sicurezza

1. Le guarnizioni del portello e le zone circostanti devono essere pulite con un panno umido. Nel caso in cui esse vengano danneggiate, non bisogna mettere in funzione il forno fino a quando un tecnico autorizzato non le abbia riparate.
2. Non cercare in alcun modo di modificare o riparare il forno in NESSUNA delle sue parti. Non rimuovere il pannello esterno dal forno per nessun motivo, poiché esso protegge dall'esposizione all'energia delle microonde. Le eventuali riparazioni devono essere eseguite esclusivamente da un servizio di assistenza tecnica qualificato Panasonic.
3. Non utilizzare l'apparecchio se ha il cavo elettrico o la spina danneggiati, se non funziona in modo corretto o se è stato danneggiato o fatto cadere. Tentare di riparare il forno è pericoloso per chiunque non sia un tecnico dell'assistenza appositamente istruito dal produttore.
4. Se viene danneggiato il cavo dell 'apparecchio, deve essere sostituito da un cavo speciale fornito dal fabbricante e installato da un centro di assistenza autorizzato Panasonic.
5. Non permettere che i bambini usino il forno da soli, senza la supervisione di un adulto! Fatelo SOLO nel caso in cui al bambino siano state date adeguate istruzioni e che quindi, sia in grado di usare il forno in modo sicuro e di capire il pericolo che può derivare da un uso improprio.
6. Liquidi o altri cibi non devono essere riscaldati in contenitori sigillati poiché questi potrebbero esplodere.
7. Questo apparecchio non è stato progettato per essere utilizzato da bambini, persone con capacità sensoriali o mentali ridotte o inesperte senza la supervisione o senza istruzioni da parte di una persona responsabile della loro sicurezza. Tenere lontano dai bambini.

QUELMICROONDE.COM

Istruzioni per la sicurezza

Utilizzazione del vostro forno

1. Non utilizzare il forno per nessun altro motivo che non sia la preparazione di cibo. Questo forno è stato progettato per riscaldare o cuocere il cibo. Non usare questo forno per riscaldare prodotti chimici o qualsiasi altra cosa al di fuori del cibo.
2. Prima di usare il forno, accertarsi che gli utensili siano adatti per la cottura a microonde.
3. Non cercare di asciugare giornali, abiti o altri materiali poiché potrebbero prendere fuoco.
4. Quando il forno non è in funzione, non riporre all'interno alcun oggetto al di fuori degli accessori del forno stesso, per evitare danni in caso di accensione accidentale del forno.
5. Le funzioni di cottura a microonde o combinazione non devono essere utilizzate con il forno vuoto per evitare di danneggiare l'elettrodomestico.
6. Se nel forno si sviluppa fumo o un inizio di incendio, ruotare la MANOPOLA DEL TIMER nella posizione zero e lasciare lo sportello chiuso. Staccare il cavo di alimentazione oppure interrompere l'alimentazione a livello del fusibile o del pannello dell'interruttore di circuito.

Funzionamento del grill

1. Le superfici esterne del forno, inclusa la ventola di raffreddamento ed il portello d'apertura, si scaldano durante la cottura a combinazione o con grill. Fate attenzione quando aprite o chiudete il portello del forno e quando inserite od estraete il cibo o gli accessori.
2. Il forno dispone di un grill nella parte superiore. Dopo aver utilizzato le funzioni COMBINAZIONE e GRILL, queste superfici saranno estremamente calde. È necessario prestare attenzione a non toccare l'elemento riscaldante.

   ATTENZIONE: dopo la cottura con queste funzioni, anche gli accessori del forno eventualmente utilizzati saranno molto caldi.
3. Le parti accessibili del forno possono diventare incandescenti durante l'utilizzo del grill: tenere i bambini lontano dal forno.
4. Se l'apparecchio è utilizzato in modalità Combinazione, i bambini devono utilizzare il forno solo con la supervisione di un adulto a causa delle elevate temperature generate.

Luce della cavità del forno

Consultare un centro assistenza autorizzato nel caso in cui si rendesse necessario riparare o cambiare la lampadina che illumina la cavità del forno.

Accessori

Il forno contiene alcuni accessori: seguire sempre le istruzioni per il loro uso.

Vassoio di vetro

1. Non utilizzare il forno se l'anello e il vassoio in vetro non sono al loro posto.
2. Non adoperare un vassoio di vetro diverso da quello originale Panasonic, che è stato studiato appositamente per questo forno.
3. Se il vassoio di vetro diventa caldo, lasciarlo raffreddare prima di pulirlo o di metterlo nell'acqua.
4. Il vassoio di vetro può girare in entrambi i sensi.
5. Se il cibo o il recipiente posti sul vassoio di vetro toccano le pareti del forno e fermano la rotazione del vassoio, quest'ultimo riprenderà automaticamente a girare nella direzione opposta: ciò è perfettamente normale.
6. Non cuocere il cibo direttamente sul vassoio di vetro.

Anello

1. L'anello e il fondo del forno devono essere puliti frequentemente per impedire eccessiva rumorosità e la formazione di depositi di alimenti.
2. L'anello deve essere sempre utilizzato insieme al vassoio di vetro per cucinare.

Griglia di metallo

1. Usare la griglia di metallo per facilitare la doratura di piccole porzioni ed ottenere una buona circolazione del calore.
2. Non mettere nessun contenitore metallico direttamente a contatto con la griglia di metallo quando si usa la funzione COMBINAZIONE con le MICROONDE.
3. Non usare la griglia di metallo nella modalità solo MICROONDE.

OVENMICROONDES.COM

Informazioni importanti

1) **Tempi di cottura**
Il tempo di cottura dipende dalle condizioni, dalla temperatura, dalla quantità di cibo e dal tipo di stoviglie impiegate.

Cominciare a cuocere inserendo il tempo di cottura più breve per evitare una cottura eccessiva. Se il cibo non risulta cotto a sufficienza, si può sempre farlo cuocere ancora per un po'.

Nota: Se i tempi di cottura consigliati dovessero risultare eccessivi, il cibo si rovinerà e, in casi estremi, potrebbe addirittura prendere fuoco, danneggiando anche l'interno del forno.

2) **Piccole quantita' di cibo**
Piccole quantità di cibo o cibi con un basso contenuto di umidità possono bruciarsi, seccarsi eccessivamente o incendiarsi se cotti troppo a lungo. Se l'alimento introdotto nel forno dovesse incendiarsi, lasciare chiuso il portello, spegnete il forno e togliete la spina dalla presa.

3) **Uova**
Non cuocere le uova nel loro guscio e le uova sode intere nel forno a microonde. La pressione all'interno del forno può aumentare fino a provocare l'esplosione delle uova, anche dopo che la fase di riscaldamento del forno a microonde è terminata.

4) **Bucherellare le superfici non porose**
I cibi che non hanno un superficie porosa, come ad esempio, patate, tuorli d'uovo e salsicce, devono essere bucherellate prima della cottura a microonde per evitare che scoppino.

5) **Termometro per carni**
Usare un termometro per carni per controllare il grado di cottura di arrosti e pollame, solo quando la carne è stata tolta dal forno. Non usare un comune termometro per carni durante la cottura a microonde, per evitare l'emissione di scintille.

6) **Liquidi**
Quando si riscaldano dei liquidi (come ad es. zuppe, salse o bevande) nel forno a microonde, può capitare che arrivino al punto di ebollizione senza che in superficie si evidenzi la formazione di bolle: questa situazione può manifestarsi, anche all'improvviso, con la formazione di grumi o la fuoriuscita del liquido dal recipiente. Per evitare ciò devono essere prese le seguenti precauzioni:

a) evitare l'uso di contenitori con pareti alte ed a collo stretto;
b) non surriscaldare;
c) mescolare i liquidi prima di mettere il contenitore nel forno, ed anche a metà del tempo di cottura;
d) dopo avere riscaldato, lasciare riposare nel forno. Mescolare nuovamente il contenuto (facendo attenzione a non scottarsi).

7) **Carta, plastica**
Se si riscalda il cibo in contenitori di carta e/o di plastica, controllare spesso il forno poiché questo tipo di contenitori possono incendiarsi se surriscaldati.
Non usare prodotti di carta riciclata (per es. rotoli di carta da cucina) a meno che sul prodotto sia espressamente indicato "adatto per l'uso nel forno a microonde". Infatti alcuni prodotti in carta riciclata possono contenere impurità che possono causare scintille e/o incendi durante l'uso.
Togliere eventuali legature di filo o nastro prima di inserire nel forno involucri e cartocci da rosticceria.

8) **Utensili/pellicole**
Non riscaldare lattine o bottiglie chiuse perché potrebbero esplodere.
Non utilizzare contenitori in metallo o stoviglie con inserti in metallo (es. decori dorati o manici) per la cottura a microonde perché potrebbero causare l'emissione di scintille.
Se vengono impiegati fogli di alluminio, aghi per spiedini o utensili in genere in metallo, la distanza tra essi e le pareti del forno ed il portello deve essere di almeno 2 cm. per evitare l'emissione di scintille.

9) **Biberon/brocche**
Agitare o mescolare bene il contenuto di biberon e brocche.
Controllare la temperatura prima di consumare il contenuto per evitare di scottarsi.
La parte superiore, la tettarella dei biberon e il coperchio dei vasetti di cibi per neonati devono essere rimossi prima di mettere biberon e vasetti in forno.

OWNERMANUALS.COM

Il vostro forno

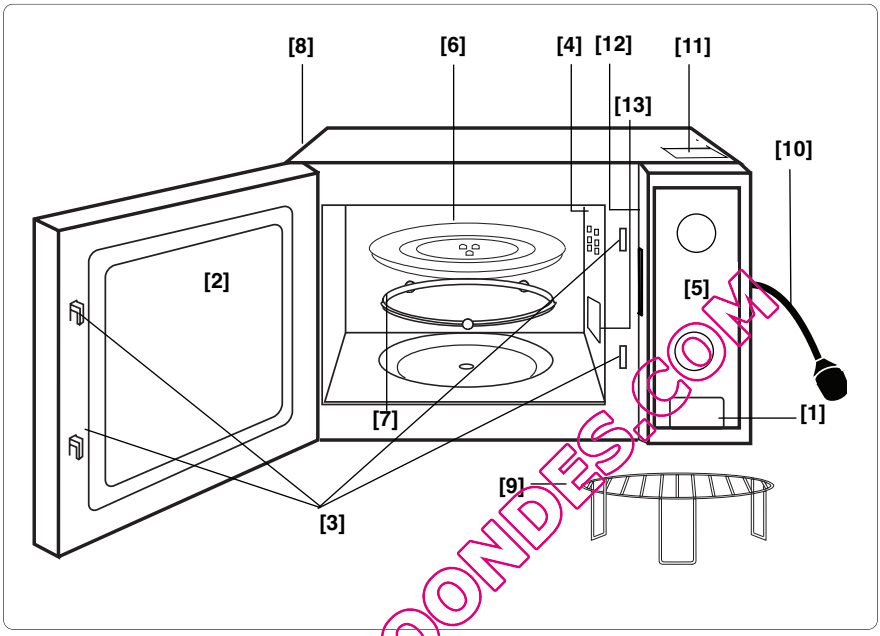

QUELMICROONDES.COM

(1) Pulsante di apertura della porta
Per aprire la porta, premere il pulsante. L'apertura della porta durante la cottura provoca un'interruzione momentanea della cottura stessa, ma non la cancellazione delle impostazioni selezionate in precedenza.

(2) Finestra del forno

(3) Sistema di bloccaggio di sicurezza della porta

(4) Presa di ventilazione del forno

(5) Pannello di controllo

(6) Vassoio di vetro

(7) Anello rotante

(8) Prese esterne di ventilazione del forno

(9) Griglia di metallo

(10) Cavo di alimentazione

(11) Etichetta di avvertenza (Superficie calda)

(12) Etichetta d' identificazione

(13) Guida di alimentazione delle microonde del forno (Non rimuovere)

Pannelli di controllo

NN-K101WM/NN-K121MM

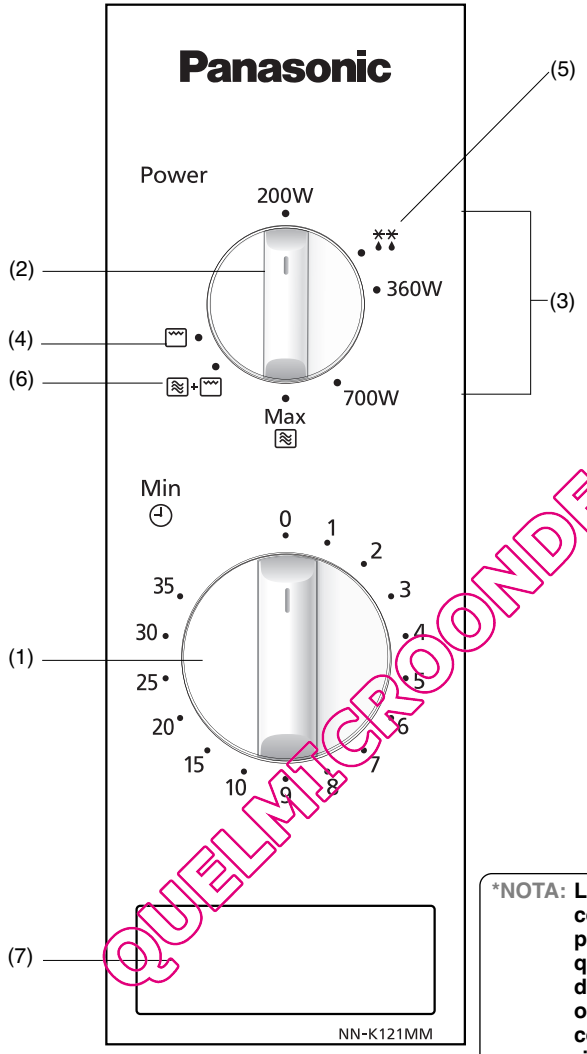

QUELMICROONDES.COM

*NOTA: **La configurazione del pannello comandi del vostro microonde potrebbe differire da quella qui indicata, a seconda della diversa colorazione. In ogni caso, le funzioni dei comandi (tasti e manopole), rimangono identiche.**

(1) **Manopola di impostazione tempo**
(2) **Manopola di selezione della modalità di cottura**
(3) **Livelli di potenza microonde**
(4) **Modalità del grill**
(5) **Livello di potenza per lo scongelamento**
(6) **Modalità di cottura combinata**
(7) **Tasto di apertura porta**

Cottura a microonde

Potenza	
Alta	**800 Watt**
Media	**700 Watt**
Bassa	**360 Watt**
Scongelamento	**270 watt**
Riscaldamento	**200 Watt**

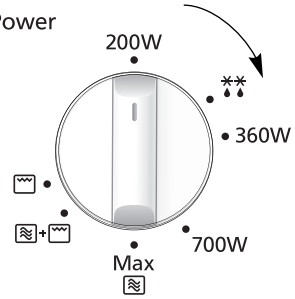

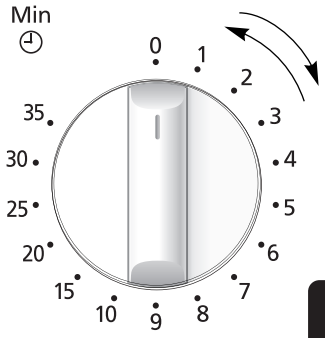

- Ruotare la manopola per selezionare il livello di potenza desiderato.
- Ruotando la manopola, impostare il tempo di cottura. Se la porta è chiusa, il tempo di cottura inizierà immediatamente. Per tempi di cottura brevi ruotare sempre la manopola su 2 minuti e poi regolare il tempo in base alle esigenze.

Italiano

Nota

1. **Per controllare il cibo durante la cottura è sufficiente aprire la porta. La cottura si interromperà automaticamente. Per proseguire la cottura, chiudere la porta.**
2. **Per interrompere la cottura, ruotare la manopola di impostazione tempo sullo zero. Il tempo di cottura può essere reimpostato in qualsiasi momento durante il ciclo di cottura, ruotando sempre la manopola d' impostazione tempo sullo zero.**
3. **Quando il cibo viene tolto dal forno al termine della cottura, verificare cle la manopola sia sullo zero.**
4. **Il vassoio di vetro deve essere sempre collocato nel forno durante l'utilizzo.**

QUELMICROONDES.COM

Scongelamento

** La potenza necessaria per lo scongelamento è 270 Watt.

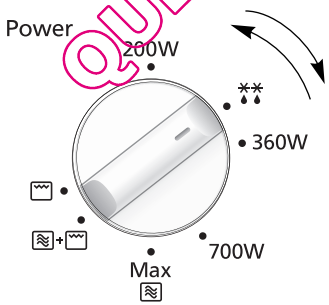

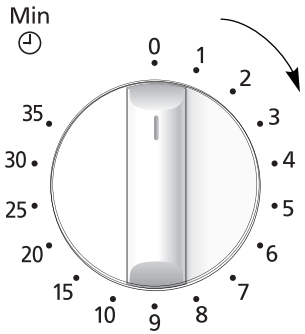

- Selezionare la potenza per lo scongelamento ruotando la manopola.
- Impostare il tempo di scongelamento ruotando la manopola. Se la porta è chiusa, il tempo di cottura inizierà immediatamente. Per tempi di cottura brevi ruotare sempre la manopola su 2 minuti e poi regolare il tempo in base alle esigenze.

Istruzioni per lo scongelamento dei cibi

Suggerimenti per lo scongelamento dei cibi

TEMPI DI RIPOSO

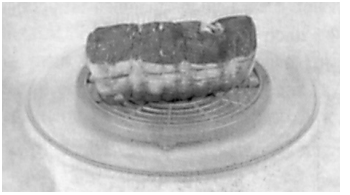

Singole porzioni di cibo possono essere cucinate quasi immediatamente dopo lo scongelamento. È normale che porzioni grandi di cibo restino congelate nel mezzo. Prima di cucinarle, lasciarle a temperatura ambiente per **almeno un'ora**. Durante il tempo di riposo, la temperatura si distribuirà uniformemente e il cibo si scongelerà per conduzione. **NOTA:** Se il cibo non deve essere cotto immediatamente, metterlo in frigorifero. Non congelare mai di nuovo cibi scongelati senza prima averli cotti.

TRANCI DI CARNE E POLLAME

È preferibile mettere i tranci di carne su una piattino rovesciato o su una griglia di plastica per evitare che non rimangano nel sangue prodotto. È indispensabile proteggere le parti delicate o sporgenti di questo cibo con piccoli pezzi di foglio di alluminio per evitare che tali parti cuociano. Non è pericoloso utilizzare piccoli pezzi di foglio nel forno, a condizione **che non entrino in contatto con le sue pareti.**

CARNE TRITA O DADINI DI CARNE E PESCE

Dato che la parte esterna di tali cibi si scongela velocemente, è necessario separarli, rompere parecchie volte i blocchi in pezzi durante lo scongelamento e toglierli dal forno una volta scongelati.

PICCOLE PORZIONI DI CIBO

Le braciole e i pezzi di pollo devono essere separati il più presto possibile, in modo che possano scongelare in maniera uniforme anche all'interno. Le parti grasse e le estremità si scongelano più velocemente. Metterle vicino al centro del piatto girevole o proteggerle.

PANE

Le pagnotte richiedono un tempo di riposo, per permettere uno scongelamento uniforme al centro. Il tempo di riposo può essere accorciato se le fette sono seperate, e i panini e le pagnotte tagliati metà.

GUELMICROONDES.COM

Cottura con il grill

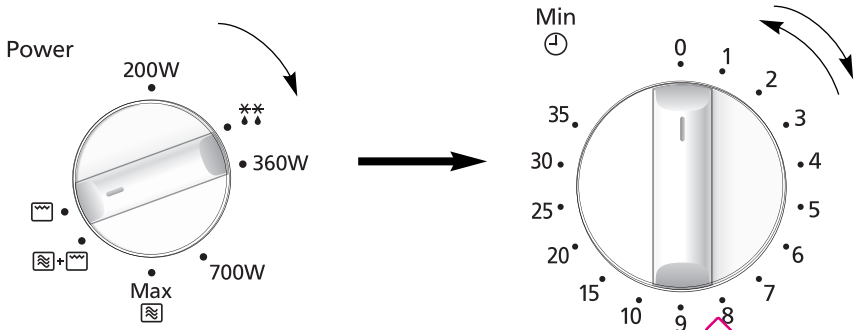

- Ruotare la manopola di selezione della modalità di cottura nella posizione grill.
- Impostare il tempo di cottura con il grill ruotando la manopola di impostazione tempo. Se la porta è chiusa, il tempo di cottura inizierà immediatamente. Per tempi di cottura brevi ruotare sempre la manopola su 2 minuti e poi regolare il tempo in base alle esigenze.

Nota

1. Posizionare il cibo sulla griglia sopra il vassoio di vetro. Collocare sotto il cibo un piatto resistente alle alte temperature (in Pyrex®) per raccogliere il grasso di cottura.
2. Non coprire mai il cibo durante la cottura con il grill.
3. NON provare a preriscaldare il grill.
4. Il grill funziona solo con lo sportello del forno chiuso. Non è possibile utilizzare la funzione del grill con lo sportello del forno aperto.
5. Durante il programma di cottura solo GRILL, le microonde non vengono utilizzate.
6. A metà cottura molti cibi devono essere girati. Per girare i cibi, aprire lo sportello del forno e rimuovere con CAUTELA la griglia utilizzando guanti da forno.
7. Dopo aver girato il cibo, rimetterlo nel forno e chiudere lo sportello. La modalità grill riprende non appena viene chiuso lo sportello del forno. Sul display riprenderà la visualizzazione del tempo di cottura residuo. È consigliabile aprire spesso lo sportello del forno per verificare i progressi del cibo durante la cottura con il grill.
8. È normale che l'incandescenza delle resistenze del grill aumenti o diminuisca durante la cottura. Pulire sempre il forno dopo aver utilizzato il grill e prima di utilizzare la cottura a microonde o combinata.
9. Dopo che il Grill è stato usato, il termostato può spegnersi per evitare che il forno si surriscaldi. Se il grill è sottoposto a un uso prolungato, lasciare che il forno si raffreddi tra una cottura e l'altra.

OUTLETPRODUCTS.COM

ATTENZIONE: La griglia deve essere sempre utilizzata insieme al vassoio di vetro. Rimuovere dal forno la griglia e il piatto resistente alle alte temperature, tenendoli saldamente. Non toccare la lastra esterna in vetro o le parti metalliche interne della porta o del forno quando si introduce o si estrae il cibo dal forno per evitare possibili ustioni dovute all'alta temperatura interna.

Cottura combinata

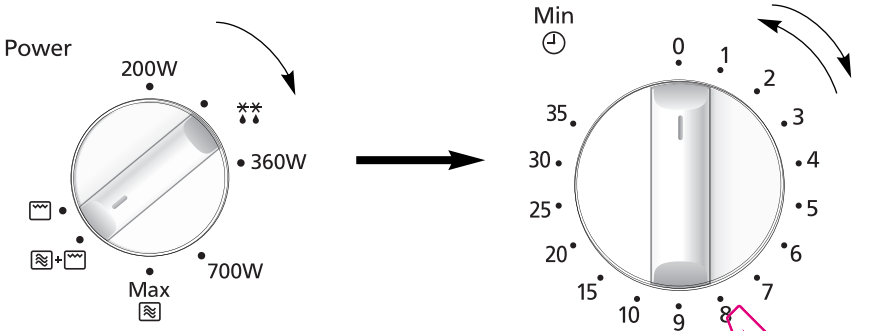

- Ruotare la manopola di selezione della modalità di cottura, nella posizione cottura combinata + (Microonde 230W + Grill 710W).
- Ruotare la manopola di impostazione tempo, per impostare il tempo di cottura. Se la porta è chiusa, il tempo di cottura inizierà immediatamente. Per tempi di cottura brevi ruotare sempre la manopola su 2 minuti e poi regolare il tempo in base alle esigenze.

Nota

1. La griglia è stata creata per essere utilizzata nella **cottura combinata** e con il grill. Non utilizzare altri accessori metallici ad eccezione di quelli in dotazione con il forno. Per raccogliere il grasso di cottura, utilizzare sempre un piatto resistente alle alte temperature.
2. Utilizzare la griglia solo come indicato. NON utilizzare la griglia con meno di 200 gr. di cibo in programma manuale. Per le piccole quantità di cibo non utilizzare la **cottura combinata**, ma la COTTURA CON IL GRILL o la COTTURA A MICROONDE, per ottenere migliori risultati.
3. Non coprire mai i cibi durante la **cottura combinata**.
4. NON preriscaldare il grill per la **cottura combinata.**
5. Il fenomeno dell'arco elettrico si può verificare se viene utilizzata una quantità sbagliata di cibo, se la griglia è stata danneggiata, o se è stato utilizzato accidentalmente un contenitore di metallo. Questo fenomeno si verifica con flash di luce azzurra all'interno del forno. Se si dovesse verificare, spegnere immediatamente il forno.
6. È consigliabile cucinare alcuni cibi in **cottura combinata** senza utilizzare la griglia, ad esempio gli arrosti, i cibi gratinati, le torte e i budini. Questi cibi dovrebbero essere cotti in un recipiente non metallico, resistente alle alte temperature posto direttamente sul vassoio di vetro.
7. Per i programmi di cottura combinata NON utilizzare contenitori da FORNO A MICROONDE in plastica (a meno che non siano idonei alla **cottura combinata**). I piatti devono essere resistenti al calore del grill - ideali sono ad esempio quelli in vetro resistente alle alte temperatura come il Pyrex® o la ceramica.
8. NON utilizzare piatti o contenitori in metallo, poiché le microonde non riescono a penetrare nel cibo in maniera uniforme.
9. Dopo che il Grill è stato usato, il termostato può spegnersi per evitare che il forno, si surriscaldi. Se il grill è sottoposto a un uso prolungato, lasciare che il forno si raffreddi tra una cottura e l'altra.

ATTENZIONE: La griglia deve essere sempre utilizzata insieme al vassoio di vetro. Rimuovere dal forno la griglia e il piatto resistente alle alte temperature, tenendoli saldamente. Indossare i guanti da forno per rimuovere gli accessori, poiché le pareti del forno si surriscaldano. Non toccare la lastra esterna in vetro o le parti metalliche interne della porta o del forno quando si introduce o si estrae il cibo dal forno per evitare possibili ustioni dovute all'alta temperatura interna.

QUELMICROONDE.COM

Domande e risposte

D: Perché il forno non si accende?

R: Quando il forno non si accende, verificare i punti seguenti:

1. Il forno è stato collegato saldamente alla presa di corrente? Estrarre la spina dalla presa, attendere 10 secondi e reinserirla.
2. Verificare l'interruttore e il fusibile. Riaccendere l'interruttore o sostituire il fusibile qualora fosse saltato o bruciato.
3. Se l'interruttore e il fusibile sono a posto, collegare un altro apparecchio alla presa di corrente. Se questo apparecchio funziona, il problema risiede probabilmente nel forno stesso. Se questo secondo apparecchio collegato non funziona, il problema risiede probabilmente nella presa di corrente. Se il problema dovesse essere nel forno stesso, contattare un centro di assistenza qualificato.

D: Il mio forno a microonde causa delle interferenze all'apparecchio TV. È normale?

R: È possibile che si verifichino delle interferenze durante la cottura con il forno a microonde. Questa interferenza è simile a quella causata da piccoli elettrodomestici quali frullatori, aspirapolvere, asciugacapelli, ecc. Questo non vuol dire che il forno a microonde sia difettoso.

D: Perché la luce del forno si attenua?

R: Quando si cucina con una potenza elettrica diversa da 800W (potenza ALTA) il forno deve operare un ciclo per ottenere i livelli di potenza più bassi. La luce del forno si attenua e si possono udire dei clicchettii mentre il forno compie il suo ciclo.

D: Talvolta proviene dell'aria calda dalle prese di ventilazione del forno. Perché?

R: Il calore emanato dal cibo che viene cotto riscalda l'aria nella cavità del forno. Questa aria calda viene portata fuori dal forno dal movimento dell'aria all'interno del forno. Non ci sono microonde nell'aria. Le prese di ventilazione del forno non devono mai essere bloccate durante la cottura.

D: Posso usare un termometro convenzionale da forno, nel microonde?

R: È possibile fare ciò solo se si sta usando la modalità di cottura GRILL. Il metallo che si trova in alcuni termometri potrebbe causare la formazione di archi nel forno e non deve essere usato nelle modalità di cottura MICROONDE e nel programma combinato.

D: Quando cucino con il programma combinato, si sentono ronzii e clicchettii provenienti dal forno. Che cosa provoca questi rumori?

R: I rumori sono dovuti al fatto che il forno passa automaticamente dalla potenza MICROONDE alla potenza GRILL per eseguire il programma combinato impostato. Questo è normale.

@ELMICROONDES.COM

Cura del forno a microonde

1. Prima di procedere alla pulizia del forno, scollegarlo dalla presa di corrente.
2. Mantenere puliti l'interno del forno, le giunture della porta e le superfici vicine a queste. Pulire gli schizzi di cibo e i liquidi versati che aderiscono alle pareti del forno passando un panno umido sulle giunture della porta e sulle superfici vicine. È possibile utilizzare un detergente neutro nel caso in cui le giunture fossero molto sporche. Non è raccomandato l'uso di detergenti concentrati o abrasivi.

   NON UTILIZZARE I PRODOTTI PER LA PULIZIA DEI FORNI DISPONIBILI IN COMMERCIO
3. La superficie esterna del forno deve essere pulita con un panno umido. Per evitare di danneggiare le parti operative all'interno del forno, evitare di far penetrare dell'acqua nelle prese di ventilazione.
4. Se il pannello di controllo si sporca, pulirlo con un panno morbido e asciutto. Non usare forti detergenti né spugnette abrasive sul pannello di controllo. Quando si pulisce il pannello di controllo lasciare la porta aperta per evitare l'accensione accidentale del forno. Dopo la pulizia, premere il pulsante di ARRESTO/ ANNULLAMENTO per cancellare il display o ripristinare la MANOPOLA del timer sulla posizione ZERO.
5. Se si accumula del vapore all'interno o intorno alla parte esterna della porta del forno, passarvi sopra un panno morbido. Questo può accadere quando il forno a microonde viene usato in condizioni di forte umidità e non indica assolutamente un cattivo funzionamento dell'apparecchio.
6. Occasionalmente è necessario rimuovere il vassoio di vetro per pulirlo. Lavare il vassoio in acqua calda e detersivo o lavastoviglie.
7. L'anello e il fondo del forno devono essere puliti regolarmente per evitare eccessiva rumorosità. È sufficiente lavare la superficie inferiore interna con acqua calda e un detergente neutro, quindi asciugare con un panno asciutto. L'anello può essere lavato con acqua e sapone neutro. Con l'uso si accumulano i vapori di cottura che, tuttavia, non compromettono in alcun modo la superficie inferiore o le rotelle dell'anello. Dopo aver rimosso dal fondo e pulito l'anello, assicurarsi di riposizionarlo correttamente.
8. Quando si usano le modalità di cottura GRILL o di PROGRAMMA COMBINATO, alcuni cibi inevitabilmente produrranno schizzi di grasso sulle pareti del forno. Se il forno non viene pulito regolarmente, potrebbe cominciare a esalare del fumo quando viene utilizzato.
9. La manutenzione di questo forno deve essere eseguita unicamente da personale qualificato. Per la manutenzione e le riparazioni del forno, contattare il più vicino centro di assistenza autorizzato Panasonic.
10. Non utilizzare pulitori a vapore.
11. La mancanza di attenzione alla pulizia del forno può portare al deterioramento delle superfici, riducendo la vita operativa dell'apparecchio e creando situazioni a rischio.
12. Tenere sempre sgombre da ostacoli le aperture di ventilazione. Controllare che le aperture collocate sulla parte alta, bassa o posteriore del forno non siano ostruite da polvere o altro materiale. In caso contrario, il forno potrebbe surriscaldarsi e non funzionare o funzionare in maniera anomala. L'ostruzione degli sfiati causa il surriscaldamento del forno, pregiudicandone il funzionamento e causando una situazione potenzialmente pericolosa.
13. Non utilizzare detergenti abrasivi o raschietti di metallo appuntiti per pulire il vetro del forno in quanto possono graffiare la superficie e, di conseguenza, danneggiare il vetro.

QUELMICROONDES.COM

Caratteristiche tecniche

Alimentazione:	230 V ~ 50 Hz	
Consumo energetico:	Massimo;	1250 W
	Microonde;	1250 W
	Grill;	1000 W
Uscita:	Microonde;	800 W (IEC-60705)
	Grill;	1000 W
Dimensioni esterne:	443 (L) x 340 (P) x 258 (A) mm	
Dimensioni della cavità del forno	306 (L) x 308 (P) x 215 (A) mm	
Peso senza imballaggio	12.0 kg	
Rumore:	46 dB	

Le caratteristiche tecniche sono soggette a modifiche senza preavviso.

QUELMICROONDES.COM

Caratteristiche tecniche

Questo prodotto è conforme agli attuali standard Europei per la Compatibilità Elettromagnetica, in ottemperanza alle norme EN 55011.Secondo gli standard menzionati questo prodotto rientra nel gruppo 2, classe B, all'interno dei limiti richiesti. Gruppo 2; significa che la radio frequenza è generata sotto forma di emissione elettromagnetica adatta allo scopo di riscaldare o cuocere i cibi. Classe B: significa che questo prodotto può essere utilizzato nel normale ambito casalingo.

Informazioni per gli utenti sullo smaltimento di apparecchiature elettriche ed elettroniche obsolete (per i nuclei familiari privati)

Questo simbolo sui prodotti e/o sulla documentazione di accompagnamento significa che i prodotti elettrici ed elettronici usati non devono essere mescolati con i rifiuti domestici generici.
Per un corretto trattamento, recupero e riciclaggio, si prega di portare questi prodotti ai punti di raccolta designati dove verranno accettati gratuitamente. In alternativa, in alcuni paesi, potrebbe essere possibile restituire i prodotti al rivenditore locale al momento dell'acquisto di un nuovo prodotto equivalente.
Uno smaltimento corretto di questo prodotto contribuirà a far risparmiare preziose risorse ed evitare potenziali effetti negativi sulla salute umana e sull'ambiente che potrebbero derivare, altrimenti, da uno smaltimento inadeguato. Per ulteriori dettagli, consultare la propria autorità locale o il più vicino punto di raccolta designato.
In caso di smarrimento scorretto di questo materiale di scarto, è possibile incorrere in penali, conformemente alle leggi in vigore sul territorio nazionale.

Per gli utenti aziendali dell'Unione europea

Qualora si desideri smaltire apparecchiature elettriche ed elettroniche, contattare il rivenditore o il fornitore per ulteriori informazioni.

Informazioni sullo smaltimento in paesi al di fuori dell'Unione europea.

Questo simbolo è valido solo nell'Unione europea.
Qualora si desideri smaltire questo prodotto, contattare le autorità locali o il rivenditore e chiedere informazioni sul metodo corretto di smaltimento.

Conforme alla direttiva 2004/108/CE, articolo 9(2):
Panasonic Testing Centre
Panasonic Service Europe, una divisione di Panasonic Marketing Europe GmbH
Winsbergring 15, 22525 Amburgo, Germania.
Prodotto per Panasonic Corporation da GMMEAM
No. 6 Yong An RD, Beijiao, Shunde, Foshan, Guangdong, Repubblica Pololare Cinese.

QUELMICROONDES.COM

Instalación y conexión

Examine su horno microondas

Desembale el horno, saque todo el material de embalaje y examine que el horno no tenga ningún daño como abolladuras, pestillos de la puerta rotos o grietas en la puerta. Si encuentra cualquier daño, notifíquelo a su distribuidor inmediatamente. No instale un horno microondas dañado.

Instrucciones para conexión a tierra

IMPORTANTE: ESTA UNIDAD TIENE QUE ESTAR DEBIDAMENTE CONECTADA EN TIERRA, POR SU SEGURIDAD PERSONAL.

Si su salida de CA no está conectada en tierra, es responsabilidad personal del cliente tenerla reemplazada con un enchufe de pared apropiado conectado a tierra.

Voltaje de funcionamiento

El voltaje tiene que ser el mismo que está especificado en la etiqueta que está sobre el horno. Si se usa un voltaje más alto que el especificado, puede causar un incendio u otros daños.

Colocación del horno

1. Este horno está diseñado únicamente para su uso en encimeras caseras. No está diseñado para utilizarlo empotrado ni dentro de un armario.Coloque el horno sobre una superficie plana y estable, a más de 85 cm por encima del suelo.
2. Cuando se instale este horno, debe ser fácil aislar el aparato del suministro de electricidad, tirando de la clavija o accionando el disyuntor.
3. Para que el funcionamiento sea el apropiado, hay que asegurar una circulación suficiente de aire para el horno.

Uso sobre una superficie:

a. Hay que dejar 15 cm de espacio libre por encima del horno, 10 cm por detrás y 5 cm por un lado, mientras que el otro lado debe estar despejado más de 40 cm.

b. Si un lado del horno está colocado a nivel de una pared, el otro lado o la parte superior no debe estar bloqueado.

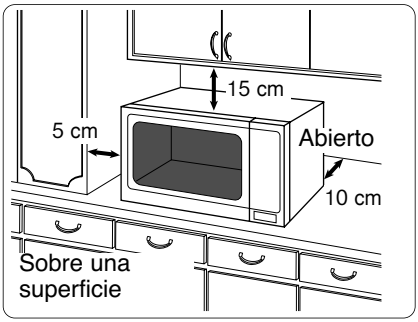

4. No coloque este horno cerca de una cocina eléctrica o de gas.
5. No deben sacarse los apoyos inferiores.
6. Este horno es sólo para uso doméstico. No usarlo al aire libre.
7. Evitar el uso del horno microondas en ambientes de humedad alta.
8. El cable de la corriente no debe tocar el exterior del horno. Mantener el cable alejado de superficies calientes. No deje el cable colgando del borde de una mesa o de un mostrador. No sumerja en agua el cable, la clavija ni el horno.
9. No bloquee las rejillas de ventilación situadas en la parte superior y trasera del horno. Si estas rejillas están bloqueadas durante la operación, el horno puede sobrecalentarse. En este caso el horno está protegido por un dispositivo de seguridad térmico y reanuda la operación únicamente tras haberse enfriado.
10. Este aparato no está diseñado para funcionar mediante un temporizador externo ni un sistema de control remoto independiente.

Atención: Superficies calientes

QUEMICOONDES.COM

Aviso

Instrucciones de seguridad importantes

1. Los cierres de la puerta y las áreas de cerrado de la puerta deben limpiarse con un paño húmedo. El aparato debe inspeccionarse para ver si tiene daños en los cierres de la puerta y en las áreas de cierre de la misma y si éstas áreas están dañadas, no debe ha-cerse funcionar el aparato hasta que haya sido reparado por un técnico formado por el fabricante.
2. No intente forzar o hacer cualquier ajuste o reparación a la puerta, alojamiento del panel de control, mandos de interrupción de seguridad o cualquier otra parte del horno. No saque el panel exterior del horno que proporciona protección contra la exposición a la energía de microondas. Las reparaciones deben ser realizadas por una persona de servicio cualificada.
3. No haga funcionar este aparato si tiene un CABLE o CLAVIJA estropeados. Si no trabaja apropiadamente, está estropeado o se ha caído, es peligroso realizar el servicio de reparación por alguien que no sea del servicio técnico formado por el fabricante.
4. Si el cable de suministro eléctrico este aparato está estropeado, debe remplazarlo por el cable especial disponible del fabricante.
5. No permita a los niños el uso del horno sin supervisión, solamente cuando se hayan dado las instrucciones adecuadas para que el niño sea capaz de usar el horno de forma segura y entienda los riesgos que pueden derivarse de un uso inapropiado.
6. Nunca deberá calentar líquidos o calquier otro tipo de alimento en recipientes herméticos ya que existe el riesgo de que estallen por culpa de la presión.
7. Este aparato no está diseñado para el uso por parte de personas (incluidos niños) con las capacidades físicas o sensoriales reducidas, o falta de experiencia y conocimientos, a no ser que sean responsables de su seguridad. Los niños deberían vigilarse para garantizar que no jueguen con el aparato.

QUELMICROONDES.COM

Instrucciones de seguridad

Utilización de su horno

1. No use el horno para ninguna otra razón que no sea la preparación de comida. Este horno está diseñado específicamente para calentar, descongelar o cocinar alimentos. No use este horno para calentar productos químicos u otros productos no-alimenticios.
2. Antes de utilizarlo, verifique que los utensilios/recipientes son adecuados para su uso en hornos microondas.
3. No intente usar este horno microondas para secar periódicos, ropa o cualquier otro material. Podrían incendiarse.
4. Cuando no vaya a usarse el horno, no guarde en el interior del mismo otros objetos que no sean los accesorios del horno, para que no se ponga en marcha accidentalmente.
5. No se hará funcionar el aparato mediante las funciones MICROONDAS o COMBINADO, SI NO HAY COMIDA EN EL HORNO ya que se podría estropear.
6. Si sale humo o fuego del horno, vuelva a poner el BOTÓN GIRATORIO DE SELECCIÓN DE TEMPORIZADOR a la posición de cero y deje la puerta cerrada. Desconecte el cable eléctrico o corte la corriente en el fusible o en el panel de distribución.

Funcionamiento de la resistencia

1. Las superficies exteriores del horno, incluidos los ventiladores de aire en la cabina y la puerta del horno, se calentarán durante el COMBINADO y el GRILL; tener cuidado al abrir o cerrar la puerta y al introducir o sacar comida y accesorios.
2. El horno dispone de un grill situado en la parte de arriba del horno. Después de usar la función COMBINACIÓN y GRILL, estas superficies estarán muy calientes. Se ha de tener cuidado de no tocar el elemento calentador situado dentro del horno.
   Nota: Después de cocinar mediante estas formas, los accesorios del horno estarán muy calientes.
3. Los niños deben mantenerse alejados ya que las superficies pueden llegar a estar calientes.
4. Cuando el aparato funcione en el modo de combinación, los niños sólo deben usar el horno bajo la supervisión de un adulto debido a las temperaturas generadas.

Lámpara del Horno

Cuando sea necesario reemplazar la lámparadel horno, por favor consulte al servicio técnico.

Accesorios

El horno viene equipado con una variedad de accesorios. Seguir siempre las indicaciones dadas para el uso de los accesorios.

Bandeja de cristal

1. No haga funcionar el horno sin el aro de rodillo y la bandeja de vidrio en su lugar.
2. Nunca usar otro tipo de bandeja de cristal que no sea la diseñada especialmente para este horno.
3. Si la bandeja de cristal está caliente, deberá dejarla enfriar antes de limpiarla o sumergirla en el agua.
4. La bandeja de cristal puede girar en cualquier dirección.
5. Si el recipiente de comida colocado sobre la bandeja de cristal toca las paredes del horno, se detendrá momentáneamente y ésta girará automáticamente en la dirección contraria. Esto es normal.
6. No cocine alimentos directamente sobre la bandeja de cristal.

Aro de rodillo

1. El aro de rodillo y el suelo del horno deben limpiarse con frecuencia para evitar los ruidos y la acumulación de restos de alimentos.
2. Hay que utilizar siempre el aro de rodillo para cocinar junto con la bandeja de vidrio.

Parrilla

1. La Parrilla se utiliza para gratinar y dorar los platos pequeños y para ayudar a la buena circulación del calor.
2. No use ningún recipiente metálico sobre la Parrilla en COMBINADO con MICROONDAS.
3. No utilice la parrilla en la modalidad de MICROONDAS.

OUTMICROONDAS.COM

Información importante

1) Tiempos de cocción

El tiempo de cocción depende de la condición, temperatura, cantidad de comida y tipo de recipiente.

Comience con el tiempo de cocción mínimo para ayudar a prevenir una sobrecocción. Si la comida no está suficientemente cocida, siempre puede cocerla durante un poco más de tiempo.

Nota: Si se sobrepasan los tiempos de cocción recomendados, la comida puede estropearse y en circunstancias extremas podría incendiarse y dañar posiblemente el interior del horno.

2) Pequeñas cantidades de alimentos

Pequeñas cantidades de comida o alimentos con bajo contenido de humedad pueden quemarse, secarse o incendiarse si se cuecen demasiado tiempo. Si los materiales dentro del horno se incendiaran, mantenga cerrada la puerta del horno,apague el horno y des enchufe el cable eléctrico.

3) Huevos

No cocine huevos con la cáscara ni cueza huevos duros en la modalidad de MICROONDAS. Puede aumentar la presión y los huevos pueden explotar, incluso después de que el microondas haya dejado de emitir calor.

4) Perforar la piel

Los alimentos con pieles no porosas, tales como las patatas, yemas de huevo y salchichas deben pincharse antes de la cocción por MICROONDAS para prevenir que estallen durante la cocción.

5) Termómetro para la carne

Use un termómetro para la carne, para verificar el grado de cocción de los asados y de las aves, solamente cuando la haya sacado del horno. No use un termómetro para la carne convencional cuando esté en MICROONDAS, ya que pueden producir chispas.

6) Líquidos

Cuando se calienten líquidos, por ejemplo, sopa, salsas y bebidas, en su horno microondas puede ocurrir un sobrecalentamiento del líquido por encima de su punto de ebullición sin que se aprecie borboteo. Esto puede resultar en una repentina ebullición del líquido caliente.

Para prevenir esta posibilidad deben tomarse las siguientes medidas:

a) Evitar el uso de recipientes de lados rectos con cuellos estrechos.
b) No sobrecalentar.
c) Remover el líquido antes de colocar el recipiente en el horno y otra vez en el intermedio del tiempo de cocción.
d) Después del calentamiento, dejar que se quede en el horno un poco de tiempo y remover otra vez antes de sacar, con cuidado, el recipiente.

7) Papel/plástico

Cuando caliente comida en recipientes de papel o de plástico, verifique el horno con frecuencia ya que estos tipos de recipientes se encienden si se sobrecalientan.
No use productos de papel reciclado (por ej.: rollo de cocina), a menos que el producto de papel esté etiqueta do como seguro para uso en horno microondas. Los productos de papel reciclado pueden contener impurezas que pueden causar chispas y/o fuego durante su uso.
Saque las tiras de cierre de las bolsas para asados antes de colocar las bolsas en el horno.

8) Utensilios/papel de aluminio

No calentar latas ni botellas cerradas porque pueden explotar.
Los recipientes metálicos o los platos con ribetes metálicos no deben usarse durante la cocción del microondas. Se producirán chispas.
Si usted utiliza cualquier hoja de aluminio, pinchos para carne o utensilios de metal, la distancia entre ellos, las paredes y la puerta del horno debe ser de al menos 2 cm para prevenir chispazos.

9) Biberones/tarritos para bebés

El tapón y la tetina, o la tapadera, deben sacarse de los biberones y de los tarritos antes de colocarlos en el horno.
El contenido de los biberones y de los tarritos tienen que removerse o agitarse.
La temperatura tiene que verificarse antes de su consumo, para evitar quemarse.

SOLELYMICROONDES.COM

Esquema descriptivo

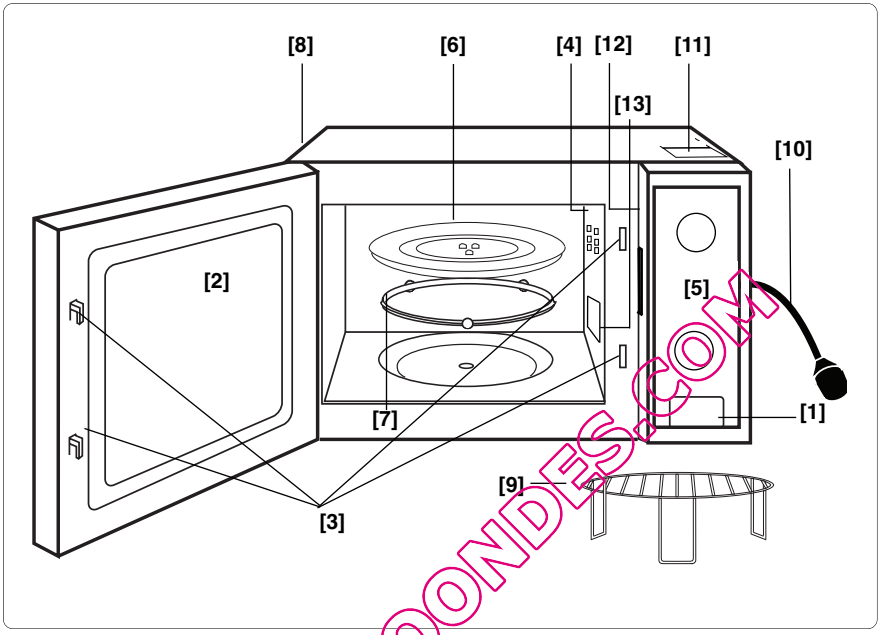

QUELMICROONDES.COM

(1) Botón de apertura de la puerta
Púlselo para abrir la puerta. Cuando abra la puerta del horno durante la cocción, éste se detendrá temporalmente sin borrar el ajuste que se haya hecho con anterioridad. La cocción continuará en cuanto se cierre la puerta.

(2) Ventana del horno
(3) Sistema de cierre de seguridad de la puerta
(4) Orificios de ventilación
(5) Panel de control
(6) Bandeja de cristal
(7) Aro de rodillo
(8) Orificios de ventilación exteriores
(9) Parrilla
(10) Cable de alimentación
(11) Advertencia (superficie caliente)
(12) Tarjeta de identificación
(13) Guía de ondas del microondas (no retirar)

Cuadros de mandos

NN-K101WM/NN-K121MM

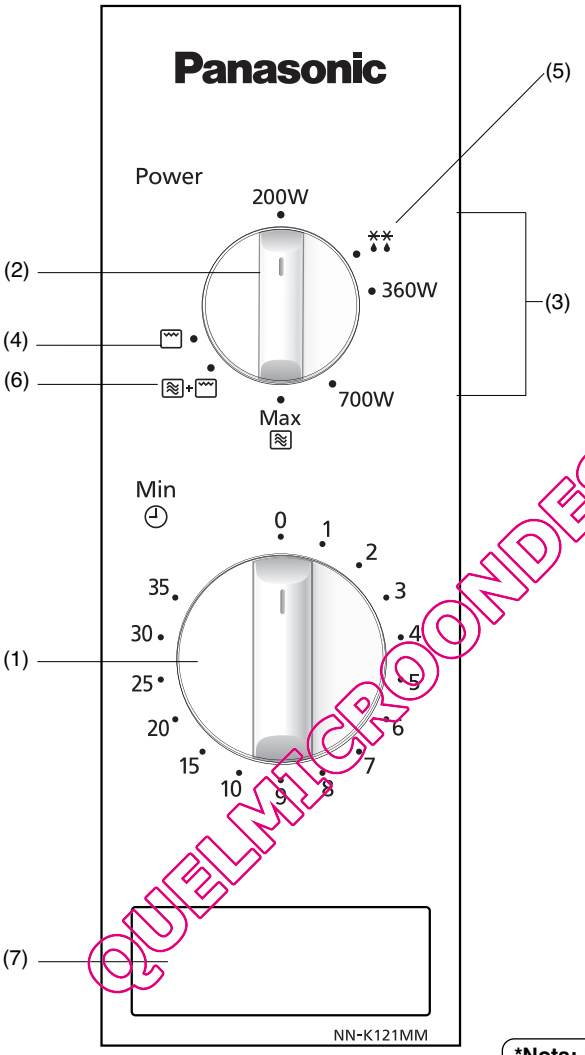

QUELMICROONDES.COM

***Nota: El diseño del panel de control del microondas puede ser de diferente color, pero las funciones de este no varían.**

(1) **Rueda del tiempo**
(2) **Rueda de selección de modo de cocción**
(3) **Potencia del microondas**
(4) **Ajuste del grill**
(5) **Potencia de descongelación**
(6) **Adjuste del modo mixto**
(7) **Botón de desbloqueo de la puerta**

Cocción

Potencia	
Alta	**800 Vatios**
Media	**700 Vatios**
Baja	**360 Vatios**
Descongelar	**270 Vatios**
Calentar	**200 Valtios**

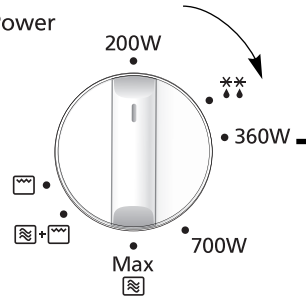

• Gire la rueda para seleccionar el nivel de potencia.

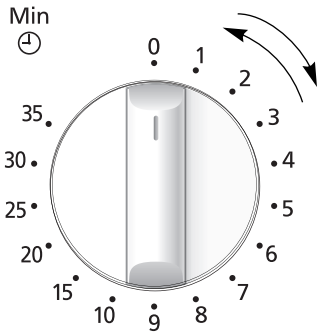

• Programe el tiempo de cocción girando la rueda del tiempo. Si la puerta ya está cerrada, el tiempo de cocción se iniciará automáticamente. Para tiempos de cocción cortos, gire siempre la rueda hasta 2 minutos y luego ajuste el tiempo preciso.

Español

Nota:

1. **Si quiere comprobar la comida durante la cocción, sólo tiene que abrir la puerta. El horno dejará de cocinar automáticamente. Para seguir cocinando, cierre la puerta.**
2. **Para detener la cocción, gire la rueda del tiempo hasta la posición cero. El tiempo de cocción puede reajustarse en cualquier momento durante el ciclo de cocción girando la rueda del tiempo.**
3. **Cuando saque la comida del horno al terminar la cocción, compruebe que la rueda del tiempo está a cero.**
4. **La bandeja de cristal debe estar siempre colocado cuando se utiliza el horno.**

QUELMICROONDES.COM

Descongelación

** La potencia de descongelación es de 270 vatios.

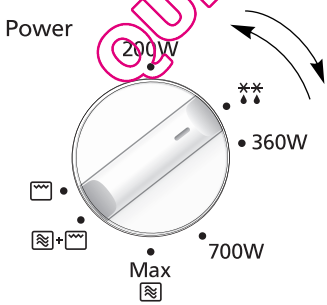

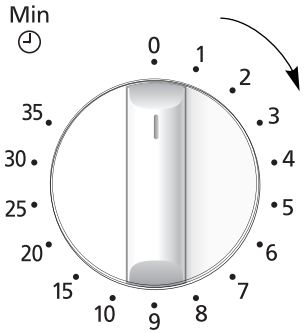

• Seleccione la potencia de descongelación girando la rueda.

• Programe el tiempo de descongelación girando la rueda. Si la puerta ya está cerrada, el tiempo de cocción se iniciará automáticamente. Para tiempos de cocción cortos, gire siempre la rueda hasta 2 minutos y luego ajuste el tiempo preciso.

Descongelar con Microondas

Consejos para descongelar

TIEMPOS DE REPOSO

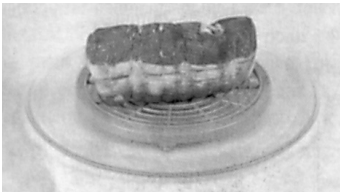

Las porciones pequeñas de comida se deben cocinar casi inmediatamente después de su descongelación. Es normal que los trozos de comida más grandes estén congelados en el centro. Antes de cocinarlos, déjelos reposar durante **un mínimo de una hora**. Durante este tiempo de reposo la temperatura se hace homogénea en todo el alimento y se descongela por conducción. **Nota:** Si no va a cocinar los alimentos inmediatamente, guárdelos en el frigorífico. Nunca vuelva a congelar comida ya descongelada sin haberla cocinado antes.

CARNES PARA ASADOS Y AVES

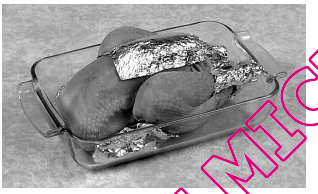

Es preferible poner la carne para asar en un plato boca abajo o en una rejilla de plástico para que no pierda sus jugos. Es fundamental proteger las partes más delicadas del alimento con pequeños trozos de papel de aluminio para impedir que se cocinen. No es peligroso emplear pequeños trozos de papel de aluminio dentro de su horno, si procura que **no entren en contacto con las paredes del horno.**

CARNE PICADA O DADOS DE CARNE Y PESCADO

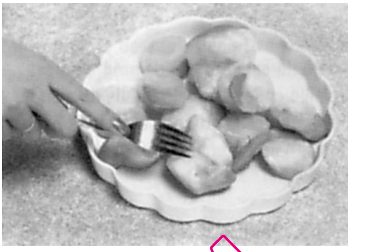

Ya que la parte exterior de estos alimentos se descongela con mucha rapidez, es necesario separar los trozos con frecuencia mientras se descongelan y sáquelos cuando ya estén descongelados.

PORCIONES PEQUEÑAS

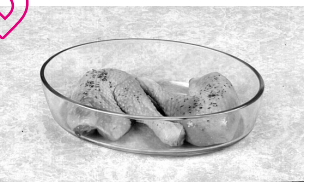

Las chuletas y los trozos de pollo se deben separar lo antes posible para que se descongelen por igual. Las zonas grasas y los extremos se descongelan más rápidamente, póngalos cerca del centro del plato giratorio o protéjalos.

PAN

El pan requiere mas tiempo para poder descongelar el centro de este. Pero el tiempo debe ser corto si son panecillos o el pan esta cortado a rebanadas.

QUEMICROONDES.COM

Grill

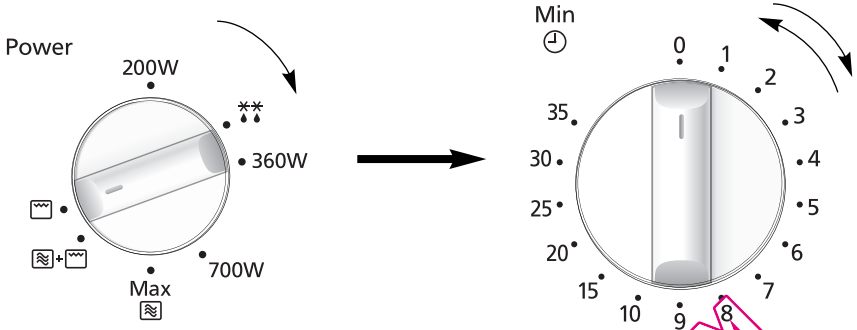

- Gire la rueda de selección del modo de cocción en la posición de grill.
- Programe el tiempo del grill girando la rueda del tiempo. Si la puerta ya está cerrada, el tiempo de cocción se iniciará automáticamente. Para tiempos de cocción cortos, gire siempre la rueda hasta 2 minutos y luego ajuste el tiempo preciso.

SUELMICROONDES.COM

Nota:

1. Coloque el alimento en la parrilla del grill sobre la bandeja de cristal. Coloque una fuente resistente al calor (Pyrex®) debajo para recoger la grasa y las gotas.
2. No cubra nunca los alimentos cuando esté utilizando el grill.
3. No trate de precalentar el grill.
4. El grill sólo funciona con la puerta del horno cerrada, no se puede utilizar la función de grill con la puerta abierta.
5. No hay potencia de microondas en el programa de sólo GRILL.
6. La mayor parte de los alimentos precisan que se les dé la vuelta durante la cocción. Para darles la vuelta, abra la puerta del horno y saque CON CUIDADO la parrilla del grill utilizando guantes para horno.
7. Después de darles la vuelta, vuelva a colocar la comida en el horno y cierre la puerta. El modo grill se reiniciará cuando cierre la puerta del horno. La pantalla del horno seguirá descontando el tiempo de grill restante. Es bastante seguro abrir la puerta del horno en cualquier momento, para comprobar la evolución de los alimentos mientras se está utilizando el grill.
8. El grill brillará intermitentemente durante la cocción, es normal. Limpie siempre el horno después de utilizar el grill y antes de volver a utilizar el microondas o el horno en el modo mixto.
9. Después de la utilización del grill el termostato puede apagarse para evitar un sobrecalentamiento. Si se utiliza continuamente, deje que el horno se enfríe entre cocciones.

PRECAUCIÓN: La parrilla del grill debe utilizarse siempre con la bandeja de cristal. Saque la parrilla del grill del horno, sujetando la parrilla y la fuente resistente al calor firmemente. Utilice guantes para horno cuando saque los accesorios. No toque nunca la ventana exterior o las partes metálicas interiores de la puerta u horno al introducir o sacar alimentos a causa de las altas temperaturas que se dan.

Cocción en el modo mixto

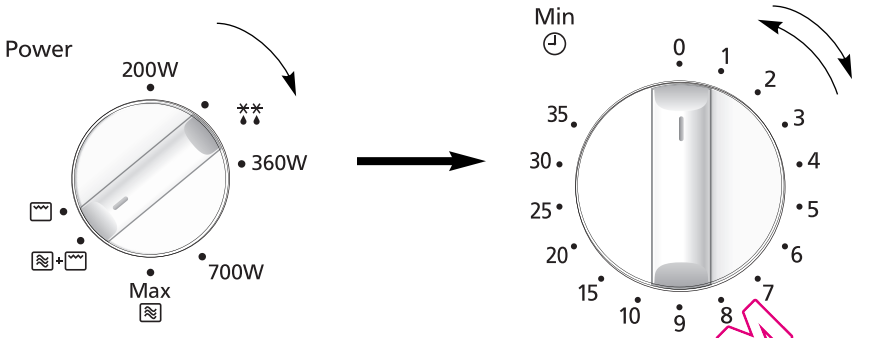

- Gire la rueda de selección de modo a la posición de cocción en modo mixto (Microondas 230W + grill 710W).
- Programe el tiempo de cocción girando la rueda de tiempo. Si la puerta ya está cerrada, el tiempo de cocción se iniciará automáticamente. Para tiempos de cocción cortos, gire siempre la rueda hasta 2 minutos y luego ajuste el tiempo preciso.

Nota:

1. La parrilla del grill está diseñada para utilizarla en el **modo mixto** y Grill. No trate nunca de utilizar ningún otro accesorio de metal distinto de los que se entregan con el horno. Coloque un plato resistente al calor debajo para recoger la grasa y las gotas.
2. Utilice la parrilla del grill sólo como se describe. NO la utilice si está usando el horno con menos de 200g de alimentos en un programa manual. Para pequeñas cantidades, no cocine en **modo mixto**, cocine SÓLO con el GRILL o el MICROONDAS para obtener los mejores resultados.
3. No cubra nunca los alimentos cuando esté cocinando en **modo mixto**.
4. NO precaliente el grill en el **modo mixto**.
5. Pueden producirse arcos si se utiliza un peso inadecuado de los alimentos, si se ha dañado la parrilla del GRILL o si se ha utilizado por error un recipiente de metal. Los arcos son destellos de luz azules que se ven en el microondas. Si se producen, pare el horno inmediatamente.
6. Algunos alimentos deberían cocinarse en el **modo mixto** sin utilizar la parrilla del grill, por ejemplo, asados, gratinados, pasteles y budings. Los alimentos deberían colocarse en un recipiente no metálico resistente al calor y ponerse directamente sobre la bandeja de cristal.
7. NO utilice recipientes plásticos para MICROONDAS en programas del **modo mixto** (a menos que sean adecuados para la cocción mixta). Los recipientes deben poder soportar el calor del grill de la parte superior, por ejemplo, resultan ideales los de cristal resistente al calor como el Pyrex o la cerámica.
8. NO utilice sus propios recipientes o botes de metal, puesto que las microondas no podrán penetrar en la comida uniformemente.
9. Después de la utilización del grill el termostato puede apagarse para evitar un sobrecalentamiento. Si se utiliza continuamente, deje que el horno se enfríe entre cocciones.

PRECAUCIÓN: La parrilla del grill debe utilizarse siempre con la bandeja de cristal. Saque la parrilla del grill del horno sujetando la parrilla y la fuente resistente al calor firmemente. Utilice guantes para horno cuando saque los accesorios. No toque nunca la ventana exterior o las partes metálicas interiores de la puerta u horno al introducir o sacar alimentos a causa de las altas temperaturas que se dan.

MANUALSHOP.ES.COM

Preguntas y respuestas

P: ¿Por qué no se pone en marcha mi horno?

R: Cuando el horno no se ponga en marcha verifique los siguientes puntos:
1. ¿Está el horno correctamente enchufado? Desenchufe el cable, espere 10 minutos y vuélvalo a enchufar.
2. Verifique el interruptor y el fusible. Rearme el interruptor o cambie el fusible si se ha soltado o se ha fundido.
3. Si el interruptor o el fusible están bien, pruebe a conectar otro aparato en ese enchufe. Si funciona, es probablemente un problema del horno. Pero si el otro aparato no funciona, probablemente es un problema del enchufe. Si le parece que hay un problema con el horno, contacte con un Centro de Servicio autorizado.

P: Mi horno microondas causa interferencias en mi televisor. ¿Es esto normal?

R: Pueden ocurrir algunas interferencias en la radio y el televisor cuando usted cocina con el horno microondas. Esta interferencia es similar a la interferencia causada por pequeños aparatos electrodomésticos, tales como batidoras, aspiradoras, secadores, etc. Ello no significa que su horno tenga algún problema.

P: ¿Por qué baja la luz de mi horno?

R: Cuando se cocina con una potencia diferente de los 800 W (Potencia ALTA), el horno debe pasar por un ciclo hasta conseguir los niveles de potencia más bajos. La luz del horno baja de intensidad y pueden oírse ruidos de chasquidos mientras el horno pasa por los ciclos.

P: Algunas veces sale aire caliente por las rejillas de ventilación. ¿Por qué?

R: El calor que despiden los alimentos que se cocinan, calientan el aire en la cavidad del horno. Este aire calentado es transportado fuera del horno por el flujo de aire que hay en el horno. No hay microondas en este aire. Las rejillas de ventilación nunca deben estar obstruidas durante la cocción.

P: ¿Puedo usar un termómetro para horno convencional en mi horno microondas?

R: Solamente cuando usted esté usando el modo de cocción GRILL. El metal de algunos termómetros puede causar arco voltaico en su horno y por ello no deben usarse en los modos de cocción MICROONDAS y COMBINADO.

P: Se oyen ruidos de zumbidos y chasquidos en mi horno cuando cocino mediante COMBINADO. ¿Qué causa estos ruidos?

R: Los ruidos se producen mientras el horno cambia automáticamente de la potencia MICROONDAS a GRILL para crear el ajuste combinado. Esto es normal.

SUELTOSONDES.COM

Cuidado de su Horno

1. Desconecte el horno antes de limpiarlo.
2. Mantenga limpios el interior del horno, cierres y áreas de cierre de la puerta. Si se le adhieren restos de alimentos o de líquidos, límpielos con un trapo húmedo. Si estuviera muy sucio, puede usar un detergente suave. No es recomendable el uso de detergentes severos o abrasivos.

   NO USE LIMPIADORES DE HORNOS CONVENCIONALES.
3. La superficie exterior del horno debe limpiarse con un trapo húmedo. Para prevenir que sufran algún daño las partes operativas del interior del horno, no debe permitirse que el agua rezume y se cuele por las aberturas de ventilación.
4. Si el panel de control llega a ensuciarse, límpielo con un trapo seco, y suave. No use detergentes severos o abrasivos en el panel de control. Cuando limpie el panel de control, deje abierta la puerta del horno para prevenir que el horno se pusiera en marcha accidentalmente. Después de limpiarlo, pulse el botón STOP/CANCEL para borrar la ventana de visualización o ponga de nuevo el SELECTOR DE TIEMPOS en la posición CERO.
5. Si se forman condensaciones en el interior o en el exterior de la puerta del horno, límpielas con un trapo suave. Esto puede ocurrir cuando el horno microondas funciona bajo condiciones de humedad alta y de ninguna manera supone un mal funcionamiento del aparato.
6. De vez en cuando es necesario sacar la bandeja de cristal para limpiarla. Lávela con agua caliente y jabón o en el lavavajillas.
7. El aro de rodillo y el suelo de la cavidad del horno deberían limpiarse regularmente para evitar el exceso de ruido. Simplemente limpie la superficie inferior del horno con detergente suave y agua caliente y a continuación séquelo con un paño limpio. El aro de rodillo puede lavarse en agua jabonosa. Los vapores de la cocción surgidos durante : el uso repetido no afectan en forma alguna a la superficie inferior o a las ruedas del aro de rodillo. Tras retirar el aro de rodillo del suelo de la cavidad para limpiarlo, asegúrese de volver a colocarlo en la posición adecuada.
8. Cuando use el modo GRILL o COMBINADO, algunos alimentos pueden salpicar de grasa inevitablemente las paredes del horno. Si el horno no se limpia regularmente, puede comenzar a producir humo durante su utilización.
9. Este horno solamente puede ser revisado por personal cualificado. Para el mantenimiento y reparación del horno, póngase en contacto con el distribuidor autorizado más próximo.
10. No debe utilizarse una limpiadora a vapor para limpiar el aparato.
11. Debe mantener el horno limpio, puesto que no hacerlo así podría llevar al deterioro de las superficies, lo cual podría afectar la vida del electrodoméstico y probablemente resultaría en una situación de riesgo.
12. Mantenga libres las rejillas de aire en todo momento. Compruebe que no haya polvo ni otro material bloqueando las rejillas de ventilación en las partes superior, trasera o inferior del horno. Si se bloquean las rejillas, podría producirse un sobrecalentamiento que podría afectar al funcionamiento del horno. Si los respiraderos se bloquean, esto

    podría ocasionar el sobrecalentamiento que afectaría al funcionamiento del horno y podría provocar probablemente una situación peligrosa.
13. No utilice productos de limpieza agresivos ni abrasivos ni rascadores metálicos para limpiar la puerta de cristal del horno ya que pueden rayar la superficie y esto puede provocar la rotura del cristal.

QUELMICROONDES.COM

Especificaciones Técnicas

Alimentación Eléctrica:	230 V ~ 50 Hz	
Potencia de entrada:	Máximo	1250 W
	Microondas	1250 W
	Grill;	1000 W
Potencia de salida:	Microondas	800 W (IEC-60705)
	Grill;	1000 W
Dimensiones exteriores:	443 (ancho) x 340 (fondo) x 258 (alto) mm	
Dimensiones cavidad del horno:	306 (ancho) x 308 (fondo) x 215 (alto) mm	
Peso sin embalar:	12.0 kg	
Ruido:	46dB	

Especificaciones sujetas a variación sin previo aviso.

QUELMICROONDES.COM

Especificaciones Técnicas

Este producto es un equipo que cumple con el standard EMC (EMC=Compatibilidad Electromagnética) EN 55011. De acuerdo con este standard este producto es un equipo del grupo 2 clase B y se encuentra dentro de los límites exigidos. Grupo 2 significa que la energía de radio frecuencia es generada en forma de radiación electromagnética para calentar o cocinar alimentos. Clase B significa que este producto debe de ser usado en áreas domésticas.

Información sobre la eliminación para usuarios de equipos eléctricos y electrónicos de desechos (domicilios privados).

El símbolo que aparece en los productos y/o documentos complementarios significa que los productos eléctricos y electrónicos usados no deben mezclarse con la basura doméstica general.

Para un tratamiento, una recuperación y un reciclaje adecuados, lleve estos productos a los puntos de recogida designados, donde los aceptarán gratuitamente.

Alternativamente, en algunos países puede devolver sus productos a su detallista local después de la compra de un producto nuevo equivalente.

La eliminación adecuada de este producto ayudará a ahorrar recursos valiosos y a evitar cualquier efecto negativo potencial para la salud de las personas y el medio ambiente, que podría surgir de una manipulación inadecuada de los desechos. Póngase en contacto con las autoridades locales para que le faciliten más detalles sobre el punto de recogida designado que le quede más cerca. Podría haber penalizaciones por desechar incorrectamente este residuo según la legislación nacional.

Para usuarios de empresas de la Unión Europea

Si quiere desechar los equipos eléctricos y electrónicos, póngase en contacto con su proveedor para solicitar más información.

Información sobre la eliminación en otros países fuera de la Unión Europea.

Este símbolo sólo es válido en la Unión Europea.

Si quiere desechar este producto, póngase en contacto con las autoridades locales o su proveedor y pregunte por el método correcto de eliminación.

Según la Directiva EMC 2004/108/EC, artículo 9(2):-
Centro de Ensayos de Panasonic
Panasonic Service Europe, una división de Panasonic Marketing Europe GmbH
Winsbergring 15, 22525 Hamburgo, República Federal de Alemania
Fabricado para Panasonic Corporation por GMMEAM
No. 6 Yong An RD, Beijiao, Shunde, Foshan, Guangdong, República Popular de China.

SUELMICROONDES.COM

Instalação e ligação

Examinar o micro-ondas

Desembale o micro-ondas, retire todo o material de empacotamento e examine o forno para verificar se existem quaisquer danos, tais como amolgadelas, dobradiças quebras ou fendas na porta. Se encontrar algum dano, avise o seu distribuidor imediatamente. Não instale um micro-ondas danificado.

Instruções para ligação à terra

IMPORTANTE: ESTE APARELHO DEVE SER LIGADO ADEQUADAMENTE À TERRA POR MOTIVOS DE SEGURANÇA PESSOAL.
Se a sua tomada eléctrica não tiver uma ligação à terra, é da responsabilidade pessoal do cliente mandá-la substituir por uma tomada com terra apropriada.

Voltagem de funcionamento

Deve utilizar-se a voltagem que está especificada na etiqueta do forno. Se for utilizada uma voltagem superior à especificada, pode provocar um incêndio ou outros danos.

Colocação do forno

1. Este forno destina-se a utilização exclusiva num balcão de cozinha doméstica. Não deve ser embutido ou colocado no interior de um armário. Coloque o forno numa superfície plana e estável, a uma altura do chão mínima de 85 cm.
2. Quando este forno estiver instalado, deve tomar medidas para que este aparelho seja facilmente isolado da fonte de energia, ao desligar-se a ficha ou desligando um disjuntor.
3. Para obter um funcionamento eficaz, assegure uma circulação de ar suficiente para o micro-ondas.

   Utilização na bancada:

   a. Reserve um espaço de 15 cm na parte de cima do forno, 10 cm na parte posterior e 5 cm num dos lados. O outro lado deve ter uma área disponível mínima de 40 cm.

   b. Se um dos lados do forno ficar encostado a uma parede, o outro lado ou a parte de cima não devem estar tapados.

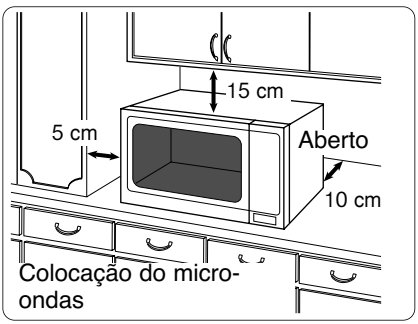

Colocação do micro-ondas

4. Não coloque o micro-ondas perto de um fogão a gás ou eléctrico.
5. Os pés do forno não devem ser retirados.
6. Este forno é só para uso doméstico.
7. Evite a utilização do micro-ondas em ambientes de humidade elevada.
8. O cabo de corrente não deve estar em contacto com o exterior do forno. Afaste o cabo de superfícies quentes. Não deixe o cabo pendurado na margem de uma mesa ou bancada. Não mergulhe em água o cabo, a ficha ou o forno.
9. Não tape as saídas de ar na parte de cima e na parte posterior do forno. Se estas saídas forem tapadas durante o funcionamento, o forno pode aquecer em demasia. Neste caso, o forno será protegido por um mecanismo de segurança térmica e retomará o funcionamento, depois de ter arrefecido.

Atenção: Superfícies quentes

QUEMEDOONDES.COM

Atenaçao

Informações importantes de segurança

1. A selagem da porta e a sua área devem ser limpas com um pano húmido.

   O aparelho deve ser inspeccionado para detectar danos na selagem da porta e na sua área, e se esta área estiver danificada, o aparelho não deve ser utilizado até ser reparado por um técnico de assistência formado pelo fabricante.
2. Não tente manipular ou fazer ajustes ou reparações na porta, no compartimento do painel de comandos, nos interruptores de fecho de segurança ou em qualquer outra parte do forno. Não retire o painel exterior do forno que protege da exposição à energia de microondas. As reparações só devem ser feitas por um técnico de assistência qualificado.
3. Não utilize este aparelho se este possuir o CABO OU FICHA danificados, se não estiver a funcionar correctamente ou se foi danificado ou deixado cair. É perigoso, tentar reparar o micro-ondas, pelo que só deverá fazê-lo um um técnico qualificado.
4. Se o cabo de alimentação estiver danificado, deve ser substituído pelo fabricante ou revendedor, ou alguém qualificado para o efeito, de modo a evitar situações de risco.
5. Apenas permita a utilização do forno por crianças, sem qualquer supervisão, quando tiverem sido dadas instruções adequadas, para que a criança seja capaz de utilizar o forno de um modo seguro e que compreenda os perigos de uma utilização inadequada.
6. Os líquidos e outros alimentos não devem ser aquecidos em recipientes fechados, dada a sua propensão para explodirem.
7. Este aparelho não se destina à utilização por parte de indivíduos (incluindo crianças) com capacidades físicas, sensoriais ou mentais reduzidas, ou com falta de experiência e conhecimentos, a menos que estejam sob a supervisão ou tenham recebido instruções quanto à sua utilização por um responsável pela respectiva segurança. As crianças devem ser supervisionadas para garantir que não brincam com o aparelho.

QUELMICROONDAS.COM

Instruções de segurança

Utilização do forno

1. Utilize o forno apenas para a confecção de alimentos. Este forno foi especialmente concebido para aquecer ou cozinhar alimentos. Não utilize este forno para aquecer produtos químicos ou outros produtos que não sejam alimentos.
2. Antes de utilizar, verifique se os utensílios/ recipientes são adequados para a utilização em micro-ondas.
3. Não tente utilizar este micro-ondas para secar jornais, roupas ou outros materiais. Existe a possibilidade de se incendiarem.
4. Quando o forno não estiver a ser utilizado, não guarde objectos que não sejam acessórios do forno, no seu interior, devido ao perigo do forno poder ser ligado acidentalmente.
5. O aparelho não deve ser utilizado com MICRO-ONDAS ou COMBINADO SEM ALIMENTOS NO INTERIOR. Este tipo de funcionamento pode danificar o aparelho.
6. Se surgir fumo ou chamas no forno, rode o SELECTOR TEMPORIZADOR para a posição zero e feche a porta. Desligue o cabo de alimentação, ou desligue a corrente no fusível ou no disjuntor do quadro de distribuição.

Funcionamento do aquecedor

1. As superfícies exteriores do forno, incluindo as saídas de ar da cuba e a porta do forno, ficam quentes durante as funções COMBINADO ou GRELHADOR. Tome cuidado ao abrir e fechar a porta e ao retirar e colocar alimentos e acessórios.
2. O micro-ondas possui uma grelha localizada na parte superior do forno. Depois de utilizar a função COMBINATION e GRILL, estas superfícies ficam muito quentes. Deve ter muito cuidado para evitar tocar na grelha no interior do forno.

   NOTA: Depois de cozinhar nestes modos, os acessórios do forno ficam bastante quentes.
3. As partes acessíveis podem ficar quentes quando o grelhador está a ser utilizado. As crianças devem ser mantidas afastadas.
4. Quando o aparelho for utilizado no modo de combinação, a utilização por crianças só deve efectuar-se sob supervisão de um adulto, devido às temperaturas geradas.

Luz do forno

Quando for necessário substituir a luz do forno, consulte por favor o seu distribuidor.

Acessórios

O forno vem equipado com uma série de acessórios. Siga sempre as indicações dadas para a utilização dos acessórios.

Prato giratório de vidro

1. Não utilize o forno sem o aro de rodas e o prato de vidro instalados.
2. Nunca utilize outro tipo de prato giratório de vidro diferente da que foi especialmente concebida para este forno.
3. Se o prato giratório de vidro estiver quente, deixe-o arrefecer e passe-o por água para o limpar.
4. O prato giratório de vidro pode rodar em qualquer direcção.
5. Se os alimentos ou o recipiente de cozinha, no prato, tocarem nas paredes internas do micro-ondas e o tabuleiro parar de rodar, este irá começar a rodar na direcção oposta. Isto, é uma situação normal.
6. Não cozinhe alimentos directamente em cima do prato giratório de vidro.

Aro de rodas

1. O aro de rodas e a superfície inferior do forno devem ser limpos frequentemente para impedir ruídos e a acumulação de restos de alimentos.
2. O aro de rodas e o prato de vidro devem ser utilizados na preparação de alimentos em todas as circunstâncias.

Tabuleiro de grill

1. O tabuleiro de grill é utilizado para facilitar o alourar de pequenos pratos e contribuir para uma boa circulação do calor.
2. Não utilize recipientes metálicos directamente sobre o tabuleiro de grill nas funções COMBINADO com MICRO-ONDAS.
3. Não utilize os tabuleiros de grill no modo de MICRO-ONDAS.

SUELMICROONDES.COM

Informações importantes

1) Tempos de Cozedura
O tempo de cozedura depende da condição, temperatura, quantidade de alimento e do tipo de utensílios de cozinha.

Comece pelo tempo de cozedura mais curto, para ajudar a evitar que os alimentos fiquem cozidos demais. Se os alimentos não estiverem suficientemente cozidos, pode sempre cozê-los durante mais algum tempo.

Nota: Se os tempos de cozedura recomendados forem excedidos, os alimentos estragam-se e, em circunstâncias extremas, podem incendiar-se e danificar a cuba do forno.

2) Pequenas Quantidades de Alimentos
Pequenas quantidades de alimentos ou alimentos com um conteúdo de baixa humidade podem queimar-se, secar ou incendiar-se, se forem cozidos durante muito tempo. Se os materiais no interior se incendiarem, mantenha a porta do forno fechada, desligue o forno e retire a ficha da tomada.

3) Ovos
Não cozinhe ovos com casca em modo de MICRO-ONDAS. Sempre que houver acumulação de pressão, os ovos podem rebentar, mesmo que o processo de aquecimento das microondas já tenha terminado.

4) Picar as Cascas
Alimentos porosos, tais como batatas, ovos, e salsichas, devem ser picados antes de os cozinhar em modo MICRO-ONDAS, para não rebentarem ou incendiarem.

5) Termómetro para Carne
Utilize um termómetro para carne, para verificar o grau de cozedura de assados e aves, apenas quando a carne tiver sido retirada do forno. Não utilize um termómetro para carne convencional quando utilizar MICRO-ONDAS ou COMBINADO, porque pode originar faíscas.

6) Líquidos
Quando se aquecem líquidos, p. ex. sopa, molhos e bebidas no seu micro-ondas, pode ocorrer a fervura do líquido sem o surgimento das bolhas habituais. Isto pode resultar num derramamento súbito do líquido quente, devido à fervura. Para evitar esta possibilidade devem seguir-se estes passos:

a) Evite utilizar recipientes facetados e estreitos.
b) Não aqueça em demasia.
c) Agite o líquido antes de colocar o recipiente no forno e faça-o novamente a meio do aquecimento.
d) Depois do aquecimento, deixe-o permanecer no forno durante alguns instantes, agite-o novamente antes de retirar, com cuidado, o recipiente.

7) Papel/Plástico
Quando aquecer alimentos em recipientes de plástico ou papel, verifique o forno com frequência, uma vez que este tipo de recipientes incendeiam-se se forem aquecidos durante demasiado tempo.

Não utilize produtos de papel reciclado (p. ex. rolo de papel de cozinha), a não ser que, na etiqueta do produto de papel, esteja indicado que o produto é seguro para uma utilização em micro-ondas. Os produtos de papel reciclado podem conter impurezas que podem provocar faíscas e/ou incêndios, durante a sua utilização.

Retire os anéis metálicos dos sacos para assar antes de colocar os sacos no micro-ondas.

8) Utensílios/Metais
Não aqueça latas ou garrafas fechadas, porque podem explodir.

Não devem ser utilizados recipientes metálicos ou pratos com rebordo metálico durante a cozedura por Micro-ondas. Nestas situações, surgem faíscas.

Se utilizar folha de alumínio, espetos para carne ou utensílios de metal, deve mantê-los a uma distância mínima de 2 cm das paredes e da porta do forno, de modo a evitar a ocorrência de faíscas.

9) Biberões/Frascos de Comida para Bebés
O topo e a tetina ou tampa devem ser retirados dos biberões e dos frascos de comida para bebés, antes de serem colocados no forno.

O conteúdo dos biberões e dos frascos de comida para bebés deve ser mexido ou agitado.

A temperatura deve ser verificada antes do consumo, para evitar queimaduras.

QUELMICROONDES.COM

Esquema descritivo

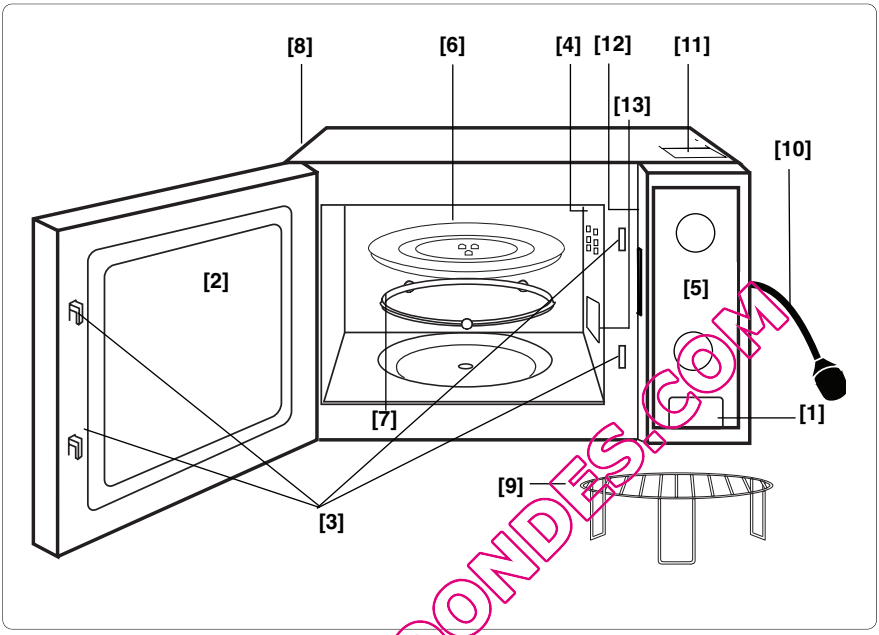

QUELMICROONDES.COM

(1) Tecla de Abertura da Porta
Pressione para abrir a porta. Ao abrir a porta, durante a cozedura, esta é interrompida temporariamente sem que sejam eliminadas as definições anteriores. A cozedura é reiniciada assim que fecha a porta.

(2) Janela do micro-ondas
(3) Sistema de fecho de segurança da porta
(4) Aberturas de ventilação do forno
(5) Painel de comando
(6) Prato de vidro
(7) Aro de rodas
(8) Ventiladores externos do forno
(9) Tabuleiro de grill
(10) Cabo de alimentação
(11) Rótulo de aviso (superfícies quentes)
(12) Etiqueta de Identificação
(13) Guia de alimentação do forno microondas (Não remover)

Painéis de comando

NN-K101WM/NN-K121MM

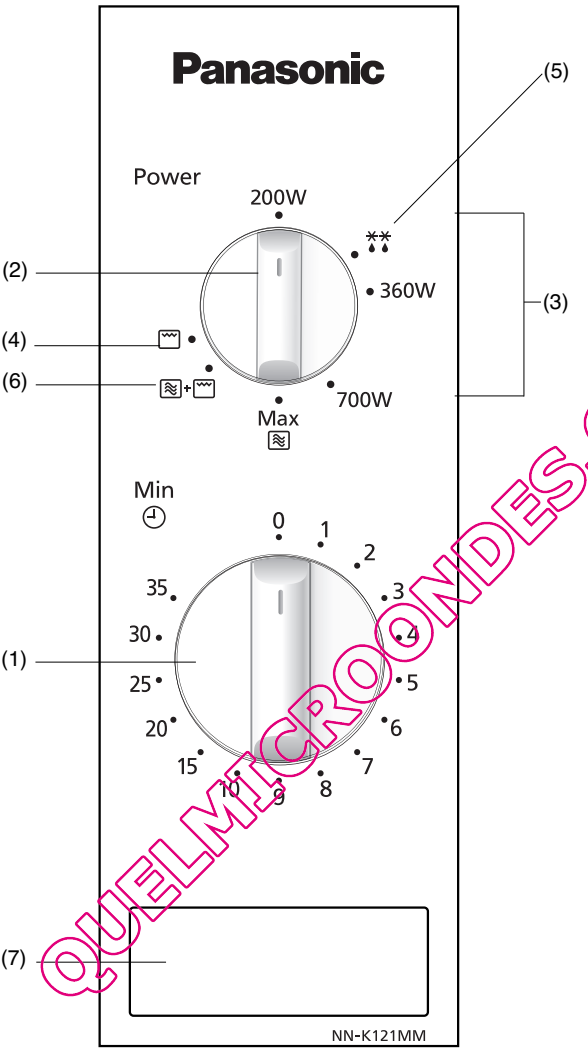

QUELMICROONDES.COM

(1) **Temporizdor**
(2) **Comando de selecção de modo de cozedura**
(3) **Potência de micro-ondas**
(4) **Definições de grelhador**
(5) **Potência de descongelamento**
(6) **Definições de combinação**
(7) **Botão de abertura da porta**

*Nota: **O desenho do seu painel de controlo poderá variar do painel acima mencionado (apenas na cor), mas as funções são as mesmas.**

Cozedura nos micro-ondas

Potência em Watts

Alto	**800 Watts**
Médio	**700 Watts**
Baixo	**360 Watts**
Descongelamento	**270 Watts**
Quente	**200 Watts**

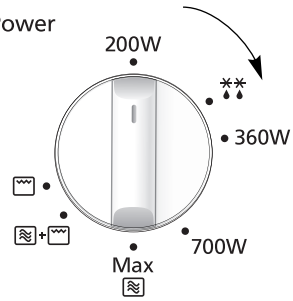

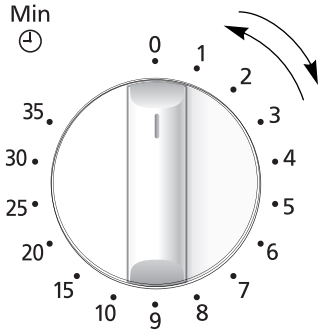

- Rode o comando para seleccionar o nível de potência.
- Defina o tempo de cozedura rodando o temporizador. Se a porta já estiver fechada o tempo de cozedura inicia-se de imediato. Para tempos de cozedura mais pequenos, rode sempre o temporizador para a posição de 2 minutos e depois regule para o tempo necessário.

Português

Nota:

1. **Se quiser verificar os alimentos durante a cozedura basta abrir a porta. O forno interrompe automaticamente a cozedura. Para reiniciar a cozedura feche a porta.**
2. **Para parar a cozedura, rode o comando giratório para a posição ZERO (Desligado). O tempo de cozedura pode ser reposto a qualquer momento durante o ciclo de cozedura rodando o comando do temporizador.**
3. **Quando os alimentos são retirados do forno, depois de concluída a cozedura, verifique se o temporizador está na posição zero.**
4. **O prato giratório de vidro deve estar sempre colocado quando estiver a utilizar o forno.**

QUELMICROONDES.COM

Descongelação

** **A potência de descongelação é de 270 Watts.**

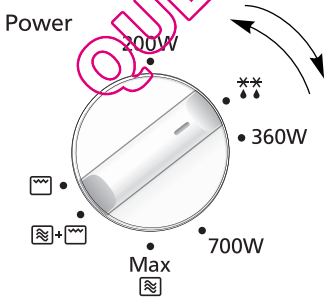

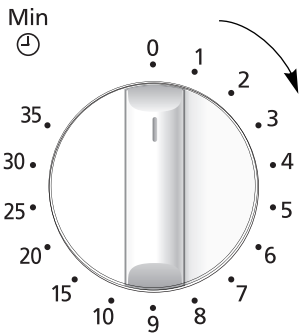

- Seleccione a potência de descongelação rodando o comando.
- Defina o tempo de descongelação rodando o temporizador. Se a porta já estiver fechada o tempo de cozedura inicia-se de imediato. Para tempos de cozedura mais pequenos, rode sempre o temporizador para a posição de 2 minutos e depois regule para o tempo necessário.

Guia de descongelação

SUGESTÕES PARA A DESCONGELAÇÃO

INTERVALOS DE TEMPO

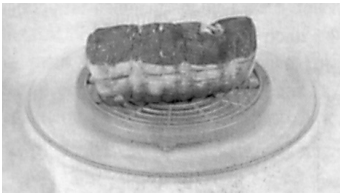

As doses individuais poderão ser cozinhadas quase imediatamente a seguir à descongelação. É usual que grandes porções de carne permaneçam congeladas no meio. Nestes casos é aconselhável que, antes de cozinhar, deixe a carne descongelar durante, pelo menos, **uma hora**. Durante o tempo de espera, a temperatura distribui-se equitativamente pelos alimentos e estes descongelam por condução. **Muito importante:** Se não prevê consumir os alimentos imediatamente a seguir à descongelação, guarde-os no frigorífico. Nunca volte a congelar alimentos sem os cozinhar primeiro.

CARNE EM PEÇAS E AVES

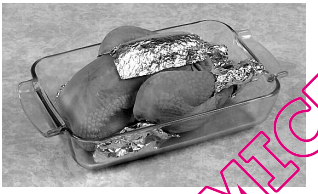

É aconselhável colocar as porções sobre um prato ou sobre uma travessa em pirex com o fundo virado para cima, para que a carne não fique a repousar no próprio suco. É essencial envolver as partes mais delicadas ou salientes destes alimentos em folha de alumínio para que estas não torrem. O alumínio pode ir ao Micro-Ondas sem perigo, **desde que se evite que este toque na resistência.**

CARNE PICADA OU CUBOS DE CARNE E MARISCOS

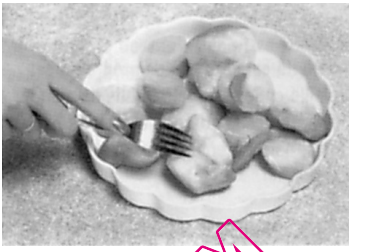

Deve separar-se estes alimentos, cortá-los durante o período de descongelação e, uma vez descongelados, separar os pedaços, pois a parte exterior destes alimentos tende a descongelar rapidamente.

PEQUENOS PEDAÇOS DE ALIMENTOS

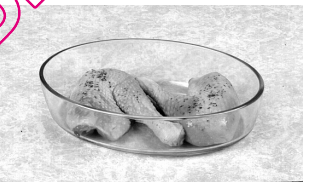

Deve separar-se as costeletas bem como as partes de frango, para que estas descongelem equitativamente. Lembre-se que as partes gordas e as extremidades descongelam sempre mais rapidamente. Por isso, deverá colocá-las o mais próximo possível do centro do prato rotativo por forma a protegê-las.

PÃO

As porções de pão necessitam de um intervalo de tempo maior que permita que o centro descongele. O intervalo de tempo pode ser diminuído se as fatias forem separadas e as porções cortadas ao meio.

QUELMICROONDES.COM

Modo de grelhador

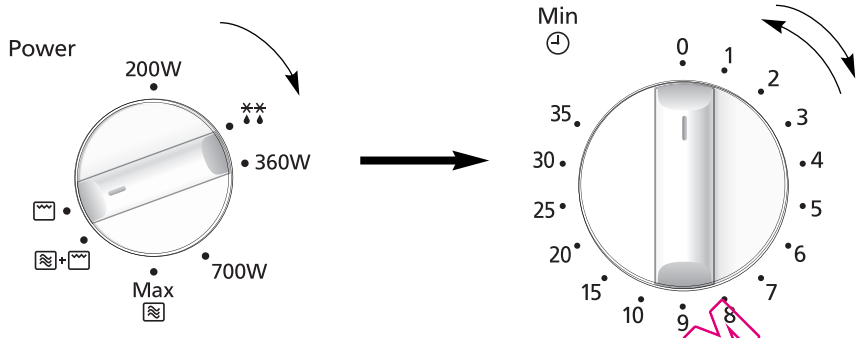

- Regule o comando de selecção do Modo de Cozedura para a posição Grelhador.

- Regule o tempo de grelhador rodando o temporizador. Se a porta já estiver fechada o tempo de cozedura inicia-se de imediato. Para tempos de cozedura mais pequenos, rode sempre o temporizador para a posição de 2 minutos e depois regule para o tempo necessário.

Português

Nota:

1. Coloque os alimentos no tabuleiro de grill no prato giratório. Coloque um prato à prova de calor (Pyrex®) por baixo para recolher a gordura e os líquidos.
2. Nunca tape os alimentos durante o modo de grelhador.
3. NÃO TENTE aquecer previamente o grelhador.
4. O grelhador só funciona com a porta do forno fechada. Não é possível utilizar a função grelhador com a porta aberta.
5. Não existe energia de micro-ondas no programa de GRELHADOR.
6. A maioria dos alimentos deve ser virada a meio da cozedura. Ao virar os alimentos, abra a porta do forno e COM CUIDADO remova o tabuleiro de grill utilizando luvas de protecção adequadas.
7. Depois de virar, volte a colocar os alimentos no forno e feche a porta. No modo de grelhador do a cozedura reinicia-se assim que fecha a porta. O visor do forno irá retomar a contagem decrescente do tempo do modo grelhador. Não há qualquer perigo em abrir a porta do forno para verificar os alimentos durante o modo grelhador.
8. O indicador de grelhador irá acender e apagar durante a cozedura - isto é normal. Limpe sempre o forno depois de ter utilizado o modo Grelhador e antes de utilizar o modo micro-ondas ou combinação.
9. Após a utilização do Grelhador o termóstato pode desligar por forma a evitar o sobreaquecimento. Se utilizar o forno frequentemente, deixe-o arrefecer entre cada utilização.

QUEMECOMANDES.COM

CUIDADO: O tabuleiro de grill deve ser sempre utilizado com o prato giratório no respectivo local. Remova o tabuleiro de grill do forno segurando-o firmemente assim como o recipiente à prova de calor. Utilize umas luvas próprias para o forno para remover os acessórios. Após a utilização do grelhador o termóstato pode desligar por forma a evitar o sobreaquecimento. Se utilizar o forno frequentemente, deixe-o arrefecer entre cada utilização.

Cozedura por combinação

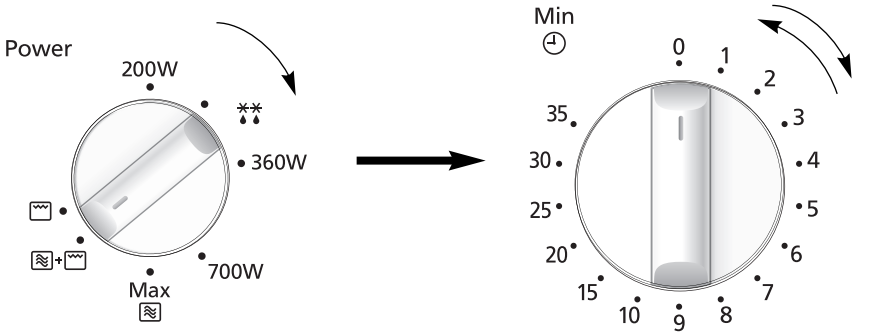

- Regule o comando de selecção de cozedura para a posição combinação ≋ + 〰 (Micro-ondas 230W + Grelhador 710W).
- Regule o tempo de cozedura rodando o temporizador. Se a porta já estiver fechada o tempo de cozedura inicia-se de imediato. Para tempos de cozedura mais pequenos, rode sempre o temporizador para a posição de 2 minutos e depois regule para o tempo necessário.

Nota:

1. O tabuleiro do grill foi concebido para ser usado tanto para o **modo de Combinação** como Grelhador. Nunca tente usar qualquer outro acessório metálico para além do fornecido com o forno. Coloque um recipiente à prova de calor por baixo deste para recolher a gordura e líquidos.
2. Utilize o tabuleiro de grill apenas como descrito. NÃO o utilize com menos de 200 g (7oz) de alimentos no programa manual. Para pequenas quantidades não utilize o **modo de combinação**. Para obter melhores resultados utilize APENAS o modo GRELHADOR ou MICRO-ONDAS.
3. Nunca tape os alimentos quando estiver a utilizar o **modo de combinação.**
4. NÃO TENTE aquecer previamente o grelhador no **modo combinação.**
5. Pode ocorrer um arco voltaico se for utilizado um peso incorrecto dos alimentos, se o tabuleiro do GRILL estiver danificado ou se tiver sido utilizado um recipiente metálico por acidente. Esta situação pode ser identificada se vir uma luz azul dentro do micro-ondas. Caso isto ocorra, desligue o micro-ondas de imediato.
6. Alguns alimentos devem ser cozinhados no **modo de combinação** sem utilizar o tabuleiro de grill. Por exemplo, assados, gratinados, tartes e pudins. Os alimentos devem ser colocados num recipiente não metálico, à prova de calor e colocado directamente no prato giratório.
7. NÃO UTILIZE recipientes em plástico para MICRO-ONDAS no programa de combinação (a não ser que sejam adequados para o **modo de combinação**). Os recipientes devem suportar o calor do grelhador superior (por exemplo, o vidro à prova de calor - Pyrex® - ou cerâmica são ideais).
8. NÃO UTILIZE os seus próprios recipientes metálicos ou latas uma vez que as micro-ondas não penetram nos alimentos de forma uniforme.
9. Após a utilização do Grelhador o termóstato pode desligar por forma a evitar o sobreaquecimento. Se utilizar o forno frequentemente, deixe-o arrefecer entre cada utilização.

QUELMICROONDES.COM

CUIDADO: O tabuleiro de grill deve ser sempre utilizado com o prato giratório no respectivo local. Remova o tabuleiro de grill do forno segurando-o firmemente assim como o utensílio à prova de calor. Utilize umas luvas próprias para o forno para remover os acessórios. Evite tocar na parte exterior da janela ou nas peças metálicas internas da porta ou forno quando estiver a colocar ou a retirar os alimentos do micro-ondas, uma vez que estão envolvidas temperaturas elevadas.

Perguntas e respostas

P: Porque é que o forno não se liga?

R: Quando o forno não se liga, verifique o seguinte:

1. O forno está ligado em segurança? Retire a ficha da toma da, aguarde 10 segundos e volte a ligá-la.
2. Verifique o disjuntor e os fusíveis. Reponha o disjuntor e substitua algum fusível, quando este estiver danificado ou fundido.
3. Se não houver problemas com o disjuntor ou com os fusíveis, ligue outro aparelho na tomada. Se o outro aparel ho funcionar, é provável que haja um problema com o forno.
   Se o outro aparelho não funcionar, é provável que haja um problema com a tomada. Se achar que o forno tem um problema, contacte um Centro de Assistência autorizado.

P: O Micro-Ondas causa interferências com a televisão. Isso é normal?

R: Podem ocorrer algumas interferências no rádio e na televisão quando cozinhar com o Micro-Ondas. Esta interferência é semelhante à interferência causada por pequenos aparelhos, tais como batedeiras, aspiradores, secadores de cabelo, etc. Isso não é indicativo de um problema com o Micro-Ondas.

P: Porque é que a luz do forno diminui de intensidade?

R: Quando o forno não está a cozer com uma potência de 800W (potência ALTA), o forno precisa de funcionar por ciclos para acertar com os níveis de potência mais baixos. A luz do forno diminui de intensidade e ouvem-se estalidos quando o forno está mudar de ciclos.

P: Por vezes sai ar quente das saídas de ar do forno. Porquê?

R: O calor libertado da comida, que está a ser cozida, aquece o ar na cuba do forno. Este ar aquecido é expulso do forno pelo padrão de fluxo de ar no forno. Não existem Micro-Ondas no ar. As saídas de ar do forno nunca devem estar tapadas durante o funcionamento.

P: Posso utilizar um termómetro para fornos convencionais no Micro-Ondas?

R: Apenas quando estiver a utilizar o modo de cozedura GRELHADOR. O metal de alguns termómetros pode causar formação de arco no seu forno e não devem ser utilizados nos modos de cozedura MICRO-ONDAS e COMBINADO.

P: Ouvem-se zumbidos e estalidos no forno quando está a cozer em modo COMBINADO. O que é que causa estes ruídos?

R: Os ruídos ocorrem quando o forno passa automaticamente da potência de MICRO-ONDAS para a potência de GRELHADOR para criar a definição de Combinado. Isso é normal.

QUELMICROONDES.COM

Cuidados a ter com o forno

1. Desligue o forno antes de limpá-lo.
2. Mantenha limpas a cuba do forno, as selagens da porta e as suas áreas. Quando ficarem colados resíduos de comida e líquidos derramados às paredes do forno, às selagens da porta e às suas áreas, limpe-os com um pano húmido. Pode ser utilizado um detergente suave, se houver muita sujidade. A utilização de detergentes muito activos ou abrasivos não é recomendada. NÃO UTILIZE PRODUTOS COMERCIAIS DE LIMPEZA DE FORNOS.
3. A superfície exterior do forno deve ser limpa com um pano húmido. Para evitar danos nas partes do mecanismo por dentro do forno, deve ter-se o cuidado para não derramar água nas aberturas para ventilação.
4. Se o painel de comandos ficar sujo, limpe-o com um pano suave e seco. Não utilize detergentes muito activos ou abrasivos no painel de comandos. Quando limpar o painel de comandos, mantenha a porta do forno aberta para evitar que o forno se ligue acidentalmente. Concluída a limpeza, prima a tecla STOP/CANCEL para repor a zeros o visor ou rode o TIMER SELECT DIAL para a posição ZERO.
5. Se houver uma acumulação de vapor no interior ou à volta do exterior da porta do forno, limpe com um pano suave. Isto pode ocorrer quando o micro-ondas estiver a funcionar em condições de humidade elevada e não é, de modo algum, indicativo de uma avaria no aparelho.
6. Por vezes é necessário retirar o prato giratório de vidro para ser limpa. Lave o prato em água morna com detergente ou numa máquina de lavar louça.
7. O aro de rodas e a superfície inferior do forno devem ser limpas regularmente para evitar ruídos excessivos. Basta limpar a superfície inferior do forno com um detergente suave e água quente e depois secar com um pano limpo. O aro de rodas pode ser lavado em água com sabão suave. Os vapores dos cozinhados acumulam-se ao fim de uma utilização repetida, mas não afecta de forma alguma a superfície inferior nem os rodízios do aro de rodas. Depois de retirar o aro de rodas da superfície inferior para limpar, certifique-se de que o instala novamente na posição adequada.
8. Quando utilizar os modos GRELHADOR ou COMBINADO, é inevitável que alguns alimentos soltem gorduras nas paredes do forno. Se o forno não for limpo periodicamente, pode começar a “fazer fumo” durante a utilização.
9. Este forno só deve ser reparado por pessoal qualifi cado. Para a manutenção e reparação do forno, contacte o distribuidor autorizado mais próximo.
10. Não deve usar aspirador a vapor para a limpeza.
11. Deve proceder à limpeza regular do forno, uma vez que a não observação desta recomendação pode provocar a deterioração das suas superfícies, reduzindo o período de vida útil do aparelho e originando situações perigosas.
12. Mantenha as saídas de ar sempre desobstruídas. Certifique-se que não existe poeira ou outros materiais a obstruir as saídas de ar existentes nas partes superior, inferior ou posterior do forno. A obstrução das saídas de ar pode provocar sobreaquecimento e o consequente mau funcionamento do aparelho. Em caso de obstrução dos respiros, pode verificar-se sobreaquecimento, o que pode afectar o funcionamento do forno e provocar uma possível situação perigosa.
13. Não utilize produtos de limpeza abrasivos ou raspadores de limpeza metálicos afiados para limpar o vidro da porta do forno, visto que poderão riscar a superfície e resultar no estilhaçamento do vidro.

QUELMICROONDES.COM

Especificações técnicas

Fonte de Energia:	230 V~ 50 Hz	
Consumo de Energia:	Máxima;	1250 W
	Micro-ondas;	1250 W
	Grelhador;	1000 W
Saída:	Micro-ondas;	800 W (IEC-60705)
	Grelhador;	1000 W
Dimensões Exteriores:	443 (L) x 340 (P) x 258 (A) mm	
Dimensões da Cuba do Forno	306 (L) x 308 (P) x 215 (A) mm	
Peso Desembalado:	12.0 kg	
Ruído:	46 dB	

As especificações estão sujeitas a alterações sem aviso prévio.

QUELMICROONDES.COM

Especificações técnicas

Este produto é um equipamento que cumpre a norma Europeia para Insterferências EMC (EMC= Compatibilidade Electromagnética) EN 55011. De acordo com esta norma, este produto é um equipamento do Grupo 2, Classe B e está dentro dos limites requeridos. O Grupo 2 significa que a energia de rádio frequência é produzida intencionalmente na forma de irradiaão electromagnética para aquecimento e cozinhar de alimentos. A Classe B significa que este produto pode ser utilizado para uso doméstico.

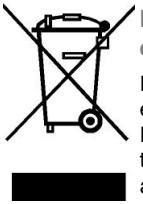

Informações para os utilizadores sobre eliminação de resíduos de equipamentos eléctricos e electrónicos (uso doméstico)

Este símbolo nos produtos e/ou documentos anexos indica que os produtos eléctricos e electrónicos não devem ser misturados com o lixo doméstico geral.
Para um tratamento, recuperação e reciclagem adequados, leve estes produtos a pontos de recolha designados, onde serão aceites gratuitamente. Em alternativa, em alguns países, será possível devolver os produtos ao seu vendedor local mediante a aquisição de um produto novo equivalente.
A correcta eliminação deste produto ajudará a poupar valiosos recursos e a impedir potenciais efeitos negativos para a saúde humana e para o ambiente que, de outra forma, poderiam resultar de um tratamento inadequado dos resíduos. Queira contactar a sua autoridade local para mais detalhes sobre o seu ponto de recolha designado mais próximo.
Em conformidade com a legislação nacional, poderão ser aplicáveis coimas em caso de eliminação incorrecta destes resíduos.

Para utilizadores profissionais na União Europeia

Caso pretenda eliminar equipamento eléctrico e electrónico, queira contactar o seu distribuidor ou fornecedor para mais informações.

Informações sobre eliminação noutros países fora da União Europeia

Este símbolo só é válido na União Europeia.
Caso pretenda eliminar o produto, queira contactar as suas autoridades locais ou distribuidor e informe-se sobre o método de eliminação correcto.

Em conformidade com a directiva EMC 2004/108/EC, artigo 9(2):-
Centro de Testes Panasonic
Panasonic Service Europe, uma divisão da Panasonic Marketing Europe GmbH
Winsbergring 15, 22525 Hamburgo, F.R. Alemanha.
Fabricado para a Panasonic Corporation pela GMMEAM
N.°6 Yong An(RD.) Beijiao, Shunde, Foshan, Guangdong, República Popular da China.

QUEMICROONDES.COM

Ustawianie i podłączanie kuchenki mikrofalowej

Sprawdź kuchenkę mikrofalową

Rozpakuj urządzenie i sprawdź czy nie ma widocznych uszkodzeń, jak na przykład wgnieceń, wyłamanych rygli drzwiczek albo zarysowań drzwiczek. Jeśli urządzenie jest uszkodzone, skontaktuj się natychmiast z punk–tem sprzedaży. Nie instaluj uszkodzonego urządzenia.

Przepisy dotyczące uziemienia

WAŻNE: DLA OSOBISTEGO BEZPIECZEŃSTWA, URZĄDZENIE TO MUSI BYĆ PRAWIDŁOWO UZIEMIONE.

Jeśli gniazdko sieciowe nie posiada uziemienia, klient musi, we własnym zakresie, wymienić je na gniazdko prawidłowo uziemione.

Napięcie zasilające

Napięcie sieciowe musi odpowiadać napięciu zasilania podanemu na tabliczce znamionowej kuchenki mikrofalowej. Podłączenie urządzenia do sieci o wyższym napięciu może spowodować pożar lub inne uszkodzenie.

Ustawianie kuchenki

1. Kuchenkę mikrofalową należy umieścić na blacie kuchennym. Kuchenka nie jest przeznaczona do zabudowy lub użytkowania w szafce. Ustaw kuchenkę na równej i stabil–nej powierzchni, ponad 85 cm nad podłogą.
2. Kuchenka powinna być ustawiona tak, aby można ją było łatwo odłączyć od zasilania, poprzez wyciągnięcie wtyczki lub wyłączenie bezpiecznika.
3. Do prawidłowego działania, kuchenka musi mieć zapewnioną dobrą wentylację.

Ustawienie między szafkami:

a. Pozostaw 15 cm wolnej przestrzeni nad kuchenką, 10 cm z tyłu i 5 cm z jednego boku, a strona przeciwna musi być otwarta na ponad 40 cm.

b. Jeśli kuchenka jest przysunięta jednym bokiem do ściany, wtedy druga strona musi być całkowicie otwarta.

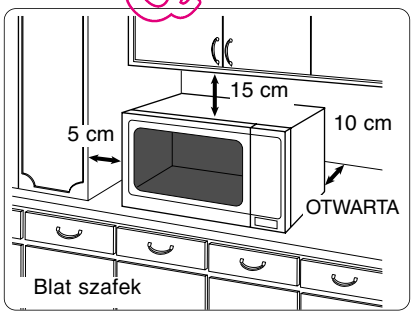

4. Nie ustawiaj kuchenki w pobliżu kuchni gazowej ani kuchni elektrycznej.
5. Nie wolno demontować nóżek kuchenki.
6. Kuchenka przeznaczona jest wyłącznie do użytku domowego. Nie używaj jej na zewnątrz.
7. Unikaj używania kuchenki mikrofalowej w pomieszczeniach, w których panuje duża wilgotność.
8. Kabel sieciowy nie powinien dotykać powierzchni obudowy urządzenia. Kabel powinien przebiegać z dala od rozgrzewają–cych się powierzchni. Nie dopuszczaj do tego, aby kabel zwisał ze stołu lub z blatu. Nie zanurzaj kabla, wtyczki, ani kuchenki w wodzie.
9. Nie zasłaniaj otworów wentylacyjnych znajdu–jących się na górze i z tyłu kuchenki. Jeśli podczas pracy kuchenki otwory te zostaną zakryte, kuchenka może się przegrzać. W tym przypadku, kuchenka jest chroniona przez układ zabezpieczający przed nadmierną tem–peratura, który wznowi pracę kuchenki dopiero po jej ostygnięciu.
10. Kuchenka nie jest wyposażona w zdalne sterowanie ani czasomierz zewnętrzny.

Uwaga: gorące powierzchnie

QUELMICROONDES.COM

OSTRZEŻENIE

Ważne informacje dot. bezpieczeństwa użytkowania

1. Uszczelki drzwi i miejsca przyległe do uszczelek należy czyścić zwilżoną ściereczką. Kuchenka mikrofalowa winna być sprawdzana pod kątem uszkodzeń uszczelek drzwi oraz powierzchni przylegających do nich i jeśli te powierzchnie są uszkodzone, urządzenie nie powinno być używane do czasu naprawy, wyłącznie, przez wykwalifikowany personel autoryzowanego punktu serwisowego firmy Panasonic.
2. Nie próbuj regulować lub naprawiać drzwiczek, obudowy panelu sterowania, przełączników zabezpieczeń wyłączających lub jakiejkolwiek innej części kuchenki. Nie usuwaj zewnętrznej obudowy z kuchenki, gdyż daje ona zabezpieczenie przed przenikaniem energii mikrofal.
   Naprawy powinny być wykonywane wyłącznie przez wykwalifikowany personel punktu serwisowego.
3. Nie używaj tego urządzenia, gdy ma uszkodzony ***kabel sieciowy lub wtyczkę***, jeśli nie pracuje prawidłowo, lub gdy zostało uszkodzone lub upuszczone.
   W takich przypadkach, urządzenie powinno być naprawiane wyłącznie przez wykwalifikowany personel punktu serwisowego.
4. W razie uszkodzenia kabla zasilającego, dla uniknięcie niebezpieczeństwa porażenia, musi on zostać wymieniony przez producenta lub jego agenta serwisowego lub inną wykwalifikowaną osobę.
5. Samodzielne i bezpieczne korzystanie z kuchenki przez dzieci jest możliwe tylko wtedy, gdy zostały one nauczone jak ją obsługiwać, oraz gdy są świadome jak niebezpieczne może być nieprawidłowe korzystanie z kuchenki.
6. Płynów lub innego rodzaju żywności nie wolno podgrzewać w zamkniętych pojemnikach, gdyż grozi to wybuchem.
7. To urządzenie nie jest przeznaczone do użytku przez osoby (w tym dzieci) o ograniczonych możliwościach fizycznych lub umysłowych, przez osoby niedoświadczone lub o niewystarczającej wiedzy, chyba że zostały poinstruowane w zakresie obsługi urządzenia przez osobę odpowiedzialną za ich bezpieczeństwo bądź korzystają z urządzenia pod jej nadzorem. Należy uniemożliwić dzieciom zabawę kuchenką.

QUELMICROONDES.COM

Zalecenia dotyczące bezpieczeństwa

Korzystanie z kuchenki

1. Nie używaj kuchenki do jakiegokolwiek innego celu niż przygotowywania posiłków. Kuchenka ta została specjalnie zaprojektowana do podgrzewania lub gotowania żywności. Nie używaj jej do podgrzewania chemikaliów lub innych produktów nieżywnościowych.
2. Przed użyciem, sprawdź czy naczynia/pojemniki są odpowiednie do używania w kuchence mikrofalowej.
3. Nie próbuj używać kuchenki mikrofalowej do suszenia gazet, ubrań ani innych materiałów, gdyż mogłyby się zapalić.
4. Gdy kuchenka nie jest używana, nie przechowuj w jej wnętrzu jakichkolwiek przedmiotów, innych niż akcesoria, gdyż w przypadku włączenia urządzenia, mogłyby spowodować zagrożenie.
5. Nie należy włączać kuchenki mikrofalowej w trybie MIKROFAL LUB KOMBINACYJNYM BEZ ŻYWNOŚCI W KUCHENCE. Ten sposób użytkowania może doprowadzić do uszkodzenia urządzenia.
6. W przypadku pojawienia się w kuchence ognia lub dymu należy przekręcić POKRĘTŁO CZASOMIERZA do pozycji zero i pozostawić drzwiczki zamknięte. Następnie należy odłączyć kabel zasilający lub wyłączyć bezpiecznik obwodu zasilającego kuchenkę.

Praca grilla

1. W trybie KOMBINACYJNYM oraz GRILLA, zewnętrzne ścianki kuchenki, włączając otwory wentylacyjne w obudowie oraz drzwiczki, rozgrzeją się, dlatego należy zachować ostrożność podczas otwierania lub zamykania drzwiczek oraz podczas wkładania i wyjmowania żywności oraz akcesoriów.
2. Urządzenie wyposażone jest w jedną grzałkę umieszczoną w górnej części piecyka. Po użyciu trybu KOMBINACYJNEGO i GRI LLA powierzchnie tej części urządzenia są bardzo gorące. Należy zachować ostrożność i nie dotykać elementu grzejnego w piecyku.
3. Dostępne części kuchenki rozgrzewają się w czasie korzystania z grilla, dlatego też dzieci powinny znajdować się z dala od kuchenki.
4. Podczas użytkowania kuchenki w trybie mieszanym, należy szczególnie nadzorować dzieci ze względu na wysokie temperatury wytwarzane przez kuchenkę.

Oświetlenie kuchenki

Kiedy zajdzie konieczność wymiany oświetlenia kuchenki, skontaktuj się z autoryzowanym punktem serwisowym.

Akcesoria

Kuchenka wyposażona jest w szereg akcesoriów. Zawsze postępuj zgodnie ze wskazówkami dotyczącymi użycia tych akcesoriów.

Szklany talerz obrotowy

1. Nie należy włączać kuchenki bez pierścienia obrotowego i szklanego talerza obrotowego.
2. Nigdy nie używaj innego talerza szklanego niż dostarczony i specjalnie zaprojektowany do tej kuchenki.
3. Jeśli talerz jest gorący, pozwól mu ostygnąć przed czyszczeniem lub włożeniem do wody.
4. Talerz szklany może obracać się zarówno w prawo jak i w lewo.
5. Jeśli żywność lub naczynie, w którym gotujesz żywność, dotknie ścianki kuchenki i zatrzyma obracanie się talerza, wtedy talerz zacznie automatycznie obracać się w stronę przeciwną. Jest to normalny objaw pracy.
6. Nie gotuj żywności bezpośrednio na szklanym talerzu.

Pierścień obrotowy

1. Pierścień obrotowy oraz wnętrze kuchenki należy regularnie czyścić, aby zapobiec odgłosom pracy pierścienia i gromadzenia się resztek pożywienia.
2. Należy zawsze używać pierścienia obrotowego oraz szklanego talerza obrotowego.

Ruszt

1. Rusztu używamy do przyrumienienia niewielkich porcji żywności oraz ułatwienia cyrkulacji gorącego powietrza.
2. Nie używaj pojemników metalowych postawionych bezpośrednio na ruszcie w trybie KOMBINACYJNYM z MIKROFALAMI.
3. Nie używaj metalowego rusztu w trybie samych MIKROFAL.

manualsonline.com

1) **Czasy gotowania**

Czasy gotowania podane w książce kucharskiej są wartościami przybliżonymi. Czas gotowania zależy od rodzaju żywności, temperatury i ilości żywności oraz rodzaju naczynia.

Rozpocznij od minimalnego czasu gotowania, aby uniknąć rozgotowania potrawy. Jeśli potrawa będzie niedogotowana, zawsze możesz dogotować ją, ponownie ustawiając parametry.

UWAGA: **Jeżeli przekroczysz zalecany czas gotowania, żywność zostanie zniszczona (spieczona), a w ekstremalnym przypadku może się zapalić i spowodować uszkodzenie wnętrza kuchenki.**

2) **Małe ilości żywności**

Małe porcje żywności lub potraw zawierające mało wody mogą się przypalić, wyschnąć lub nawet zapalić się, jeśli będą gotowane zbyt długo. Jeśli żywność w kuchence zapali się, pozostaw drzwiczki kuchenki zamknięte, wyłącz kuchenkę i wyjmij wtyczkę z gniazdka.

3) **Jajka**

Nie gotuj jajek w skorupkach w trybie MIKROFAL. Nawet jeżeli podgrzewanie przy pomocy mikrofal jest zakończone, wytwarzane ciśnienie może powodować, że jajka eksplodują.

4) **Przebijanie skórki**

Produkty z pozbawioną porów skórką, takie jak ziemniaki, żółtka jajek i kiełbaski muszą być przekłute przed gotowaniem w trybie MIKROFAL, aby nie uległy rozerwaniu.

5) **Termometr do mięsa**

Używaj termometru do mięsa, aby sprawdzić stopień ugotowania pieczeni lub drobiu dopiero po wyjęciu mięsa z kuchenki. Nie używaj do mięsa zwykłego termometru, w trybie MIKROFAL lub KOMBINACYJNYM, gdyż mogłoby to spowodować iskrzenie.

6) **Płyny**

Podczas podgrzewania płynów, np. zup, sosów i napojów, w kuchence mikrofalowej może dojść do przegrzania cieczy, to znaczy do przekroczenia temperatury wrzenia bez powstawania pęcherzyków pary. Może to doprowadzić do nagłego wyrzucenia gorącej cieczy. Aby uniknąć tego niebezpieczeństwa, należy przedsięwziąć następujące środki ostrożności:

a) Unikaj stosowania naczyń o płaskich ściankach z wąską szyjką.
b) Nie przegrzewaj płynów.
c) Wymieszaj ciecz przed włożeniem naczynia do kuchenki i ponownie po upływie połowy czasu gotowania.
d) Po podgrzaniu, pozostaw naczynie z płynem w kuchence na krótki czas, a następnie wymieszaj jeszcze raz, zanim ostrożnie wyjmiesz naczynie.

7) **Papier/plastik**

Gotując żywność w plastikowych lub papierowych pojemnikach, sprawdzaj często kuchenkę, gdyż tego typu pojemniki mogą zapalić się, o ile zostaną nadmiernie rozgrzane.

Nie używaj wyrobów papierniczych z wtórnego przerobu (np. ręczników kuchennych), chyba że na takim wyrobie jest naklejka informująca, że produkt można bezpiecznie używać w kuchence mikrofalowej. Wyroby papiernicze z wtórnego przerobu mogą zawierać zanieczyszczenia, które mogą być przyczyną zaiskrzenia lub ognia podczas korzystania z kuchenki.

Przed włożeniem do kuchenki torebek do prażenia, usuń z nich wykonane z drutu zapinki.

8) **Naczynia/folie**

Nie ogrzewaj w kuchence żadnych zamkniętych puszek, ani butelek, ponieważ mogłyby eksplodować.

Metalowe pojemniki oraz naczynia z metalowymi ozdobami nie powinny być używane podczas gotowania w trybie MIKROFAL. Mogłoby to spowodować iskrzenie.

Jeśli użyjesz folii aluminiowej, szpilek do mięsa lub innych metalowych elementów, odległość między nimi, a ściankami i drzwiczkami kuchenki powinna wynosić przynajmniej 2 cm, aby nie doszło do iskrzenia.

9) **Butelki do karmienia/słoiczki z żywnością dla niemowląt**

Nakrętka lub smoczek muszą być zdjęte z butelek do karmienia lub słoiczków z żywnością dla niemowląt przed włożeniem ich do kuchenki.

Zawartość butelek i słoiczków z żywnością dla niemowląt po ogrzaniu musi być wymieszana lub wstrząśnięta.

Przed podaniem żywności należy sprawdzić jej temperaturę, aby uniknąć poparzenia.

QUEMICROONDES.COM

Wygląd zewnętrzny

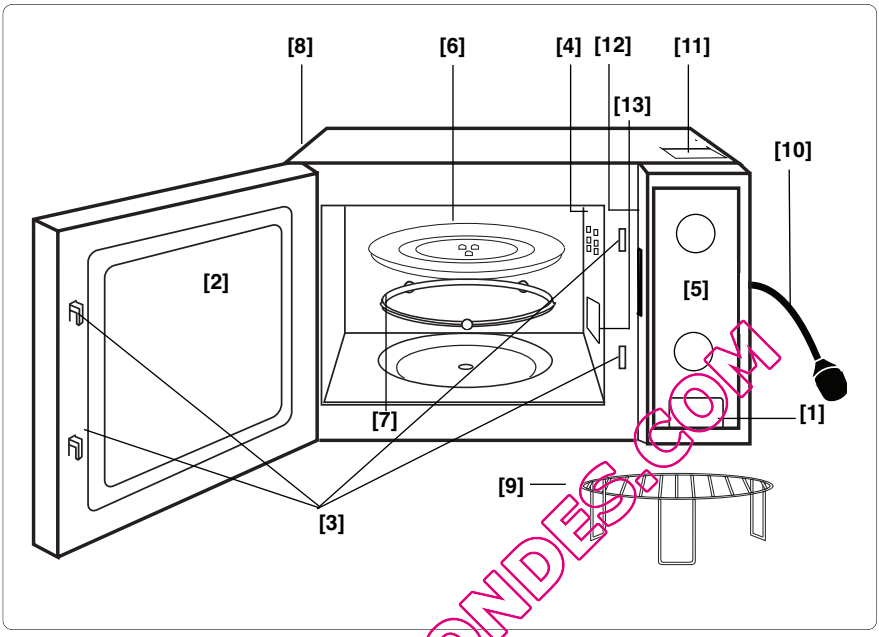

QUELMICROONDES.COM

(1) Przycisk otwierania drzwiczek
Naciśnij w celu otwarcia drzwiczek. W razie otwarcia drzwiczek w czasie gotowania, proces gotowania zostaje tymczasowo wstrzymany bez kasowania wcześniej wprowadzonych ustawień. Gotowanie zostaje wznowione natychmiast po zamknięciu drzwiczek.

(2) Okienko kuchenki
(3) System blokady zabezpieczającej drzwi
(4) Otwór wentylacyjny kuchenki
(5) Panel sterowania
(6) Szklany talerz obrotwy
(7) Pierścień obrotowy
(8) Zewnętrzne otwory wentylacyjne
(9) Ruszt
(10) Kabel zasilający
(11) Nalepka ostrzegająca (Gorąca powierzchnia)
(12) Etykieta identyfikacyjna
(13) Os*ona wylotu mikrofal (Nie zdejmowa*)

Panele kontrolne

NN-K101WM/NN-K121MM

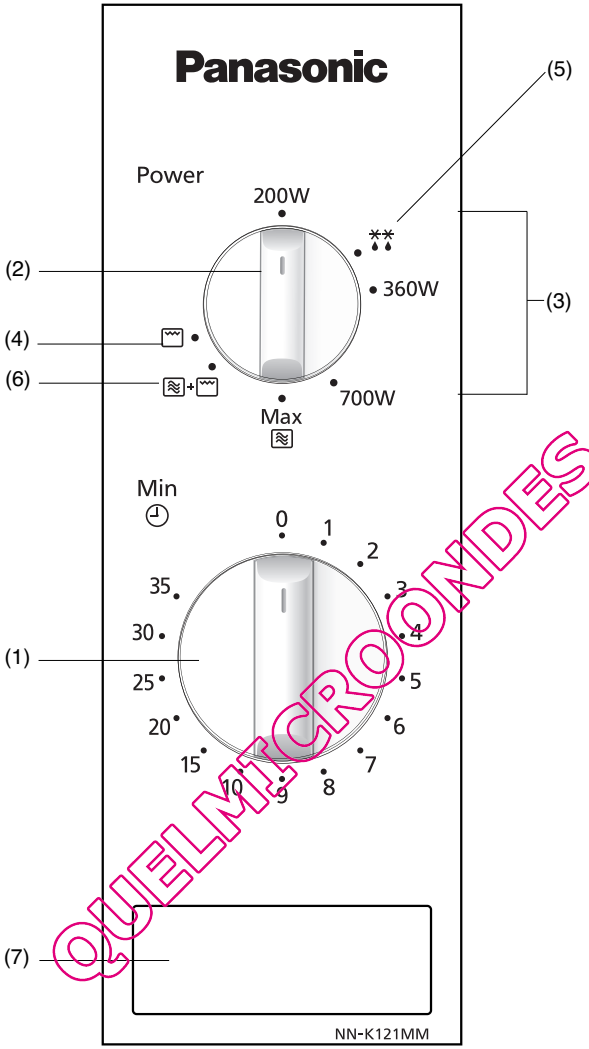

QUELMICROONDES.COM

(1) **Wyłącznik czasowy**
(2) **Pokrętło wyboru trybu gotowania**
(3) **Moc kuchenki mikrofalowej**
(4) **Ustawienie grilla**
(5) **Moc rozmrażania**
(6) **Ustawianie grzania kombinacyjnego (Grill + Mikrofale)**
(7) **Przycisk otwierający drzwiczki**

***Uwaga:** **Wygląd panelu może się różnić od prezentowanego (zależnie od koloru) ale funkcje przycisków pozostają takie same.**

Gotowanie w kuchenkach mikrofalowych

Moc w Watach	
Duża	**800 Watów**
Średnia	**700 Watów**
Niska	**360 Watów**
Rozmrażanie	**270 Watów**
Utrzymywanie ciepła	**200 Watów**

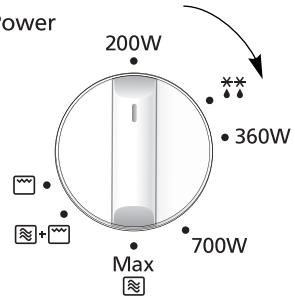

• Obróć pokrętło, aby wybrać odpowiednią moc.

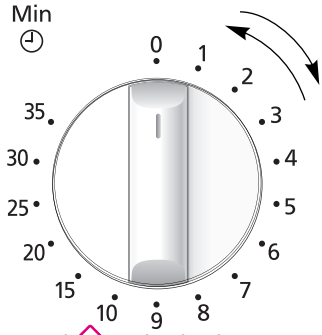

• Czas gotowania ustawia się obrotem pokrętła. Jeżeli drzwiczki są w tym momencie zamknięte, gotowanie rozpocznie się natychmiast. Przy krótkich gotowaniach należy zawsze czas nastawiać na 2 min, a potem dodawać w miarę potrzeby.

QUELMICROONDES.COM

Uwaga:

1. **Jeżeli chcesz sprawdzić stan gotowanej potrawy, po prostu otwórz drzwiczki. Kuchenka automatycznie wstrzyma gotowanie. Zamknięcie drzwiczek wznowi gotowanie.**
2. **Aby zakończyć gotowanie należy obrócić pokrętło ustawiania czasu w położenie WYŁ. Czas gotowania można zmienić w każdym momencie procesu gotowania przez obrócenie pokrętła.**
3. **Po wyjęciu potrawy po zakończeniu gotowania należy sprawdzić czy pokrętło ustawiania czasu znajduje się pozycji zerowej.**
4. **W czasie korzystania z kuchenki mikrofalowej, szklany talerz obrotowy musi zawsze znajdować się w jej wnętrzu.**

Rozmrażanie w kuchenkach

Moc rozmrażania wynosi 270 Watów

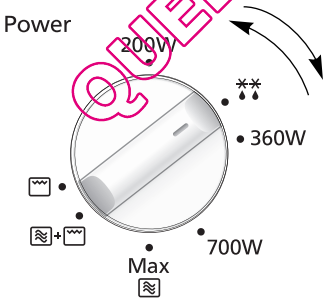

• Wybierz moc rozmrażania obracając pokrętło.

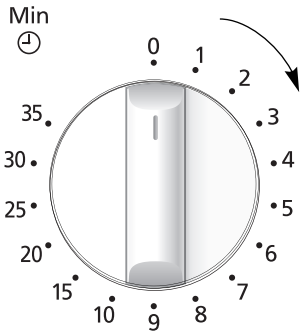

• Wybierz czas rozmrażania obracając pokrętło. Jeżeli drzwiczki są w tym momencie zamknięte, gotowanie rozpocznie się natychmiast. Przy krótkich gotowaniach należy zawsze czas nastawiać na 2 min, a potem dodawać w miarę potrzeby.

Rozmrażanie

Jak rozmrażać

CZASY DOCHODZENIA

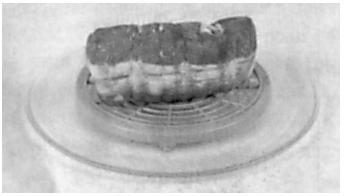

Pojedyncze porcje jedzenia można gotować (piec) niemal natychmiast po rozmrożeniu. Normalną rzeczą jest, że duże porcje żywności będą w środku zamrożone. Przed pieczeniem należy pozostawić je na dochodzenie przez okres **co najmniej 1 godziny**. W czasie dochodzenia temperatura zostaje rozprowadzana równomiernie i jedzenie rozmraża się w wyniku przewodnictwa. Uwaga: Jeżeli jedzenie nie ma być natychmiast przyrządzane (pieczone), należy włożyć je do lodówki. W żadnym przypadku nie należy ponownie zamrażać jedzenia jeżeli nie zostało ono przedtem ugotowane.

Pieczeń z kością i drób

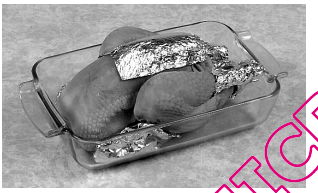

Zaleca się położenie pieczeni na odwróconym talerzu lub plastikowej kratce, aby nie leżało w soku z mięsa. Ważne jest, aby zapewnić ochronę delikatnym lub wystającym częściom tej potrawy używając do tego celu kawałków folii aluminiowej co zapobiegnie nadmiernemu spieczeniu tych części. Używanie małych kawałków folii aluminiowej w kuchence nie jest niebezpieczne pod warunkiem, że **nie dotykają one ścianek kuchenki.**

MIĘSO MIELONE LUB KAWAŁKI MIĘSA ORAZ OWOCE MORZA

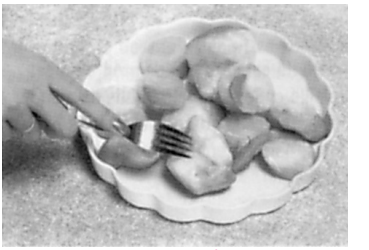

Z uwagi na to, że tego rodzaju żywność szybciej rozmraża się po stronie zewnętrznej, pamiętać należy, aby je rozdzielać, rozbijać bloki na mniejsze kawałki przez cały czas rozmrażania i wyjmować pojedynczo, gdy się rozmroziły.

MAŁE PORCJE ŻYWNOŚCI

Kotlety schabowe i porcje kurczaka należy możliwie najszybciej porozdzielać, aby rozmrażanie mogło postępować równomiernie. Części tłuste oraz wystające rozmrażają się szybciej. Umieścić je należy w środku talerza lub osłonić je.

CHLEB

Dla rozmrożenia środka bochenka należy pozostawić go na pewien czas na dochodzenie. Czas ten można skrócić oddzielając od siebie poszczególne kromki lub krojąc bułki i bochenki na połowę.

OBEJ MICROONDES.COM

Pieczenie na rożnie

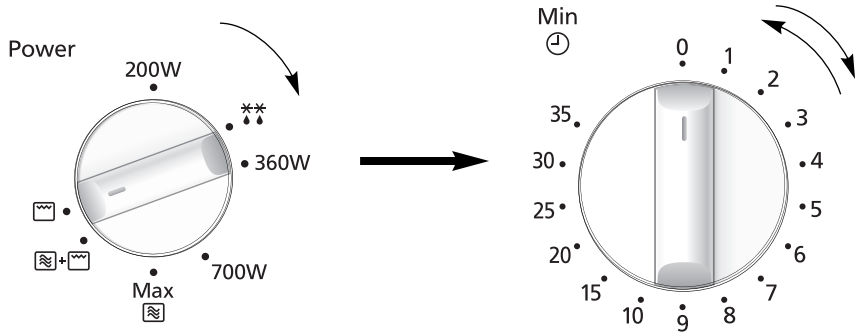

- Ustaw pokrętło wyboru trybu na GRILL.
- Nastaw czas pieczenia obracając pokrętłem. Jeżeli drzwiczki są w tym momencie zamknięte, gotowanie rozpocznie się natychmiast. Przy krótkich gotowaniach należy zawsze czas nastawiać na 2 min, a potem dodawać w miarę potrzeby.

Uwaga:

1. Pieczoną potrawę należy umieścić na ruszcie na talerzu obrotowym. Pod spodem ustawić należy żaroodporne naczynie do którego ściekać będzie tłuszcz i soki.
2. Potrawy grillowanej nie należy nigdy przykrywać.
3. Grilla NIE WOLNO wstępnie podgrzewać.
4. Grill działa tylko przy zamkniętych drzwiczkach. Używanie grilla przy otwartych drzwiczkach nie jest możliwe.
5. Przy programie tylko GRILL żadna energia mikrofalowa nie jest wydzielana.
6. Większość potraw wymaga odwrócenia w połowie czasu przyrządzania. Przy przewracaniu potrawy otworzyć należy drzwiczki i OSTROŻNIE wyjąć ruszt używając przy tym rękawic do pieca.
7. Po przekręceniu włożyć potrawę z powrotem do kuchenki i zamknąć drzwiczki. Grillowanie zostanie wznowione z momentem zamknięcia drzwiczek. W okienku wyświetlacza wznowione zostanie odliczanie ¨w dół¨ pozostałego czasu pieczenia. W trakcie pieczenia można otworzyć drzwiczki kuchenki w dowolnym momencie, aby sprawdzić stan potrawy.
8. W czasie pieczenia Grill będzie zapalać się i gasnąć –jest to normalne. Po każdorazowym użyciu grilla, a przed ponownym gotowaniem mikrofalowym lub metodą kombinowaną, kuchenkę należy umyć.
9. Po użyciu grilla termostat można wyłączyć, aby nie dopuścić do przegrzania. W przypadku użytkowania ciągłego należy umożliwić ochłodzenie piecyka pomiędzy przygotowywaniem kolejnych porcji.

QUELMICROONDES.COM

OSTRZEŻENIE: **Ruszt do grilla musi być zawsze używany razem ze szklanym talerzem obrotowym znajdującym się na właściwym miejscu. Wyjąć ruszt do grilla z kuchenki trzymając mocno ruszt razem z żaroodpornym naczyniem. Do wyjmowania akcesoriów używać rękawic ochronnych do pieca. Ze względu na wysokie temperatury nigdy nie dotykaj zewnętrznej powierzchni okienka ani żadnych elementów metalowych drzwiczek lub wnętrza pieca przy wkładaniu lub wyjmowaniu pieczonych porcji.**

Gotowanie kombinacyjne

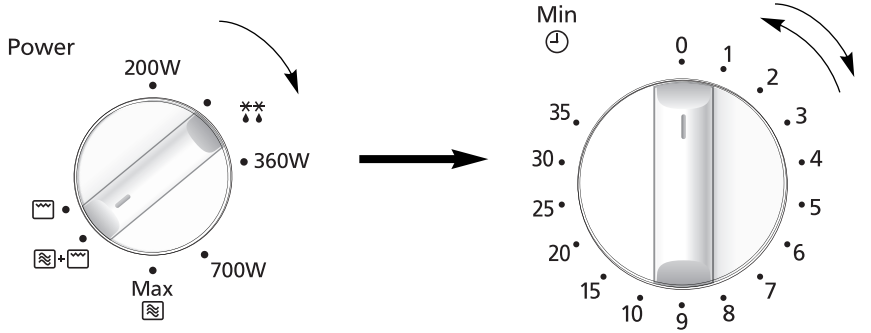

- Ustaw pokrętło wyboru trybu na pozycję trybu kombinacyjnego [≋] + [⌒] (Mikrofale 230W + Grill 710W).
- Nastaw czas przyrządzania obracając pokrętłem. Jeżeli drzwiczki są w tym momencie zamknięte, gotowanie rozpocznie się natychmiast. Przy krótkich gotowaniach należy zawsze czas nastawiać na 2 min, a potem dodawać w miarę potrzeby.

Uwaga:

1. Ruszt do grilla przeznaczony jest do używania przy przyrządzaniu potraw metodą **kombinacyjną** oraz przy pieczeniu na grillu. W żadnym przypadku nie należy używać jakichkolwiek innych metalowych akcesoriów, niż te, jakie wchodzą w skład wyposażenia kuchenki. Pod spodem umieszczać należy żaroodporne naczynie na tłuszcz i soki.
2. Ruszt do grilla używać jedynie we wskazany sposób. NIE UŻYWAĆ jeżeli waga potrawy w kuchence nie przekracza 200g na programie ustawianym ręcznie. Niewielkich ilości jedzenia nie należy gotować metodą **kombinacyjną**, najlepiej używać SAMEGO GRILLA albo SAMEGO GOTOWANIA MIKROFALOWEGO.
3. Przy gotowaniu **kombinacyjnym** nigdy potraw nie należy przykrywać.
4. Przy metodzie **kombinacyjnej** NIE PODGRZEWAĆ wstępnie grilla.
5. Jeżeli waga potrawy będzie niewłaściwa, uszkodzony będzie ruszt do grilla lub jeżeli omyłkowo używany będzie w kuchence pojemnik metalowy –może pojawić się iskrzenie. Iskrzenie objawia się niebieskim światłem we wnętrzu kuchenki. W takim przypadku kuchenkę należy natychmiast wyłączyć.
6. Niektóre potrawy należy gotować metodą **kombinacyjną** bez używania rusztu do grilla, np. pieczenie, zapiekanki, ciasta z nadzieniem czy puddingi. Potrawę należy umieścić w żaroodpornym niemetalowym naczyniu i ustawić bezpośrednio na talerzu obrotowym.
7. NIE UŻYWAJ plastikowych naczyń przeznaczonych do kuchenek MIKROFALOWYCH przy programach **kombinacyjnych** (chyba że nadają się one do gotowania metodą **kombinacyjną**). Naczynia muszą być zdolne do wytrzymywania temperatury znajdującego się u góry rożna –idealnie do tego celu nadaje się szkło żaroodporne np. Pyrex lub naczynia ceramiczne.
8. NIE UŻYWAJ w kuchence własnych metalowych naczyń kuchennych ani puszek, gdyż mikrofale nie będą wówczas równomiernie penetrować całej porcji żywności.
9. Po użyciu rusztu do pieczenia termostat można wyłączyć, aby nie dopuścić do przegrzania. W przypadku użytkowania ciągłego należy umożliwić ochłodzenie piecyka pomiędzy przygotowywaniem kolejnych porcji.

OSTRZEŻENIE: **Ruszt do grilla musi być zawsze używany razem ze szklanym talerzem obrotowym znajdującym się na właściwym miejscu. Wyjąć ruszt do grilla z kuchenki trzymając mocno ruszt razem z żaroodpornym naczyniem. Do wyjmowania akcesoriów używać rękawic ochronnych do pieca. Ze względu na wysokie temperatury nigdy nie dotykaj zewnętrznej powierzchni okienka ani żadnych elementów metalowych drzwiczek lub wnętrza pieca przy wkładaniu lub wyjmowaniu pieczonych porcji.**

QUELMICROONDES.COM

Pytania (P) i odpowiedzi (O)

P: Dlaczego kuchenka nie włącza się?

O: Jeśli kuchenka nie włącza się, sprawdź następujące punkty:
1. Czy wtyczka jest dokładnie włożona? Wyjmij wtyczkę z gniazdka, zaczekaj 10 sekund i włóż ją ponownie.
2. Sprawdź specjalnie zainstalowany zwykły lub automatyczny bezpiecznik. Włącz bezpiecznik automatyczny lub wymień zwykły bezpiecznik (jeśli jest spalony).
3. Jeśli bezpiecznik jest dobry, podłącz do gniazdka inne urządzenie. Jeśli podłączone urządzenie działa, prawdopodobnie niesprawna jest kuchenka. Jeśli nie działa także inne podłączone urządzenie, to znaczy, że uszkodzone jest gniazdko. Jeśli okaże się, że niesprawna jest kuchenka, skontaktuj się z autoryzowanym punktem serwisowym.

P: Kuchenka powoduje zakłócenia odbioru telewizyjnego. Czy jest to normalne?

O: Podczas gotowania w kuchence mikrofalowej mogą wystąpić zakłócenia odbioru radiowego i telewizyjnego. Są to zakłócenia podobne do powodowanych przez drobny sprzęt taki jak miksery, odkurzacze, suszarki itp. Nie oznaczają one niesprawności kuchenki.

P: Kuchenka nie przyjmuje mojego programu. Dlaczego?

O: Kuchenkę zaprojektowano tak, że nie przyjmie niewłaściwie wprowadzonego programu. Na przykład kuchenki NN-K155/K125 nie przyjmą trzeciego etapu.

P: Dlaczego oświetlenie wnętrza kuchenki przygasa?

O: Podczas gotowania o mocy innej niż 800 W (DUŻA moc), kuchenka musi cyklicznie wyłączać się i włączać, aby osiągnąć niższe poziomy mocy. Podczas wykonywania kolejnych cyklów pracy, oświetlenie wnętrza kuchenki przygasa i słychać charakterystyczny odgłos.

P: Czy mogę używać w kuchence mikrofalowej termometru do zwykłych kuchenek?

O: Tylko wtedy, gdy korzystasz z trybu opiekania na GRILLU . W niektórych termometrach, metal może powodować iskrzenie w kuchence i dlatego nie wolno ich używać w trybach gotowania MIKROFALOWEGO i KOMBINACYJNEGO.

P: Gdy gotuję w trybie KOMBINACYJNYM, z kuchenki mikrofalowej dobiegają trzaski i kliknięcia. Co jest przyczyną tych dźwięków?

O: Dźwięki te pojawiają się, gdy kuchenka automatycznie przestawia się z MIKROFAL na GRILL, aby przejść w kombinacyjny tryb gotowania. Jest to normalny objaw pracy.

QUELMICROONDES.COM

Konserwacja kuchenki mikrofalowej

1. Przed czyszczeniem kuchenki, wyłącz ją.
2. Utrzymuj w czystości wnętrze kuchenki, uszczelki drzwiczek oraz powierzchnie wokół uszczelek. Rozpryskaną żywność lub płyny należy ścierać ze ścian wnętrza kuchenki, uszczelek drzwiczek oraz powierzchni wokół uszczelek, wilgotną ściereczką. Jeśli kuchenka jest silnie zabrudzona, użyj łagodnego środka czyszczącego. Korzystanie z silnych środków do czyszczenia i szorowania nie jest zalecane.
   NIE UŻYWAJ DOSTĘPNYCH W HANDLU ŚRODKÓW CZYSZCZĄCYCH do zwykłych kuchenek.
3. Obudowa zewnętrzna kuchenki powinna być czyszczona wilgotną ściereczką, a następnie osuszona miękką ściereczką. Zwróć uwagę, aby woda nie przedostała się przez otwory wentylacyjne do wnętrza urządzenia, ponieważ mogłoby to doprowadzić do jego uszkodzenia.
4. Jeżeli panel sterowania zabrudzi się, należy oczyścić go miękką, suchą szmatką. Na panelu nie należy używać mocnych detergentów lub proszków ściernych. Przy czyszczeniu panelu kontrolnego pozostawić drzwiczki kuchenki otwarte, aby zapobiec przypadkowemu uruchomieniu kuchenki. Po oczyszczeniu nacisnąć przycisk STOP/ANULUJ, aby wyzerować okno wyświetlacza lub przekręć WYŁĄCZNIK CZASOWY z powrotem do pozycji ZERO.
5. Jeśli wewnątrz lub na zewnątrz drzwiczek osadzi się rosa, zetrzyj ją miękką ściereczką. Może to wystąpić, gdy kuchenka mikrofalowa pracuje w warunkach dużej wilgotności, jednakże nie jest to objawem złej pracy urządzenia.
6. Od czasu do czasu wyjmij szklany talerz i umyj go w wodzie ze środkiem czyszczącym lub w zmywarce do naczyń.
7. Pierścień obrotowy oraz wnętrze kuchenki należy regularnie czyścić, aby zapobiec odgłosom pracy pierścienia. Wystarczy je przetrzeć czystą szmatką z łagodnym detergentem i gorącą wodą, a następnie osuszyć czystą szmatką. Pierścień obrotowy można myć w ciepłej wodzie z mydłem. Para z gotowania gromadzi się podczas częstego użytkowania, ale nie wpływa na pracę elementów kuchenki. Po wyjęciu z kuchenki i umyciu pierścienia, zanim zaczniesz gotować, upewnij się, że pierścień obrotowy znajduje się w kuchence i na właściwym miejscu.
8. Podczas korzystania z Grilla lub trybu KOMBINACYJNEGO z niektórych produktów może pryskać tłuszcz na ścianki kuchenki. Jeśli kuchenka nie jest czyszczona, mogą wydobywać się z niej nieprzyjemne zapachy.
9. Kuchenka winna być konserwowana i naprawiana wyłącznie przez wykwalifikowany personel autoryzowanego punktu serwisowego.
10. Nie wolno używać do mycia urządzenia parowego.
11. Jeżeli kuchenka nie jest utrzymywana w należytej czystości, może to prowadzić do niszczenia jej ścianek, a w efekcie do skrócenia czasu prawidłowego funkcjonowania urządzenia i do niebezpiecznych sytuacji.
12. Otwory wentylacyjne powinny być utrzymywane w czystości. Sprawdź, czy otwory wentylacyjne znajdujące się na górze, na dole i z tyłu urządzenia nie są zatkane przez kurz lub inne zanieczyszczenia. Jeżeli otwory wentylacyjne są zatkane, może to powodować przegrzanie kuchenki, co może wpływać negatywnie na jej działanie. Jeśli wloty powietrza się zatkają, może dojść do przegrzania kuchenki, co może mieć wpływ na jej pracę, a nawet spowodować niebezpieczeństwo.
13. Nie należy używać do czyszczenia panelu szklanego kuchenki żrących substancji czyszczących ani drucianych zmywaków, ponieważ może to spowodować pęknięcia w szklanym panelu.

QUELMICROONDES.COM

Dane techniczne

Napięcie sieciowe:	230 V ~ 50 Hz	
Pobór mocy:	Maksymalnie:	1250 W
	Mikrofale:	1250 W
	Grill:	1000 W
Moc wyjściowa:	Mikrofale:	800 W (IEC-60705)
	Grill:	1000 W
Wymiary zewnętrzne:	443 (Szer.) x 340 (Dług.) x 258 (Wys.) mm	
Wymiary wnętrza kuchenki:	306 (Szer.) x 308 (Dług.) x 215 (Wys.) mm	
Waga:	12.0 kg	
Natężenie dźwięku:	46 dB	

Dane techniczne mogą ulec zmianie bez powiadomienia.

QUELMICROONDES.COM

Dane techniczne

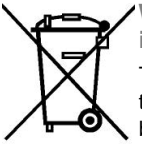

Wskazówki dotyczące utylizacji urządzeń elektrycznych i elektronicznych (gospodarstwa domowe)

Ten symbol na produkcie i dokumentacji produktu oznacza, że dane urządzenie elektryczne nie może
być składowane razem z innymi zwykłymi odpadami domowymi.
Aby zapewnić odpowiednią utylizację i recykling, produkt należy zanieść do odpowiedniego punktu zbiórki. Punkty te nie pobierają opłaty za pozostawienie zużytego sprzętu. W niektórych krajach możesz zwrócić zużyty produkt do punktu, w którym dokonasz zakupu nowego produktu.
Poprawna utylizacja produktu zapewnia recykling i zapobiega potencjalnym negatywnym oddziaływaniom na zdrowie ludzi i środowisko naturalne wynikającym z nieprawidłowego składowania zużytego produktu. Aby dowiedzieć sie, gdzie znajduje się najbliższy punkt zbiórki zużytych urządzeń elektrycznych, należy skontaktować się z lokalnymi władzami.
Niezgodne z prawem pozbywanie się tego typu odpadów jest karalne (zgodnie z lokalnym prawem).

Informacje dla firm w Unii Europejskiej

Aby pozbyć się zużytego sprzętu elektronicznego lub elektrycznego należy skontaktować się z dostawcą lub sprzedawcą sprzętu, aby uzyskać informacje na temat jego utylizacji.

Informacje dotyczące utylizacji w krajach poza Unią Europejską

Ten symbol obowiązuje tylko w krajach Unii Europejskiej.
Aby dowiedzieć się, jak bezpiecznie i zgodnie z prawem pozbyć się zużytego sprzętu, należy się skontaktować z lokalnymi władzami lub dystrybutorem produktu.

Zgodnie z dyrektywą 2004/108/EC, artykuł 9(2)
Centrum Testowe Panasonic
Panasonic Service Europe, oddział Panasonic Marketing Europe GmbH
Winsbergring 15, 22525 Hamburg, Niemcy.
Wyprodukowano dla Panasonic Corporation przez GMMEAM.
No. 6 Yong An RD, Beijiao, Shunde, Foshan, Guangdong, Chińska Republika Ludowa.

QUELMICROONDES.COM

Installation och anslutning

Kontrollera mikrovågsugnen

Packa upp ugnen, ta bort allt förpackningsmaterial och kontrollera att ugnen inte är skadad - till exempel att den inte har bucklor, att ugnsluckans lås inte är skadade och att ugnsluckan inte är spräckt. Anmäl eventuella skador enligt leveransvillkoren. INSTALLERA INTE UGNEN om den är skadad.

Endast för skyddsjordat eluttag

VIKTIGT: UGNEN FÅR ENDAST ANSLUTAS TILL ETT SKYDDSJORDAT ELUTTAG.
Anslut ugnen endast till ett skyddsjordat eluttag med 10 A säkring. Om ett sådant inte finns, låt en elektriker installera ett skyddsjordat eluttag vid ugnens plats.

Driftspänning

Driftspänningen måste vara den som anges på ugnens typskylt. Om ugnen ansluts till högre spänning än som anges på typskylten, kan brand eller andra skador uppstå.

Placering av ugnen

1. Denna ugn är endast avsedd för användning på bänk i hushållet. Den är inte avsedd för inbyggd användning eller inuti ett skåp. Placera ugnen på plan och stabil yta, minst 85 cm över golvet.

2. Täck inte för eluttaget med möbler eller liknande. Det är viktigt att du kan dra ut nätkontakten snabbt i en nödsituation.

3. För att ugnen ska fungera riktigt, måste den ha tillräcklig luftväxling.

Placering ovanpå arbetsbänk:

a. Lämna minst 15 cm fritt avstånd över ugnen, 10 cm på baksidan, 5 cm på ena sidan och minst 40 cm på den andra sidan.

b. Om du ställer en sida av ugnen direkt mot en vägg, får den andra sidan eller översidan inte blockeras.

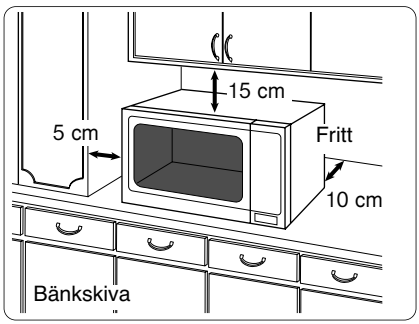

4. Ugnen får ej placeras nära en elektrisk spis eller gasspis.

5. Ta inte bort ugnens fötter.

6. Ugnen är avsedd för användning i hushåll. Ugnen får inte användas utomhus.

7. Undvik att använda ugnen i hög luftfuktighet.

8. Låt inte nätkabeln vidröra ugnens ytterhölje. Håll nätkabeln borta från heta ytor. Låt inte kabeln hänga över bords- eller bänkkanten, så att den kan klämmas. Doppa aldrig nätkabeln, nätkontakten eller ugnen i vatten.

9. Blockera inte ventilationsöppningarna på ugnens översida och baksida. Om ventilationsöppningarna blockeras när ugnen används, kan den bli överhettad. En värmekänslig säkerhetsanordning stänger i så fall av ugnen, som då inte kan användas förrän den har svalnat.

10. Denna apparat är inte avsedd att manövreras med hjälp av en extern timer eller separat fjärrkontrollsystem.

SE UPP: Heta ytor

QUELMICROONDES.COM

Varning

Viktig säkerhetsanvisningar

1. Rengör ugnsluckans tätningsytor och tätningslister med en fuktig torkduk.

Kontrollera ofta att tätningslisten och tätningsytorna är rena och oskadade. Om de är skadade, får ugnen inte användas förrän den har undersökts och reparerats av en servicetekniker, som har utbildats av Panasonic.

2. Försök aldrig att reparera eller modifiera ugnsluckan, kåpan vid manöverpanelen, säkerhetsbrytarna eller någon annan del av ugnen.

Ta inte bort ugnens ytterpanel. Den skyddar mot mikrovågsstrålning från ugnen.

Lämna ugnen till en auktoriserad serviceverkstad, om den behöver repareras.

3. Använd inte ugnen om nätkabeln eller nätkontakten är skadade, om ugnen inte fungerar korrekt eller om ugnen är skadad eller har tappats. Det är farligt för alla utom för servicetekniker, som har utbildats av Panasonic, att reparera ugnen.

4. Om nätkabeln är skadad måste den bytas ut av tillverkaren eller tillverkarens serviceombud eller någon annan kvalificerad person för att undvika fara.

5. Låt inte barn använda mikrovågsugnen utan uppsikt och ledning. Om barn ska använda mikrovågsugnen, måste de veta hur de ska göra och att det är farligt att använda ugnen på fel sätt.

6. Värm inte vätskor eller mat i kärl med tättslutande lock. De kan explodera.

7. Denna apparat är inte avsedd att användas av personer (inklusive barn) med nedsatt fysisk, sensorisk eller mental förmåga, eller brist på erfarenhet och kunskap, om de inte har fått övervakning eller instruktioner vad gäller bruk av apparaten av en person som ansvarar för deras säkerhet. Barn ska övervakas för att se till att de inte leker med apparaten.

QUELMICROONDES.COM

Säkerhetsanvisningar

Användning av mikrovågsugnen

1. Använd inte ugnen för något annat än matlagning. Ugnen är speciellt konstruerad för uppvärmning och tillagning av mat. Använd inte ugnen för uppvärmning av kemikalier eller andra produkter som inte är mat.
2. Använd endast kokkärl som är lämpliga för användning i mikrovågsugn.
3. Försök inte att torka tidningspapper, kläder eller andra material i ungen. De kan ta eld.
4. Förvara inget annat än ugnens tillbehör i ugnen, när den inte används. Detta är för säkerhets skull om ugnen skulle startas oavsiktligt.
5. Använd inte inställningarna för MIKROVÅGOR ELLER KOMBINATION UTAN MAT I UGNEN. Om du gör det, kan ugnen skadas.
6. Om rök eller eld skulle uppstå i ugnen, vrid TIMERVÄLJAREN tillbaka till nolläget och lämna luckan stängd. Koppla ur elsladden eller bryt strömmen på säkringspanelen/proppskåpet.

Användning av värmarna

1. Ugnens ytterhölje, inklusive ventilationsgaller och ugnslucka, blir varma under användningen med KOMBINATION eller GRILL. Var försiktig när du öppnar och stänger ugnsluckan och när du sätter in eller tar ut mat och tillbehör.
2. Ugnen har ett värmeelement i övre delen av ugnen. När funktionen KOMBINATION och GRILL har använts, kommer dessa ytor att vara mycket heta. Undvik att vidröra värmeelementet inuti ugnen.
3. Delar, som är lätta att komma åt, kan bli heta när grillen används. Håll barn borta från ugnen.
4. När utrustningen används i kombinationsläge bör barn endast använda ugnen under vuxens övervakning pga. de temperaturer som alstras.

Ugnslampa

Kontakta återförsäljaren eller en auktoriserad serviceverkstad, om ugnslampan behöver bytas.

Tillbehör

Ugnen levereras med ett antal tillbehör. Följ alltid anvisningarna som gäller tillbehören.

Glasbricka

1. Använd inte ugnen utan rotationsringen och glastallriken på plats.
2. Använd inte någon annan typ av glasbricka än den som är avsedd speciellt för denna ugn.
3. Om glasbrickan är het, låt den svalna innan du gör ren den eller lägger den i vatten.
4. Glasbrickan kan rotera i den ena eller andra riktningen.
5. Om mat eller kokkärl på glasbrickan vidrör ugnsväggen så att glasbrickan slutar rotera, byter glasbrickan rotationsriktning automatiskt. Detta är normalt.
6. Tillaga inte mat direkt på glasbrickan.

Rotationsring

1. Rotationsringen och ugnens botten bö rengöras ofta för att förhindra oljud och ackumulering av matrester.
2. Rotationsringen måste alltid användas för tillagning tillsammans med glastallriken.

Trådgaller

1. Använd trådgallret för att färgsätta smårätter och för att underlätta värmecirkulationen.
2. Ställ inga metallkärl direkt på trådgallret med KOMBINATION eller MIKROVÅGOR.
3. Använd inte trådgallret för enbart MIKROVÅGOR.

OSELIMICROONDES.COM

Viktig information

1) **Tillagningstider**

Tillagningstiden beror på matens konsistens, form, temperatur och mängd och på typen av kokkärl.

Börja med den kortaste tillagningstiden för att undvika överkokning. Om inte maten är klar, kan du fortsätta tillagningen en kort stund till.

MÄRK: Om du överskrider de rekommenderade tillagningstiderna blir maten förstörd. I extrema fall kan den ta eld och skada ugnens inre.

2) **Små mängder mat**

Små mängder mat eller mat med litet vatteninnehåll kan brännas, torka ut eller ta eld om den tillagas för länge. Om något skulle börja ryka eller brinna i ugnen, låt ugns- luckan vara stängd och dra ut nätkontakten eller stäng av strömmen vid elcentralen.

3) **Ägg**

Försök aldrig koka ägg i skal eller värma upp hårdkokta ägg med MIKROVÅGOR. Ett tryck kan byggas upp och äggen kan explodera även då uppvärmningen med mikrovågor har upphört.

4) **Pricka täta skal och skinn**

Mat med täta skinn, till exempel potatis, äggulor och korv, måste prickas före tillagningen med MIKROVÅGOR, så att de inte spricker.

5) **Köttermometer**

Ta ut maten ur ugnen, innan du kontrollerar temperaturen i kött och fågel med en köttermometer. Använd aldrig en vanlig köttermometer tillsammans med mikrovågor, eftersom den kan orsaka gnistor.

6) **Vätskor**

Vid upphettning av vätskor, till exempel soppa, sås och drycker, i mikrovågsugnen kan de nå kokpunkten utan att bubblor syns. De kan sedan koka över plötsligt. Undvik detta genom:

a) Använd inte kärl med parallella sidor och smala öppningar.
b) Överhetta inte vätskan.
c) Rör om vätskan innan du sätter in den i ugnen och efter halva tillagningstiden.
d) Låt vätskan stå i ugnen en kort stund efter tillagningen. Rör om igen innan du tar ut kärlet försiktigt.

7) **Papper och plast**

Om du värmer upp mat i behållare av plast eller papper, kontrollera ugnen ofta eftersom dessa behållare kan börja brinna om de blir överhettade.

Använd inte återvinnings- papper, till exempel papper från köksrullar, om papperet inte är märkt att det går att använda i mikrovågsugn. Återvinningspapper kan innehålla föroreningar, som orsakar gnistor eller brand i mikrovågsugnen.

Ta bort metallklammer innan du värmer mat i mikrovågssäkra pappersförpackningar.

8) **Kokkärl och folie**

Värm inte burkar och flaskor med lock. De kan explodera.

Använd inte metallkärl och tallrikar med metalldekor i ugnen. De orsakar gnistor.

Om du använder aluminiumfolie eller något metallföremål i ugnen, måste avståndet till ugnens väggar och lucka vara minst 2 cm för att undvika gnistbildning.

9) **Barnmatsburkar och nappflaskor**

Ta bort locket och nappen på barnmatsflaskan och locket på barnmatsburken innan du placerar dem i ugnen.

Innehållet i barnmatsburkar och nappflaskor måste röras om eller skakas.

Kontrollera temperaturen på maten innan du ger den till barnet. Om den är för het, kan barnet få svåra brännskador.

QUELMICROONDES.COM

Ugnens delar

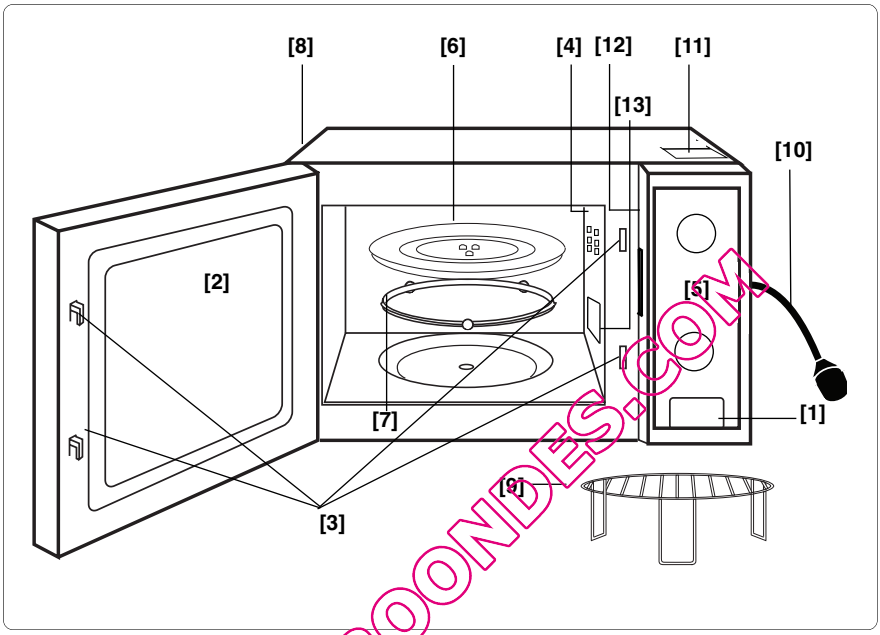

SJUELMICROONDES.COM

(1) Lucköppningsknapp
Tryck för att öppna ugnsluckan. Om du öppnar ugnsluckan under tillagning stoppas tillagningen temporärt utan att tidigare gjorda inställningar nollställs. Återupptas tillagningen så fort luckan stängs.

(2) Ugnsfönster
(3) Luckans säkerhetslås
(4) Luftventiler
(5) Kontrollpanel
(6) Glasbricka
(7) Rotationsring
(8) Ventilationsöppningar
(9) Trådgaller
(10) Nätsladd
(11) Varningsetikett (Het yta)
(12) Typskylt
(13) Mikrovågsmatningsledare (Får ej avlägsnas)

Kontrollpaneler

NN-K101WM/NN-K121MM

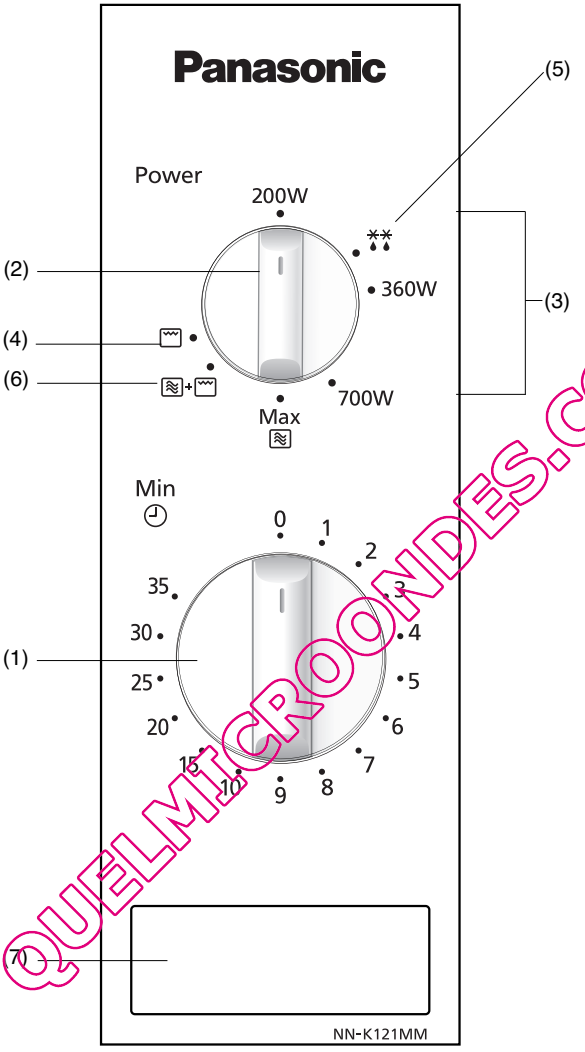

QUELMICROONDES.COM

(1) **Timer-omkopplaren**
(2) **Omkopplare för tillagningsläge**
(3) **Mikrovågseffekt**
(4) **Grillinställning**
(5) **Upptiningseffekt**
(6) **Kombinationsinställning**
(7) **Öppningsknapp för luckan**

*OBS: **Utseendet på kontrollpanelen kan skilja sig från den på bilden (beroende på färg), men knapparnas funktioner är desamma.**

Mikrovågstillagning

Effekt	
Hög	**800 Watt**
Medium	**700 Watt**
Låg	**360 Watt**
Upptining	**270 Watt**
Varm	**200 Watt**

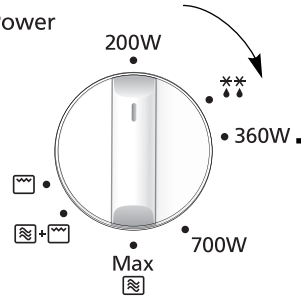

• Vrid omkopplaren för att välja effektnivå.

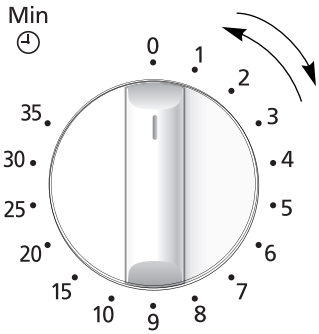

• Ställ in tillagningstiden genom att vrida på timer-omkopplaren. Om ugnsluckan redan är stängd börjar tillagningstiden direkt. Vid korta tillagningstider vrider du omkopplaren till 2 minuter och därefter justerar till önskad tid.

OBS!

1. **Om du vill kontrollera maten under tillagningen öppnar du helt enkelt ugnsluckan. Tillagningen stoppas då automatiskt. För att fortsätta tillagningen stänger du ugnsluckan.**
2. **För att stoppa tillagningen vrider du timer-omkopplaren till läget NOLL. Tillagningstiden kan nollställas när som helst under tillagningen genom att du vrider på timer-omkopplaren.**
3. **Se till att timer-omkopplaren är i nolläge när du plockar ut maten från ugnen då tillagningen är klar.**
4. **Glasbrickan måste alltid vara på plats då ugnen används.**

QUELMICROONDES.COM

Upptining

Upptiningseffekten är 270 Watt.

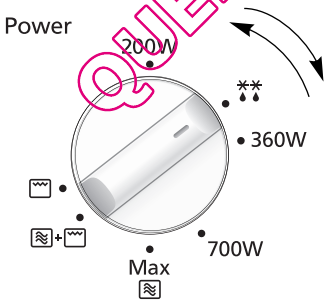

• Välj upptiningseffekt genom att vrida på omkopplaren.

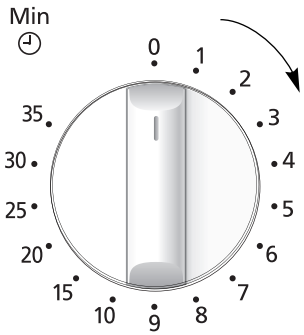

• Ställ in upptiningstiden genom att vrida på omkopplaren. Om ugnsluckan redan är stängd börjar tillagningstiden direkt. Vid korta tillagningstider vrider du omkopplaren till 2 minuter och därefter justerar till önskad tid.

Upptining

Upptiningstips

UTJÄMNINGSTIDER

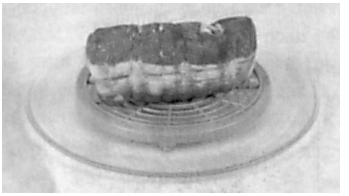

Enskilda matportioner kan tillagas nästan omedelbart efter att de tinats upp. Stora portioner brukar normalt vara frysta i mitten. Låt stora portioner stå **minst en timme** innan tillagning. Under den här perioden utjämnas temperaturen och maten tinas upp genom temperaturöverföring. **Obs!** Om du inte ska tillaga maten omedelbart bör du förvara den i kylskåp. Frys aldrig om upptinad mat utan att tillaga den.

STÖRRE KÖTTBITAR OCH FÅGEL

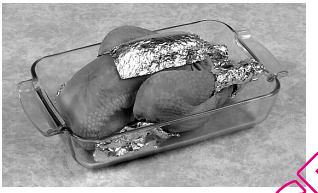

Placera helst köttbitarna på en upp-och-nedvänd tallrik eller en plastställning så att de inte ligger i köttsaften. Det är viktigt att skydda känsliga eller utstickande delar av maten med små foliebitar för att hindra dem från att tillagas. Det är inte farligt att använda små foliebitar i ugnen så länge **de inte kommer i kontakt med ugnens väggar**.

KÖTTFÄRS ELLER GRYTBITAR OCH SKALDJUR

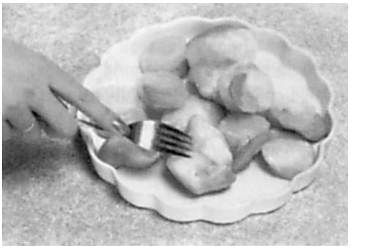

Eftersom ytan tinar fort på den här typen av mat måste man plocka isär bitarna och bryta sönder större bitar till mindre under upptiningen och ta bort dem när de är upptinade.

SMÅ MATPORTIONER

Kotletter och kycklingbitar måste plockas isär så fort som möjligt så att de tinar jämnt rakt igenom. Partier med mycket fett och ändbitar tinar fortare. Placera dem därför nära glasbrickans mitt eller täck över dem.

BRÖD

Limpor måste få stå för att temperaturen ska utjämnas och för att mitten ska tina. Utjämningstiden kan minskas om man tar isär skivor och om man delar småbröd och limpor på mitten.

QUELLECROONDES.COM

Grillning

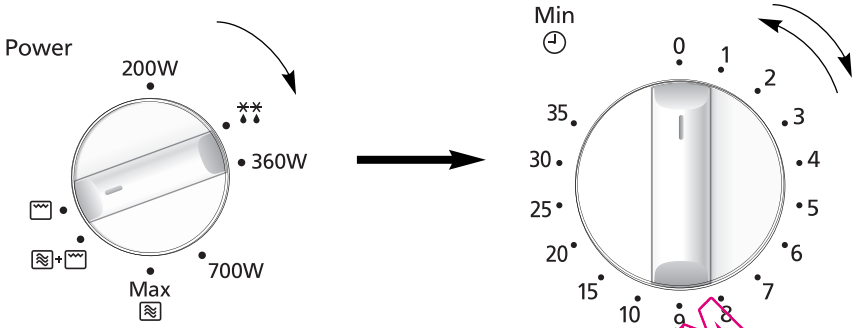

- Ställ in omkopplaren för tillagningsläge på grilläge .
- Ställ in grillningstiden genom att vrida på Timer-omkopplaren. Om ugnsluckan redan är stängd börjar tillagningstiden direkt. Vid korta tillagningstider vrider du omkopplaren till 2 minuter och därefter justerar till önskad tid.

QUEMICROONDE.COM

OBS!

1. Placera maten på trådgallret på glasbrickan. Sätt en värmebeständig tallrik (Pyrex®) under trådgallret för att fånga upp fett och droppar.
2. Täck aldrig över maten vid grillning.
3. Värm INTE upp grillen i förväg.
4. Grillen fungerar endast om ugnsluckan är stängd. Det är inte möjligt att använda grillfunktionen när ugnsluckan är öppen.
5. Det avges ingen mikrovågseffekt då enbart GRILL-programmet används.
6. De flesta matvaror kräver att man vänder på dem efter halva tillagningstiden. När du gör det öppnar du ugnsluckan och tar FÖRSIKTIGT bort trådgallret med användning av grytlappar.
7. När du har vänt på matvarorna sätter du tillbaka dem i ugnen och stänger ugnsluckan. Återstartas när ugnsluckan stängs. Återstående grillningstid fortsätter nu att räknas ner i displayen. Man kan utan fara öppna ugnsluckan när som helst under grillningen för att kontrollera tillagningsförloppet.
8. Grillen kommer att glöda till och från under tillagningen - det är normalt. Rengör alltid ungen efter användning av grillen och innan användning av mikrovågs- eller kombinationsfunktion.
9. Efter att grillen använts kan termostaten stängas av för att förhindra överhettning. Om ugnen används då avbrutet ska du se till att den får svalna mellan tillagningarna.

VARNING: Glasbricken måste alltid vara på plats när trådgallret används. Håll i trådgallret och den värmebeständiga tallriken med ett stadigt grepp när du tar ur dem ur ugnen. Använd grytlappar när du tar bort tillbehör. Rör aldrig det yttre fönstret eller de inre metalldelarna när du sätter in och tar ut mat. Detta på grund av de höga temperaturer som används.

Kombinationstillagning

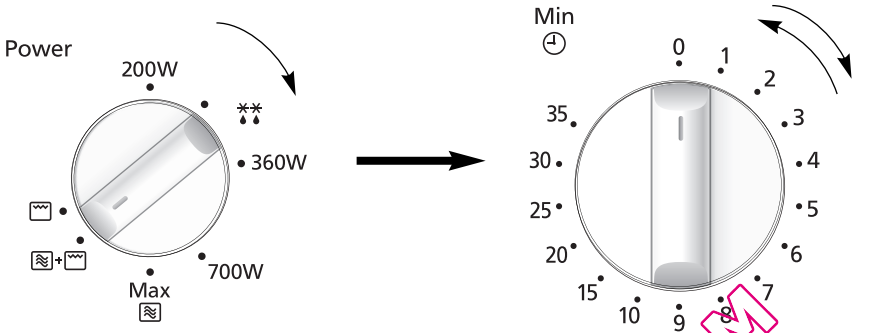

- Ställ in omkopplaren för tillagningsläge på kombinationsläge (Mikrovågor 230W + Grill 710W).
- Ställ in tillagningstiden genom att vrida på Timer-omkopplaren. Om ugnsluckan redan är stängd börjar tillagningstiden direkt. Vid korta tillagningstider vrider du omkopplaren till 2 minuter och därefter justerar till önskad tid.

OBS!

1. Trådgallret är utformad för att användas med **kombinationstillagning** och grillning. Använd aldrig några andra metalltillbehör förutom det som levereras med ugnen. Placera en värmebeständig tallrik under trådgallret för att fånga upp fett och droppar.
2. Använd endast trådgallret enligt beskrivningen. Använd den INTE om maten väger mindre än 200g med ett manuellt program. För mindre kvantiteter ska man inte tillaga maten med **kombination**, använd istället ENDAST GRILL eller MIKROVÅGSUGN för bästa resultat.
3. Täck aldrig över maten vid **kombinationstillagning**.
4. Värm INTE upp grillen i förväg vid **kombinationstillagning**.
5. Ljusbågar kan inträffa om felaktig mat/vikt används, trådgallret har skadats eller en metallbehållare har använts av misstag. Ljusbågarna är blå blixtrar som uppträder i mikrovågsugnen. Om detta inträffar ska du stänga av ugnen omedelbart.
6. Vissa maträtter bör kombinationstillagas utan trådgallret d.v.s. stekar, gratänger, pajer och puddingar. Maträtterna bör läggas på en värmebeständig, icke metallisk tallrik. Den placeras därefter direkt på det roterande fatet.
7. Använd INTE MIKROVÅGS-behållare av plast vid **kombinationsprogram** (om de inte är avsedda för **kombinationstillagning**). Skålar måste kunna motstå värmen från den övre grillen - värmebeständigt glas som t.ex. Pyrex eller keramiska material är idealiskt.
8. Använd INTE egna metallskålar eller burkar eftersom mikrovågorna då inte kan värma maten jämnt.
9. Efter att grillen använts kan termostaten stängas av för att förhindra överhettning. Om ugnen används oavbrutet ska du se till att den får svalna mellan tillagningarna.

VARNING: Glasbrickan måste alltid vara på plats när trådgallret används. Håll i trådgallret och den värmebeständiga tallriken med ett stadigt grepp när du tar ur dem ur ugnen. Använd grytlappar när du tar bort tillbehör. Rör aldrig det yttre fönstret eller de inre metalldelarna när du sätter in och tar ut mat. Detta på grund av de höga temperaturer som används.

GUIDESCOM

Frågor och svar

Fråga: Varför startar inte ugnen?

Svar: Om ugnen inte startar, kontrollera följande:
1. Är nätkontakten riktigt isatt? Dra ut nätkontakten från eluttaget, vänta 10 sekunder och sätt i nätkontakten igen.
2. Finns det spänning i eluttaget? Sätt i nätkontakten till en annan apparat och kontrollera om den funger ar. Om den inte heller fungerar, kontrollera säkringen i elcentralen. Om den andra apparaten fungerar, är det troligen fel på ugnen. Kontakta i så fall en auktoriserad serviceverkstad.

Fråga: Ugnen stör min TV. Är detta normalt?

Svar: En viss störning av radio- och TV-signaler kan förekomma när mikrovågsugnen används. Samma slags störningar förekommer vid användning av andra hushållsapparater, till exempel hushållsmaskiner, dammsugare, hårtorkar, och liknande. Detta betyder inte att det är något fel på ugnen.

Fråga: Varför lyser ugnslampan svagare?

Svar: Detta händer vid lägre effektnivå än HÖG. Ugnen pulserar för att ställa in en lägre effekt. Då lyser ugnslampan svagare och klickande ljud kan höras.

Fråga: Ibland strömmar varmluft ut från ugnens ventilationshål. Varför?

Svar: Värmen som avges från den lagade maten värmer upp luften inuti ugnen. Den här varmluften förs ut ur ugnen med hjälp av luftströmmarna i ugnen. Det finns inga mikrovågor i luften. Blockera aldrig ventilationshålen när ugnen används.

Fråga: Kan jag använda en vanlig köttermometer i ugnen?

Svar: Bara när du använder GRILL. Metallen i en del termometrar kan orsaka gnistor och ska därför inte användas vid tillagning med MIKROVÅGOR eller KOMBINATION.

Fråga: Varför avger ugnen surrande och klickande ljud när jag använder KOMBINATION?

Svar: Ljuden uppstår när ugnen automatiskt kopplar om från mikrovågor till konventionell värme för att skapa kombinationseffekten. Detta är normalt.

QUELMICROONDE.COM

Vård av ugnen

1. Stäng av ugnen innan du gör ren den.
2. Håll ugnens insida, luckans tätningslist och tätningsytorna rena. Torka upp allt spill på väggarna, tätningslisterna och tätningsytorna med en fuktad torkduk. Ett milt rengöringsmedel kan användas om ugnen är mycket smutsig. Använd inte kraftiga rengöringsmedel eller slipmedel. ANVÄND INTE UGNSRENGÖRINGS- MEDEL FÖR VANLIGA UGNAR.
3. Gör ren utsidan av mikrovågsugnen med en fuktad torkduk. Låt inte vatten komma in i ventilationsöppningarna, eftersom det kan skada ugnen.
4. Torka manöverpanelen med en mjuk, torr torkduk, om den blir smutsig. Använd inte starka eller slipande rengörings-medel. Låt ugnsluckan vara öppen under rengöringen, så att ugnen inte startas av misstag. När rengöringen är avslutad, tryck på STOPP/ÅTERSTÄLLNING eller vrid tillbaka TIMER-OMKOPPLAREN till NOLLÄGET.
5. Om ånga samlas på insidan av eller runt ugnsluckan, torka bort den med en mjuk torkduk. Detta kan hända när mikrovågsugnen används i hög luftfuktighet och innebär inget fel på ugnen.
6. Glasbrickan måste tas ut ibland för rengöring. Diska den i diskmedel eller i diskmaskin.
7. Rotationsringen och ugnens nedsänkta botten bör rengöras regelbundet för att undvika överdrivet oljud. Torka bara av ytan på botten av ugnen med milt diskmedel och varmt vatten och torka sedan torrt med en ren trasa. Rotationsringen kan tvättas i milt diskvatten. Matlagningsånga samlas vid upprepad användning, men påverkar inte på nåt sätt nedre ytan eller rotationsringens hjul. Efter borttagning av rotationsringen från nedsänkningen i botten för rengöring, se till att lägga tillbaka den i rätt läge. när du har gjort ren den.
8. När du använder GRILL eller KOMBINATION är det oundvikligt att vissa matvaror stänker fett på ugnens väggar. Gör ren ugnen regelbundet, eftersom matresterna annars kan börja ryka när ugnen används.
9. Kontakta återförsäljaren eller en auktoriserad Panasonic-verkstad, om ugnen behöver service eller reparationer. Det är livsfarligt att ta bort ytterpanelerna, om man inte har noggranna kunskaper om ugnens konstruktion.
10. Använd inte ånga vid rengöring.
11. Håll alltid ventilationsöppningarna fria. Kontrollera att ventilationsöppningarna på ugnens ovansida, nederdel eller baksida inte blockeras av damm eller annat material. Blockerade ventilationsöppningar kan orsaka överhettning, vilket kan påverka ugnens funktion.
12. Om ugnen inte hålls ordentligt ren kan ytorna skadas, vilket kan påverka ugnens livslängd och eventuellt leda till en farlig situation. Om lufthål täpps till kan detta orsaka överhettning, vilket skulle kunna påverka ugnens drift och möjligen resultera i en risksituation.
13. Använd inte starkt frätande rengöringsmedel eller vassa metallskrapor för att rengöra glaset i ugnens lucka eftersom det kan repa ytan, vilket kan leda till splittring av glaset.

QUELMICROONDES.COM

Tekniska data

Nätanslutning:	230 V ~ 50 Hz	
Anslutningseffekt:	Max.:	1250 W
	Mikrovågor:	1250 W
	Grill:	1000 W
Effekt:	Mikrovågor:	800 W (IEC-60705)
	Grill:	1000 W
Yttermått:	443 (B) x 340 (D) x 258 (H) mm	
Ugnens innermått:	306 (B) x 308 (D) x 215 (H) mm	
Vikt:	12.0 kg	
Oljud:	46 dB	

Vikt och mått är ungefärliga. Vi förbehåller oss rätten till ändringar utan föregående meddelande.

QUELMICROONDES.COM

Tekniska data

Denna produkt uppfyller de europeiska stnadard EN 55011 för EMC bestämmelser (EMC = Elektromagnetisk kompabilitet). Enligt denna standard är denna produkt en apparat i grupp 2, klass B och uppfyller kraven för detta. Grupp 2 betyder att radio-frekvent energi produceras i form av elektromagnetiska vågor, för uppvärmning av mat. Klass B betyder att denna produkt kan användas i det normala hushållet.

Information till användare ang. omhändertagande av avfall från elektrisk och elektronisk utrustning (privata hushåll)

Denna symbol på produkterna och/eller tillhörande dokument betyder att begagnade elektriska och elektroniska produkter inte ska blandas med vanligt hushållsavfall. För en korrekt behandling, återvinning och återanvändning, var god lämna dessa produkter till avsedda insamlingsställen, där de tas emot utan kostnad. Alternativt kan man i vissa länder få returnera produkten till lokal återförsäljare, vid inköp av en motsvarande ny produkt.

Att avyttra den här produkten på rätt sätt hjälper till att spara värdefulla resurser och förebygga eventuella negativa effekter på människors hälsa och miljön, vilka i annat fall kunde uppstå från olämplig avfallshantering. Var god kontakta lokal myndighet för ytterligare detaljer om närmast angivet insamlingsställe.

Påföljder kan tillämpas för felaktigt omhändertagande av detta avfall i enlighet med nationell lagstiftning.

För företagsanvändare inom EU

Om ni vill kassera elektrisk och elektronisk utrustning, var god kontakta er återförsäljare eller distributör för mer information.

Information om avyttring i andra länder utanför EU.

Denna symbol är endast giltig inom EU.

Om ni vill kassera denna produkt, var god kontakta era lokala myndigheter eller återförsäljare och fråga efter den korrekta metoden för avyttring.

I enlighet med direktiv 2004/108/EC, artikel 9(2)
Panasonic Testing Centre
Panasonic Service Europe, en avdelning av Panasonic Marketing Europe GmbH
Winsbergring 15, 22525 Hamburg, Tyskland.
Tillverkad för Panasonic Corporation av GMMEAM
No. 6 Yong An RD., Beijiao, Shunde, Foshan, Guangdong, Folkrepubliken Kina.

QUELMICROONDES.COM

Installation

Undersøg mikrobølgeovnen

Pak ovnen ud, fjern alle indpakningsmaterialer og undersøg for skader som f.eks. buler, skadede dørlåse eller revner i døren. I tilfælde af skader kontaktes forhandleren straks. Installer ikke en skadet mikrobølgeovn.

Jordtilslutning

VIGTIGT: OVNEN SKAL VÆRE FORSVARLIGT TILSLUTTET AF HENSYN TIL DEN PERSONLIGE SIKKERHED.
Såfremt ovnen ikke er jordforbundet eller tilsluttet et HFI-relæ, er det ejerens personlige ansvar at få dette ordnet.

Netspænding

Den anvendte netspænding skal være den, der er specificeret for denne ovn. En højere spænding end den specificerede kan forårsage brand eller andre skader.

Opstilling af ovnen

1. Denne ovn er kun beregnet til anvendelse på køkkenborde. Den er ikke beregnet til anvendelse som indbygget ovn eller anvendelse i et skab.Anbring ovnen på en plan stabil flade mindst 85 cm over gulvet.
2. Når ovnen er installeret, skal stikkontakten være lettilgængelig, så man nemt kan afbryde ovnen ved at trække stikket ud eller slukke for kontakten.
3. For at ovnen kan fungere skal der sørges for tilstrækkelig luftcirkulation til ovnen.
   Ved brug på køkkenbord:
   a. Sørg for et mellemrum på 15 cm over ovnen, 10 cm på bagsiden, 5 cm på den ene side, og den anden side skal være mere end 40 cm åben.
   b. Er den ene side af ovnen placeret tæt op af en væg, skal den anden side eller toppen være fri.

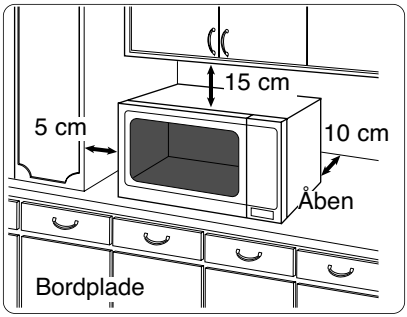

4. Ovnen må ikke placeres op ad et el- eller gaskomfur.
5. Fødderne må ikke fjernes.
6. Ovnen er kun beregnet til husholdningsbrug. Den må ikke anvendes udendørs.
7. Undgå at bruge mikrobølgeovnen ved høj luftfugtighed.
8. Elkablet må ikke røre ovnens yderside. Hold kablet fri af varme overflader. Lad ikke kablet hænge over en bordkant eller hen over en bordplade. Kablet, stikket eller ovnen må ikke ligge i vand.
9. Bloker ikke lufthullerne på ovnens over- og bagside. Hvis disse åbninger blokeres under brug, kan ovnen blive overophedet. I så tilfælde er ovnen beskyttet med en termosikring, og den vil fortsætte med at køre efter edkøling.
10. Dette apparat er ikke beregnet til at blive bet jent ved hjælp af en ekstern timer eller sepa rat fjernbetjeningssystem.

FORSIGTIG: Varme overflader

GUELMICROONDES.COM

Advarsel

Vigtige sikkerhedsvejledninger

1. Dørens dørtætningslister og deres anlægsflader skal rengøres med en fugtig klud. Efterse ovnen for skader på dørtætningslister og dørkarme. Hvis de er beskadiget, må ovnen ikke betjenes, før den er repareret af en kvalificeret tekniker.
2. Prøv ikke selv at pille eller foretage justeringer og reparationer på dør, betjenings-panel, kabinet, sikkerhedslås eller nogen anden del på ovnen. Tag ikke yderbeklædningspanelet af ovnen. Det beskytter mod mikrobølgerne. Reparationer må kun udføres af en kvalificeret tekniker.
3. Betjen ikke ovnen, hvis ELKABLET ELLER STIKKET er beskadiget, hvis den ikke fungerer korrekt, eller hvis den er beskadiget eller tabt. Det er farligt for alle andre end en kvalificeret tekniker at udføre reparationer.
4. Hvis elledningen er beskadiget, skal den udskiftes af fabrikanten, dennes servicerepræsentant eller en tilsvarende kvalificeret person, så der ikke opstår farlige situationer.
5. Børn bør kun bruge ovnen, når de er blevet omhyggeligt instrueret, så de er i stand til at bruge ovnen sikkert og forstår risikoen ved forkert brug.
6. Væsker eller anden mad må ikke opvarmes i flasker eller konservesglas med låg da de kan eksplodere.
7. Dette apparat må ikke anvendes af personer (inklusive børn) med reducerede sensoriske eller mentale evner eller personer, som mangler erfaring og viden, medmindre de er under opsyn eller har modtaget instruktioner vedrørende brugen af dette apparat af en person, der er ansvarlig for deres sikkerhed. Børn skal overvåges for at sikre, at de ikke leger med apparatet.

QUELMICROONDES.COM

Sikker brug af ovnen

Sådan bruges ovnen

1. Brug ikke ovnen til andet end at tilberede mad. Denne ovn er beregnet til tilberedning af mad. Den må derfor ikke bruges til opvarmning af kemikalier eller andre non-food produkter.
2. Kontroller før brug, at skåle, fade og andet er egnet til brug i mikrobølgeovn.
3. Brug ikke ovnen til tørring af aviser, tøj eller andre materialer. Der kan gå ild i dem.
4. Når ovnen ikke er i brug, bør der ikke stilles andet ind i den end ovnens tilbehør for det tilfælde, at ovnen skulle tændes ved et uheld.
5. Ovnen må ikke køres på MIKROBØLGER eller KOMBINATION, UDEN AT DER ER MAD I OVNEN. En sådan betjening kan skade ovnen.
6. Hvis der opstår røg eller ild i ovnen, drejes TIMERKNAPPEN tilbage til nul-stillingen og døren holdes lukket. Træk stikket ud eller sluk for strømmen på sikrings- eller relætavle.

Opvarmning

1. Ovnens yderside, herunder kabinettets lufthuller og ovndøren, bliver varme ved KOMBINATION og GRILL. Vær forsigtig ved åbning og lukning af døren og ved indsætning og udtagning af mad og udstyr.
2. Ovnen har et varmeelement, der er anbragt øverst i ovnen. Efter at du har brugt funktionerne KOMBINATION og GRILL, er disse overflader meget varme. Undgå at berøre varmeelementet i ovnen.

   OBS: Når der har været tilberedt mad med disse funktioner, er ovnudstyret meget varmt.
3. De tilgængelige dele kan være varme, når grillen bruges. Børn bør holdes væk.
4. Når apparatet betjenes i kombinationsindstillingen, bør børn på grund af de udviklede temperaturer kun anvende apparatet under opsyn af en voksen.

Ovnlys

Når ovnlysets pære skal udskiftes, skal det gøres af en kvalificeret tekniker.

Tilbehør

Ovnen leveres med en række tilbehør. Følg altid anvisningerne til brug af tilbehøret.

Glastallerken

1. Anvend ikke ovnen uden at drejeringen og glasbakken er på plads.
2. Brug aldrig andre typer glastallerken end den, der er specielt beregnet til denne ovn.
3. Hvis glastallerkenen er varm, skal den afkøle, før den rengøres eller lægges i vand.
4. Glastallerkenen kan rotere i begge retninger.
5. Hvis maden eller kogekarret på glastallerkenen rører ovnvæggen og hindrer tallerkenen i at rotere, vil tallerkenen automatisk rotere i modsat retning. Dette er normalt.
6. Tilbered ikke mad direkte på glaspladen.

Drejering

1. Drejeringen og bunden af ovnen bør rengøres jævnligt for at forhindre støj og ophobning af madrester.
2. Drejeringen skal altid anvendes til madlavning sammen med glasbakken.

Metalrist

1. Metalristen bruges som hjælp til at brune små retter og fremme en god varmecirkulation.
2. Anvend ikke metalbeholdere direkte på metalristen ved KOMBINATION sammen med MIKROBØLGER.
3. Metalristen må ikke bruges, når ovnen bruger MIKROBØLGER alene.

QUELVITROONDES.COM

Tips og gode råd

1) Tilberedningstid

Tilberedelsestiden afhænger af tilstand, temperatur, mængden af mad og på typen af kogegrej.

Begynd med den korteste tilberedelsestid for at undgå at varme for meget. Hvis maden ikke er tilstrækkeligt gennemvarm, kan den altid varmes lidt mere.

OBS: Hvis den anbefalede tilberedelsestid overskrides, ødelægges maden, og i ekstreme tilfælde kan den bryde i brand og evt. ødelægge ovnens indre.

2) Små portioner mad

Små portioner mad eller mad med kun lidt væde og fugt i sig kan brænde, tørre ud eller bryde i brand, hvis de tilberedes for længe. Hvis materialer i ovnen skulle antænde, holdes ovndøren lukket, ovnen slukkes, og stikket tages ud af kontakten.

3) Æg

Æg i skal eller hele hårdkogte æg må ikke koges eller opvarmes med MIKROBØLGER. Der dannes overtryk i æggene, og de eksploderer, under tilberedning men også bagefter.

4) Prik overfladen

Mad med ikke-porøst skind, f.eks. tomater, æggeblommer og pølser, skal have prikket hul, før de tilberedes med MIKROBØLGER for at forhindre sprængning.

5) Stegetermometer

Anvend ikke et stegetermometer til at kontrollere, hvor gennemstegt en steg eller et fjerkræ er, før kødet er taget ud af ovnen. Anvend ikke et almindeligt stegetermometer i metal ved brug af MIKROBØLGER eller KOMBINATION, da det kan danne gnister.

6) Vædsker

Ved opvarmning af vædsker, f.eks. supper, saucer og varme drikke, i mikrobølgeovnen kan vædsken overhedes op over kogepunktet, uden at der dannes bobler. Det kan resultere i, at den varme væske pludseligt stødkoger.

For at forebygge denne risiko skal følgende forholdsregler tages:

a) Undgå beholdere med lodrette sider og smalle åbninger.
b) Undgå overopvarmning.
c) Rør i vædsken, før beholderen sættes i ovnen. Rør igen efter halvdelen af kogetiden.
d) Efter opvarmningen skal vædsken stå i ovnen et øjeblik. Rør igen, før beholderen forsigtigt tages ud.

7) Papir/plast

Ved opvarmning af mad i plast- eller papirbeholdere skal der holdes øje med ovnen, da denne type beholdere nemt antændes.

Anvend ikke genbrugspapirprodukter (f.eks. køkkenrulle), medmindre papirproduktet er mærket som sikkert til brug i mikrobølgeovn. Genbrugspapir kan indeholde urenheder, der kan danne gnister og/eller antænde.

Fjern metalvridebånd og metalclips fra stegeposer før de sættes i ovnen.

8) Køkkengrej/folie

Opvarm ikke uåbnede dåser eller flasker. De kan eksplodere.

Metalbeholdere eller tallerkener og skåle med metalkanter må ikke anvendes med mikrobølger. De kan danne gnister.

Aluminiumsfolie, kødnåle eller andre metaldele skal placeres, så afstanden til ovnvæggene er mindst 2 cm for at hindre gnistdannelse.

9) Sutteflasker/glas med babymad

Flaskesutter og låg skal tages af sutteflasken, før den stilles i ovnen.

Indholdet i sutteflasker og glas med babymad skal omrøres eller rystes efter opvarming.

Kontroller temperaturen på indersiden af håndleddet før servering for at undgå skoldning og forbrænding.

QUELLMICROONDES.COM

Oversigtsdiagram

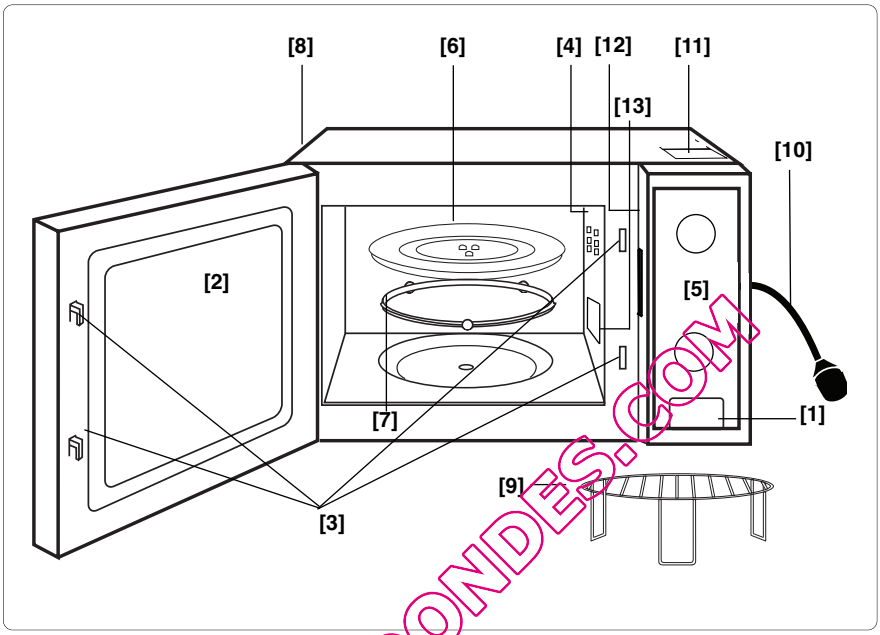

QUELMICROONDES.COM

(1) Knap til åbning af dor
Tryk på knappen for at åbne døren. Når du åbner døren, mens ovnen er i gang, standser den midlertidigt uden dog at slette tidligere foretagne indstillinger. fortsætter tilberedning, så snart døren lukkes.

(2) Ovnvindue
(3) Sikkerhedslåsesystem for døren
(4) Ventilationsåbning
(5) Betjeningspanel
(6) Glastallerken
(7) Drejering
(8) Udvendig ventilationsåbninger
(9) Metalrist
(10) Strømledning
(11) Advarselsmærkat (varm overflade)
(12) Typemærkat
(13) Mikroovnens fødevare oversigt (Må ikke fjernes)

Ovnens betjeningspanel

NN-K101WM/NN-K121MM

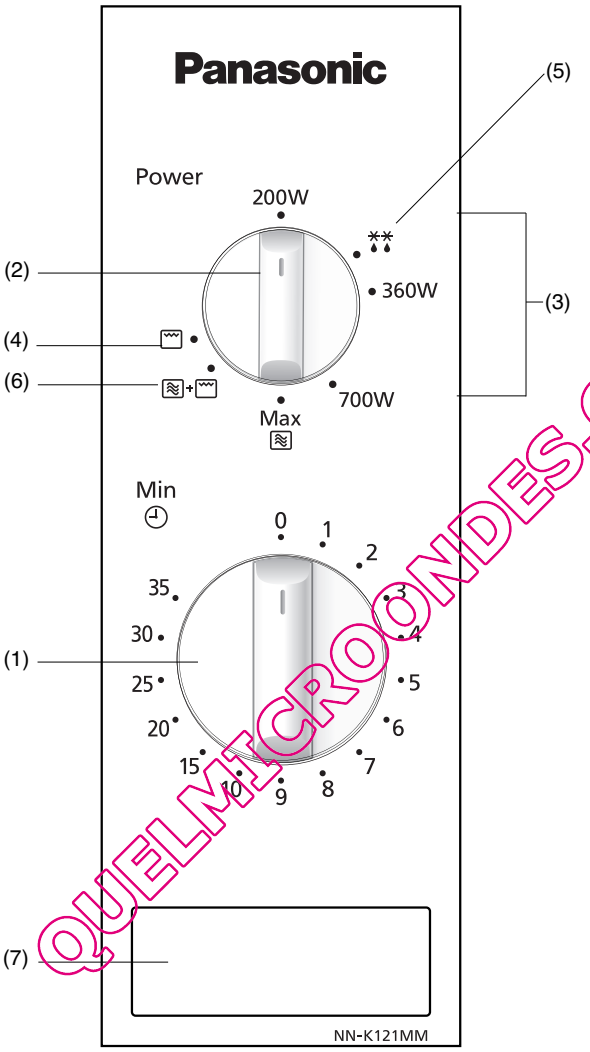

QUELMICROONDES.COM

(1) **Tid-drejeknap**
(2) **Drejeknap til valg af tilberedningsmetode**
(3) **Mikrobølgeeffekt vælger**
(4) **Indstilling af grill**
(5) **Optøningseffekt**
(6) **Kombinationsindstilling**
(7) **Døråbningsknap**

***OBS: Betjeningspanelet kan se anderledes ud end det viste (afhængig af farve), men knappernes funktion er den samme.**

Tilberedning med mikrobølger

Mikrobølgeeffekter

Høj	**800 Watt**
Medium	**700 Watt**
Lav	**360 Watt**
Optøning	**270 Watt**
Varm	**200 Watt**

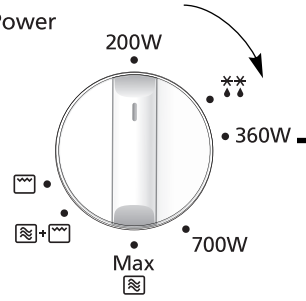

• Brug drejeknappen til at vælge mikrobølgeeffekt.

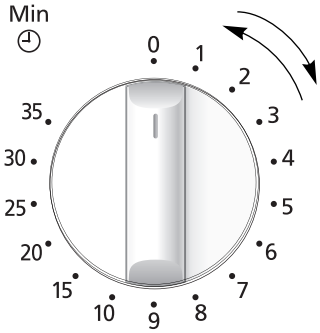

• Indstil tilberedningstiden vha. tid-drejeknappen. Hvis døren allerede er lukket, begynder tilberedning straks. Ved korte tilberedningstider skal du altid sætte drejeknappen til to minutter og derefter justere den til den ønskede tid.

QUELMICROONDES.COM

OBS

1. **Hvis du ønsker at checke maden under tilberedning, kan du blot åbne døren, ovnen standser automatisk. Luk døren for at fortsætte tilberedning.**
2. **For at standse tilberedning skal du sætte drejeknappen til nul. Tilberedningstiden kan under hele tilberednings-processen nulstilles vha. drejeknappen.**
3. **Når maden tages ud af ovnen efter endt tilberedning, skal du kontrollere at tid-drejeknappen står på nul.**
4. **Glastallerken skal altid være i, når ovnen bruges.**

Optøning

** Optøningseffekten er 270 watt.

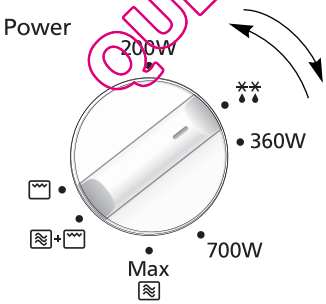

• Vælg optøningseffekt.

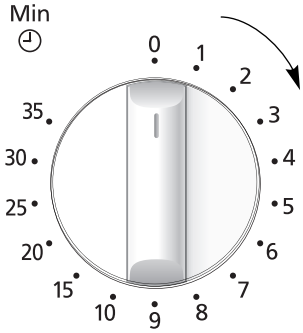

• Instil optøningstiden vha. tid-drejeknappen. Hvis døren allerede er lukket, begynder tilberedning straks. Ved korte tilberedningstider skal du altid sætte drejeknappen til to minutter og derefter justere den til den ønskede tid.

Optøningsvejledning

Optøningstips

Hviletider

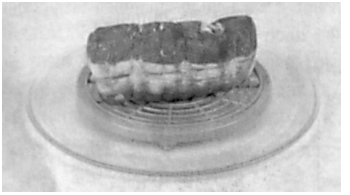

Enkeltportioner kan tilberedes næsten med det samme efter optøning. Det er normalt, at store portioner mad stadig er frosne inde i midten. Før du tilbereder maden, skal den hvile i **mindst en time**. Under hviletiden udjævnes temperaturen, og maden optøs vha. varmeledning. **OBS:** Hvis maden ikke skal tilberedes lige efter optøning, skal den sættes i køleskabet. Optøet mad må aldrig fryses ned igen uden at være tilberedt.

Steg og fjerkræ

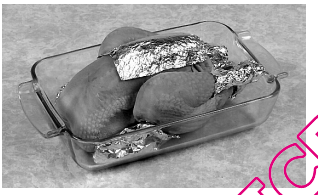

Det er bedst at anbringe stege på en omvendt tallerken eller et plastikstativ, så de ikke ligger i kødsaften. Det er meget vigtigt at beskytte sarte dele og dele, der stikker frem, med små stykker folie for at forhindre, at disse dele bliver tilberedt. Det er ufarligt at anvende små stykker folie i ovnen, forudsat **at de ikke berører ovnvæggene.**

Hakkekød, kød i tern eller fisk

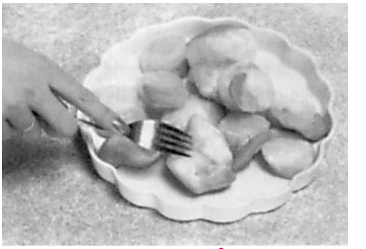

Eftersom denne madtype optøs hurtigt, er det nødvendigt at skille maden ad, dele blokkene op i mindre dele under optøningen og tage dem ud, når de er tøet op.

Små portioner

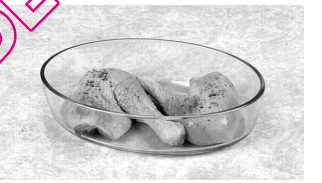

Koteletter og kyllingestykker skal skilles ad så hurtigt som muligt, så de bliver optøet jævnt. Dele med fedt og endestykker tør hurtigere op. Anbring dem på midten af glastallerkenen, eller dæk dem til.

Brød

For at hele brød kan blive optøet i midten skal du lade dem stå et stykke tid. Du kan forkorte hviletiden ved at skille skiverne ad eller skære boller og hele brød igennem.

QUELMICROONDES.COM

Grill

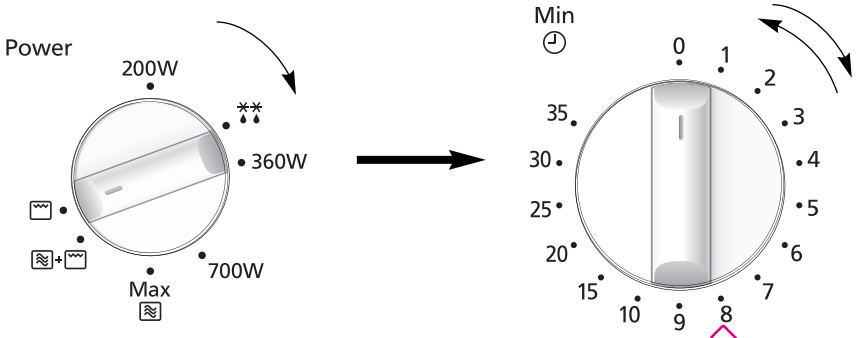

- Sæt drejeknappen til valg af tilberedning på grill .
- Indstil grilltiden vha. tid-drejeknappen. Hvis døren allerede er lukket, begynder tilberedning straks. Ved korte tilberedningstider skal du altid sætte drejeknappen til to minutter og derefter justere den til den ønskede tid.

OLIEMICROONDES.COM

OBS

1. Anbring maden på en metalrist på glastallerken. Anbring et ovnfast fad (Pyrex®) nedenunder til at opfange fedt.
2. Dæk aldrig maden til når grillen bruges.
3. FORSØG IKKE at forvarme grillen.
4. Grillen virker kun, når døren er lukket. Grillfunktionen kan ikke bruges, når døren er åben.
5. Der er ingen mikrobølgeeffekt på grillprogrammet.
6. De fleste madvarer skal vendes, når de er halvt færdige. Når maden vendes, skal du åbne døren og FORSIGTIGT tage metalristen ud med grillhandsker.
7. Når du har vendt maden, sættes den tilbage i ovnen, hvorefter døren lukkes. Starter igen grillen, når ovndøren lukkes. Når døren lukkes. Displayet fortsætter med at tælle nedad. Det er helt sikkert undervejs at åbne døren på ethvert tidspunkt for at se til maden, når den grilles.
8. Grillelementet slår til og fra under tilberedning - dette er ganske normalt. Rengør altid ovnen efter brug af grillen og før mikroovn eller kombinationsovn bruges.
9. Efter brug af grillen slår termostaten fra for at forhindre overopvarming. Hvis den bruges løbende, skal ovnen køle af mellem tilberedning.

FORSIGTIG: Metalristen skal altid bruges med glastallerken. Tag metalristen ud af ovnen ved at holde solidt fast i risten og det ovnfaste fad. Rør aldrig ved vinduet udvendigt eller metaldelene på dørens inderside, når der sættes mad ind eller tages mad ud af ovnen, da de kan være meget varme.

Kombination med grill og mikrobølger

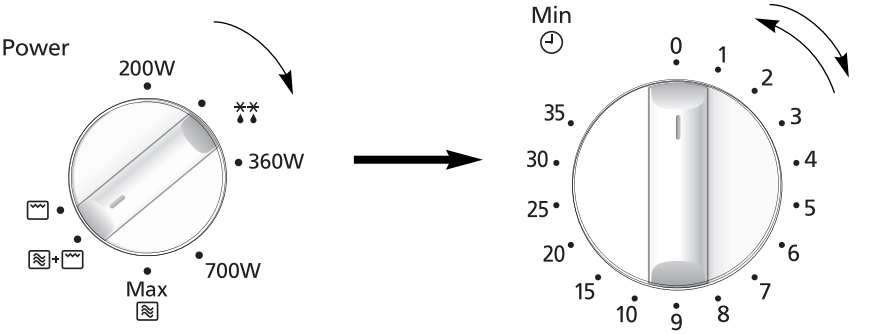

- Indstil drejeknappen til kombinations tilberening (Mikrobølger 230W + Grill 710W).
- Indstil tilberedningstid vha. at tid-drejeknappen. Hvis døren allerede er lukket, begynder tilberedning straks. Ved korte tilberedningstider skal du altid sætte drejeknappen til to minutter og derefter justere den til den ønskede tid.

QUELMICROONDES.COM

OBS

1. Metalristen er beregnet til brug ved **kombination** og grill. Forsøg aldrig at bruge andet metaltilbehør ud over det, der følger med ovnen. Anbring et ovnfast fad nedenunder for at opfange fedt.
2. Brug kun metalristen som beskrevet. BRUG DEN IKKE hvis der tilberedes mindre end 200g mad på et manuelt program. Små mængder mad må ikke tilberedes ved **kombinationstilberedning**, men skal tilberedes med GRILL eller mikrobølger for at opnå de bedste resultater.
3. Dæk aldrig maden til ved **kombinationstilberedning**.
4. Grillen må IKKE forvames ved **kombinationstilberedning**.
5. Gnistdannelse kan forekomme, hvis der bruges den forkerte mængde mad, hvis metalristen er beskadiget, eller hvis der bruges en metalbeholder. Gnistdannelse er gnister af blåt lys i mikroovnen. Hvis dette forekommer, skal ovnen straks standses.
6. Visse typer mad kan tilberedes ved **kombinationstilberedning** uden brug af metalristen, f.eks. steg, gratin og tærter. Maden kommes i et ovnfast fad uden metal og anbringes direkte på glastallerken.
7. BRUG IKKE mikrobølgeskåle af plastic ved **kombinationstilberedning** (medmindre de er beregnet til **kombinationstilberedning**.) Skålene skal kunne tåle varmen fra den øverste grill - ovnfast glas som f.eks. Pyrex® eller keramiske skåle er ideelt.
8. BRUG IKKE dine egne metalskåle eller dåser, da mikrobølgerne ikke vil kunne trænge igennem til maden.
9. Efter brug af grillen slår termostaten fra for at forhindre overopvarming. Hvis den bruges løbende, skal ovnen køle af mellem tilberedning.

FORSIGTIG: Metalristen skal altid bruges med glastallerken. Tag metalristen ud af ovnen ved at tage godt fast i risten og det ovnfaste fad. Rør aldrig ved vinduet udvendigt eller metaldelene på dørens inderside, når der sættes mad ind eller tages mad ud af ovnen, da de kan være meget varme.

Spørgsmål og svar

Spørgsmål: Hvorfor tænder ovnen ikke?

Svar: Når ovnen ikke tænder check følgende:
1. Er ovnen tilsluttet lysnettet? Sluk for stikkontakten i 10 sekunder for at nulstille ovnen og tænd så igen.
2. Kontrollér om sikringen er sprunget.
3. Hvis sikringen er i orden, prøv da at tilslutte den samme stikkontakt til et andet apparat. Fungerer dette, er der noget galt med ovnen. Fungerer det ikke, er der noget galt med stikkontakten. Såfremt der er noget galt med ovnen, kontaktes forhandleren, der kan oplyse om tlf. til det nærmeste servicecenter.

Spørgsmål: Når jeg tænder ovnen kommer der forstyrrelser i fjernsynet. Er det normalt?

Svar: Der kan opstå radio- og fjernsynsforstyrrelser, når ovnen er tændt. Denne forstyrrelse svarer til den støj som f.eks. støvsugere og hårtørrer giver. Det betyder ikke, at der er noget i vejen med ovnen.

Spørgsmål: Hvorfor bliver ovnlyset svagt?

Svar: Når der tilberedes med en lavere mikrobølgeeffekt end 800 Watt slukker og tænder magnetronen med skiftende intervaller. Ovnlyset bliver svagere og der høres klikkende lyde når ovnen skifter intervaller, hvilket er helt normalt.

Spørgsmål: Hvorfor kommer der varm luft ud af ventilationsåbningen?

Svar: Når der tilberedes mad afgiver maden varme. Denne varme bliver ført ud af ovnens ventilationsåbning ved hjælp af luftstrømningerne i ovnen. Ventilationsåbningen må derfor aldrig være tildækket, når ovnen er i brug. Der er ingen fare for mikrobølgeudslip.

Spørgsmål: Kan jeg bruge et ovntermometer i metal?

Svar: Der bør ikke bruges metaltermometer i forbindelse med mikrobølger eller kombination da metallet giver gnister i ovnen. I stedet kan stegetermometer bruges i kødet efter endt stegetid.

Spørgsmål: Når jeg bruger et kombinationsprogram eller manuel kombination, brummer og klikker ovnen. Hvad er det?

Svar: Lydene opstår, når ovnen automatisk skifter mellem mikrobølger og grill.

QUELMICROONDE.COM

Vedligeholdelse af ovnen

1. Sluk for ovnen, når den skal rengøres.
2. Det er vigtigt, at ovnrum, tætningslister og dørkarme holdes rene. Madstænk og spildt mad, der sætter sig på ovnvægge, tætningslister og dørkarme, tørres af med en fugtig klud. En mild sulfoopløsning kan anvendes, hvis de er meget snavsede. Stærke rengøringsmidler eller skuremidler frarådes. BRUG IKKE DE KOMMERCIELLE OVNRENSEMIDLER .
3. Ovnens yderside rengøres med en fugtig klud. For at undgå skader på ovnens vitale dele må der ikke sive vand ind i ventilationsåbningerne.
4. Hvis betjeningspanelet er snavset, rengøres det med en blød, tør klud. Brug ikke stærke rengøringsmidler eller skuremidler på betjeningspanelet. Ved rengøring af betjeningspanelet skal ovndøren være åben, så ovnen ikke kan starte ved et uheld. Efter rengøring skal du berøre STOP/CANCEL for at fjerne tegnene i displayet eller dreje TIMER SELECT DIAL tilbage til positionen ZERO.
5. Dugdannelser på ovnens yderside tørres af med en blød klud. Dette kan ske, når mikrobølgeovnen bruges ved høj luftfugtighed og betyder ikke, at ovnen har en fejl.
6. Det kan være nødvendigt at tage glastallerkenen ud til rengøring. Glastallerkenen rengøres med varmt sæbevand eller i opvaskemaskinen.
7. Drejeringens og ovnrummets bund bør rengøres jævnligt for at undgå usædvanlig støj. Tør blot bundens overflade af med et mildt rengøringsmiddel og varmt vand, og tør derefter med en ren klud. Drejeringen kan vaskes i mildt sæbevand. Mados samler sig ved gentagen brug, men det påvirker på ingen måde bundens overflade eller drejeringens hjul. Efter drejeringen er fjernet fra ovnrummets bund for rengøring, skal du huske at sætte den tilbage på den rigtige plads.
8. Ved brug af GRILL eller KOMBINATION vil nogle retter sprøjte fedt op på ovnvæggene. Hvis ovnen ikke er rengjort, kan den begynde at "ose" under brug.
9. Denne ovn må kun serviceres af kvalificerede teknikere. Ved vedligeholdelse og reparation af ovnen kontaktes den nærmeste forhandler.
10. Brug ikke damprenser til rengøring.
11. Sørg altid for, at lufthullerne ikke er blokerede. Kontroller, at støv eller andet materiale ikke blokerer lufthullerne øverst, nederst eller bag på ovnen. Hvis lufthullerne blokeres, kan det medføre overophedning, som kan påvirke betjeningen af ovnen.
12. Hvis du undlader at renholde ovnen, er der risiko for, at overfladerne ødelægges, og apparatets levetid dermed reduceres, og der opstår farlige situationer. Hvis lufthuller blokeres, kan det forårsage overophedning, hvilket kan påvirke ovnens ydeevne og eventuelt resultere i farlige situationer.
13. Anvend ikke skrappe, slibende rengøringsmidler eller skarpe metalskrabere til rengøring af ovnens glaslåge, da disse kan lave ridser i overfladen, hvilket kan forårsage, at glasset splintres.

QUELMICROONDES.COM

Tekniske specifikationer

Strømkilde:	230 V ~ 50 Hz	
Strømforbrug:	Maksimum:	1250 W
	Mikrobølger	1250 W
	Grill	1000 W
Udgangseffekt:	Mikrobølger	800 W (IEC-60705)
	Grill	1000 W
Ydre mål:	443 (B) x 340 (D) x 258 (H) mm	
Ovnrummets mål:	306 (B) x 308 (D) x 215 (H) mm	
Vægt:	12.0 kg	
Støj:	46 dB	

De angivne mål og vægt er omtrentlige. Specifikationerne kan ændres uden varsel.

QUELMICROONDES.COM

Tekniske specifikationer

Dette produkt opfylder den europæiske standard EN 55011 for EMC forstyrelser (EMC = Elektromagnetisk Compatibilitet). I henhold til denne standard er dette produkt et apparat i gruppe 2, klasse B og opfylder kravene for dette. Gruppe 2 betyder, at radio-frekevent energi danes i form af elektromagnestiske bølger, med henblik på opvarmning af føde. Klasse B betyder, at dette produkt, må anvendes i almindelige husholdninger.

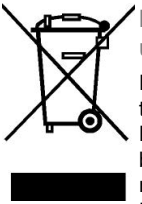

Information til brugere om bortskaffelse af elektrisk og elektronisk udstyr (private husholdninger)

Dette symbol på produkterne og/eller medfølgende dokumenter betyder, at brugte elektriske og elektroniske produkter ikke bør blandes med almindeligt husholdningsaffald. Bring disse produkter til en genbrugsstation, hvor de modtages gratis, så de kan behandles korrekt, genanvendes og genbruges. Alternativt kan du i nogle lande returnere produkterne til din lokale forhandler ved køb af et lignende nyt produkt.
Korrekt bortskaffelse af dette produkt medvirker til at bevare værdifulde ressourcer og forhindre eventuelle skadelige påvirkninger på mennesker og miljø, hvilket ellers kan opstå som følge af uhensigtsmæssig affaldshåndtering. Kontakt venligst lokale myndigheder for yderligere oplysninger om din nærmeste genbrugsstation.
Bøder kan udstedes ved forkert bortskaffelse af dette affald i overensstemmelse med national lovgivning.

Til erhvervskunder i EU

Hvis du ønsker at kassere elektrisk og elektronisk udstyr, venligst kontakt din forhandler eller leverandør for yderligere oplysninger.

Information om bortskaffelse i lande uden for EU

Dette symbol er kun gældende i EU.
Hvis du ønsker at kassere dette produkt, venligst kontakt lokale myndigheder eller forhandler for oplysninger om korrekt bortskaffelse.

I overensstemmelse med direktiv 2004/108/EF, punkt 9(2):-
Panasonic Testing Centre
Panasonic Service Europe, en division af Panasonic Marketing Europe GmbH
Winsbergring 15, 22525 Hamburg, Forbundsrepublikken Tyskland.
Fremstillet for Panasonic Corporation af GMMEAM
No. 6 Yong An RD, Beijiao, Shunde, Foshan, Guangdong, Folkerepublikken Kina.

QUEMICROONDES.COM

Installering og tilkopling

Kontroller at mikrobølgeovnen er i orden.

Pakk ut ovnen, fjern all emballasje og kontroller at ovnen ikke har noen skader som f.eks. bulker, ødelagte dørhåndtak eller sprekker i døren. Kontakt din lokale forhandler umiddelbart dersom du finner skader. Installer ikke en skadet mikrobølgeovn.

Jording

VIKTIG: AV SIKKERHETSMESSIGE GRUNNER MÅ DENNE OVNEN JORDES.
Dersom AC-strømuttaket ikke er jordet, er det kjøperens eget ansvar å erstatte den med en jordet stikkontakt.

Driftsspenning

Spenningen må være den samme som den spenningen som er angitt på ovnen. Dersom det brukes høyere spenning enn angitt, kan det føre til brann eller andre skader.

Plassering av ovn

1. Denne ovnen er kun beregnet for husholdningsbruk, på kjøkkenbenk. Den er ikke beregnet for innbygging eller for bruk inne i et skap. Plasser ovnen på en flat, stabil overflate, mer enn 85 cm over gulvet.
2. Når ovnen er installert skal det vare enkelt å isolere apparatet fra strømtilførselen ved å ta ut støpselet eller installere en strømbryter.
3. For sikker drift, sørg for tilstrekkelig luftsirkulasjon.

På benk:

a. Det må være 15 cm avstand fra toppen av ovnen, 10 cm bak, 5 cm på den ene siden og mer enn 40 cm på den andre siden.

b. Dersom en side av ovnen er plassert i flukt med en vegg, må den andre siden eller toppen ikke blokkeres.

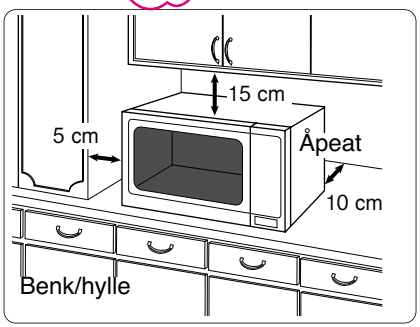

4. Plasser ikke ovnen nær elektrisk komfyr eller gasskomfyr.
5. Føttene må ikke fjernes.
6. Denne ovnen er kun til bruk i husholdningen. Bruk ikke ovnen utendørs.
7. Bruk ikke mikrobølgeovnen ved høy fuktighet.
8. Ledningen må ikke berøre ovnens utside. La ikke ledningen komme i kontakt med varme overflater. La ikke ledningen henge utenfor bord eller benk. Senk ikke ledningen, støpselet eller ovnen ned i vann.
9. Blokker ikke luftehullene på toppen og baksiden av ovnen. Dersom disse hullene blokkeres når ovnen er i bruk, kan ovnen overopphetes. I tilfelle overoppheting er ovnen beskyttet med en overopphetingsmekanisme og kan ikke brukes før den er avkjølt.
10. Dette apparatet er ikke beregnet på å bli brukt med hjelp av en ekstern tidsmåler eller separat fjernkontrollsystem.

OBS: Varme overflater

QUEMICROONDES.COM

Advarsel

Viktig Sikkerhetsforanstaltninger

1. Dørpakningene og områdene rundt skal rengjøres med en fuktig klut. Kontroller at dørpakningene og områdene rundt ikke er skadet. Dersom disse er skadet, må ovnen ikke brukes før den har blitt reparert av en servicetekniker opplært av produsenten.

2. Forsøk ikke å tukle med eller utføre endringer eller reparasjoner på døren, betjeningspanelets hus, sikkerhetsbrytere eller andre deler på ovnen. Fjern ikke ovnens ytterpanel. Panelet beskytter mot mikrobølgestråling. Reparasjoner må kun utføres av kvalifisert servicetekniker.

3. Bruk ikke apparatet dersom LEDNINGEN ELLER STØPSELET er skadet, hvis apparatet ikke fungerer som det skal, eller hvis det har blitt skadet eller har falt ned. Det er farlig for alle andre enn serviceteknikere opplært av produsenten å utføre reparasjoner.

4. Hvis tilførselsledningen er ødelagt, må den byttes ut av produsenten, deres servicetekniker eller en annen kvalifisert person for å unngå farerisiko.

5. Barn kan kun bruke ovnen uten tilsyn hvis de har fått nødvendige anvisninger, slik at de er i stand til bruke ovnen på en sikker måte og forstår farene ved feilaktig bruk.

6. Væsker eller andre typer matvarer måaldri varmes i en tett beholder, da de kan eksplodere.

7. Dette apparatet er ikke beregnet for å bli brukt av personer (inkludert barn) med redusert fysisk, sensoriske eller mentale evner, eller mangel på erfaring og kunnskap, med mindre de blir overvåket eller har fått instruksjon i bruken av apparatet av en person med ansvar for deres sikkerhet. Barn bør overvåkes for å forsikre at de ikke leker med apparatet.

QUELMICROONDES.COM

Sikkerhetsforanstaltninger

Bruk av ovn

1. Bruk ikke ovnen til andre formål enn tilbereding av mat. Denne ovnen er spesielt beregnet på oppvarming av mat og matlaging. Bruk ikke denne ovnen til oppvarming av kjemikalier eller andre produkter enn mat.
2. Før bruk, kontroller at kokekarene er egnet for bruk i mikrobølgeovn.
3. Bruk ikke denne mikrobølgeovnen til å tørke aviser, tekstiler eller andre mate-rialer. De kan antennes.
4. Oppbevar ikke andre gjenstander enn ovnens tilbehør i ovnen når ovnen ikke er i bruk, i tilfelle ovnen slås på ved et uhell.
5. Apparatet må ikke brukes UTEN MAT I OVNEN. Slik bruk kan skade apparatet.
6. Hvis det oppstår røyk eller brann i ovnen, drei TIDSVALGSKIVEN tilbake til nullposisjon og la døren forbli lukket. Koble fra strømkabelen eller slå av strømmen med sikring eller i sikringskapet.

Varmeelement

1. Utvendige flater, inkludert luftehull og ovnsdør blir varme ved bruk av KOMBINASJON-eller GRILL-funksjon. Vær forsiktig når du åpner eller lukker døren og når du setter inn eller tar ut mat og tilbehør.
2. Ovnen har ett varmeelement som sitter øverst i ovnen. Når funksjonen KOMBINATION og GRILL har vært brukt, vil disse flatene være veldig varme. Du bør passe på så du ikke rører varmeelementet inne i ovnen

   MERK: Etter bruk av disse funksjonene er eventuelt tilbehør meget varmt.

3. Tilgjengelige deler kan bli varme når grillen er i bruk. Barn må ikke komme i nærheten.
4. Når apparatet brukes i kombinasjonsmodus bør barn kun bruke ovnen under oppsyn av en voksen grunnet temperaturene som blir generert.

Lampen i ovnsrommet

Kontakt din lokale forhandler når det er nødvendig å skifte lampen i ovnsrommet.

Tilbehør

Ovnen er utstyrt med ulike typer tilbehør. Følg alltid anvisningene for bruk av tilbehøret.

Glasstallerken

1. Ikke bruk ovnen uten at rulleringen og glassfatet er på plass.
2. Bruk aldri andre typer glasstallerkener enn de som er spesielt laget for ovnen.
3. Dersom glasstallerkenen er varm, la den avkjøles før du rengjør den eller legger den i vann.
4. Glasstallerkenen kan rotere i begge retninger.
5. Dersom mat eller kokekar på glasstallerkenen berører ovnens vegger og hindrer tallerkenen i å rotere, vil tallerkenen automatisk rotere i motsatt retning. Dette er normalt.
6. Tilbered ikke mat rett på glasstallerkenen.

Rullering

1. Rulleringen og ovnens bunn bør rengjøres ofte for å unngå støyog opphopning av matrester.
2. Rulleringen må alltid brukes for tilberedning sammen med glassfatet.

Grillrist

1. Grillristen brukes for å gjøre det enklere å brune småretter, og bidrar til å opprett-holde jevn varme.
2. Bruk ikke metallkar direkte på grillristen når du bruker funksjonen KOMBINASJON med MIKROBØLGE.
3. Bruk ikke grillristen når du kun bruker MIKROBØLGE-funksjonen.

OUEMICROONDES.COM

Viktig informasjon

1) Koketider

Koketiden avhenger av matens konsistens, temperatur, mengde mat og type kokekar.

Begynn med den korteste koketiden for å unngå for lang koketid. Dersom maten ikke er gjennomvarm, kan du alltids varme den litt lenger.

Merk: Dersom anbefalt koketid overskrides, kan maten ødelegges og i ekstreme tilfeller ta fyr og skade ovnen innvendig.

2) Små mengder mat

Små mengder mat eller mat med lavt væskeinnhold kan bli brent, tørke ut eller ta fyr ved for lang koketid. Dersom materialer inne i ovnen antennes, hold døren lukket, skru av ovnen og fjern støpselet fra kontakten.

3) Egg

Du må ikke koke egg i skall eller hele, hardkokte egg med MIKROBØLGER. Trykk kan bygge seg opp slik at egg kan eksplodere, selv etter at mikrobølgeoppvarmingen er avsluttet.

4) Prikking av skall

Matvarer med skall som ikke er porøst som f.eks. poteter, eggeplommer og pølser, må prikkes med gaffel før oppvarming med MIKROBØLGE-funksjon slik at de ikke sprekker.

5) Steketermometer

Bruk kun steketermometer for å kontrollere hvor godt stekt kjøttet er etter at kjøttet er fjernet fra mikrobølgeovnen. Bruk ikke vanlig steketermometer når du bruker funksjonene MIKROBØLGE fordi det kan avgi gnister.

6) Væske

Ved oppvarming av væske som f.eks. supper, sauser og drikker, kan overoppheting over kokepunktet oppstå uten tegn til bobler. Dette kan resultere i at den varme væsken plutselig koker over. Følgende bør gjøres for å unngå dette:

a) Bruk ikke kokekar med rette kanter og smal hals.

b) Overopphet ikke.

c) Rør i væsken før du setter kokekaret i ovnen og igjen etter halv koketid.

d) La kokekaret stå i ovnen en kort stund etter oppvarming. Rør igjen før du fjerner kokekaret forsiktig.

7) Papir/plast

Når du varmer mat i plast- eller papirbeholdere, hold øye med ovnen siden denne typen beholdere antennes hvis de overophetes.

Bruk ikke resirkulerte papirprodukter (f.eks tørkerull) med mindre produktet er egnet til bruk i mikrobølgeovn. Resirkulerte papirprodukter kan inneholde urenheter som kan avgi gnister og/eller antennes ved bruk.

Fjern metallklips, papir-/plastklips med innvendig metalltråd fra stekeposen før du legger den i ovnen.

8) Kokekar/folie

Varm ikke uåpnede bokser eller flasker. De kan eksplodere.

Metallbeholdere eller fat med metalldekor må ikke brukes i mikrobølgeovn. Metallet avgir gnister.

Dersom du bruker aluminiumsfolie, metallspyd eller metallgods, må avstanden mellom disse og ovnens vegger og dør være minst 2 cm for å forhindre gnister.

9) Tåteflasker/glass med babymat

Toppen og smokken eller lokket må fjernes fra tåteflasker eller glass med babymat før de settes i ovnen.

Innholdet i tåteflasker eller glass med babymat må ristes eller røres.

Temperaturen må kontrolleres før mating for å unngå forbrenning.

QUEMICROONDES.COM

Oversiktsplan

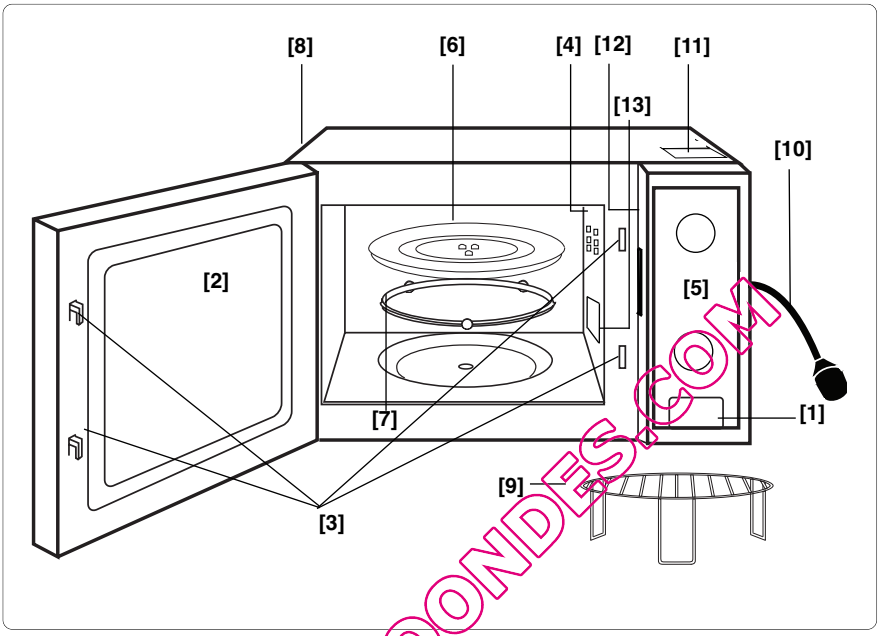

QUELMICROONDES.COM

(1) Døråpner
Trykk på knappen for å åpne døren. Hvis du åpner døren mens ovnen er i gang, stop per den midlertidig uten at innstillingene blir slettet. starter når du lukker døren og trykker på starttasten.
(2) Ovnsvindu
(3) Sikkerhetssystem for dørlåser
(4) Ovnens luftventiler
(5) Kontrollpanel
(6) Glasstallerken
(7) Rullering
(8) Utvendige luftventiler
(9) Grillrist
(10) Strømkabel
(11) Varselsmerke (Varm overflate)
(12) Identifiseringsmerke
(13) Mikrobølgeleder (må ikke fjernes)

Kontrollpanel

NN-K101WM/NN-K121MM

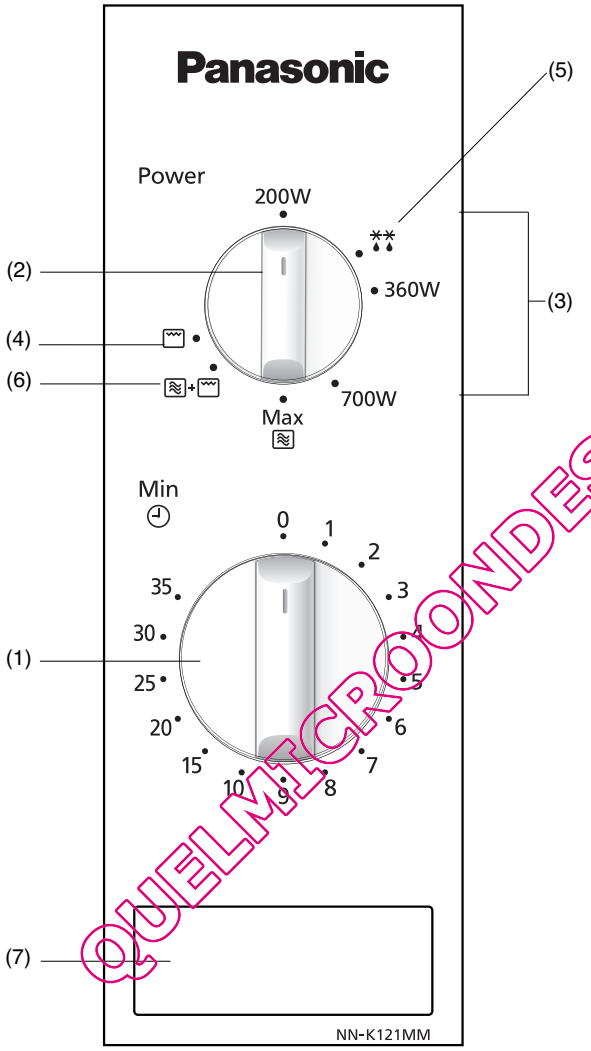

QUELMICROONDES.COM

(1) **Tids-bryter**
(2) **Bryter for tilberedningsfunksjoner**
(3) **Mikrobølgeeffekt**
(4) **Grillinnstilling**
(5) **Tiningseffet**
(6) **Kombinasjonsinnstilling**
(7) **Døråpningsknapp**

***Merk: Kontrollpanelet på din ovn kan avvike noe fra bildet (avhengig av farge), men tastenes funksjoner er like.**

Matlaging med mikrobolge-funksion

Effekt	
Høy	**800 Watt**
Medium	**700 Watt**
Lav	**360 Watt**
Tine	**270 watt**
Holde varm	**200 Watt**

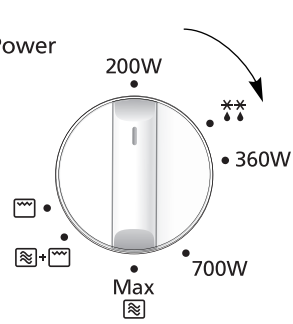

• Vri på bryteren for å velge effekt.

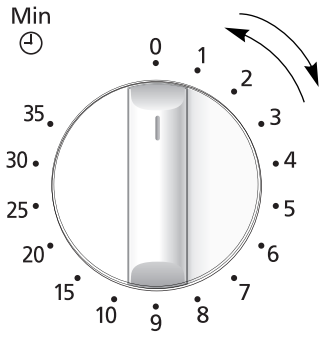

• Angi koketid ved å vri på tids-byteren. Hvis døren er lukket, settes programmet i gang umiddelbart. Ved kort koketid må bryteren først vris til 2 minutter og deretter justeres til ønsket tid.

Merk

1. **Hvis du vil kontrollere maten underveis, åpner du ganske enkelt døren. Ovnen stopper automatisk. Lukk døren for å fortsette programmet.**
2. **Hvis du vil avslutte kokeprogrammet, vrir du tids-byteren til null. Du kan justere kokeprogrammet når som helst ved å vri på tids-bryteren.**
3. **Kontroller at tids-bryteren står på null etter å ha tatt ut maten fra ovnen.**
4. **Glasstallerken må alltid være på plass når du bruker ovnen.**

QUELMICROONDES.COM

Tining

Tiningseffekt er 270 Watt.

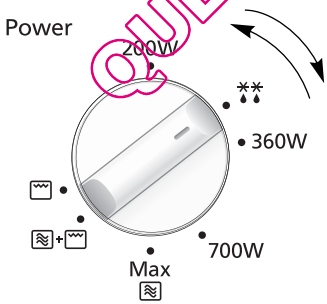

• Velg tining ved å vri på bryteren.

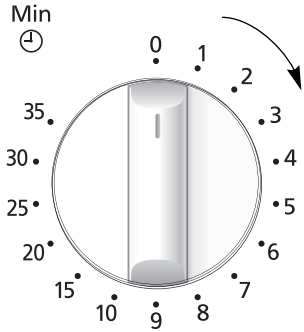

• Angi tiningstid ved å vri på tids-bryteren. Hvis døren er lukket, settes programmet i gang umiddelbart. Ved kort koketid må bryteren først vris til 2 minutter og deretter justeres til ønsket tid.

Retningslinjer for tining

Tips for tining

Pausetidene

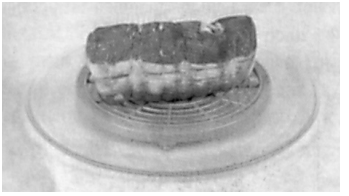

Små porsjoner kan kokes nesten rett etter tining. Store porsjoner er vanligvis frosne i midten, og bør derfor stå ute til tining i **minst én time** før tilberedning. I løpet av denne tiden blir temperaturen jevnt fordelt, og maten tines ved romtemperatur. **Merk:** Hvis maten ikke skal kokes rett etter tining, må den oppbevares i kjøleskap. Du må aldri fryse opptint mat igjen uten å koke den først.

Stek eller fjærkre

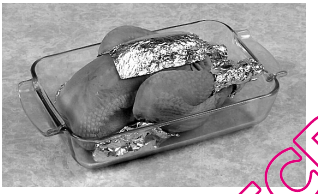

Vi anbefaler at du legger steken på en tallerken som er plassert opp ned eller på lignende måte, slik at den ikke blir liggende i kraften. Det er viktig å beskytte utsatte eller utstikkende deler av maten med folie, slik at disse delene ikke kokes. Det er ikke farlig å bruke en liten bit med folie i ovnen, men folien må **ikke komme i kontakt med veggene**.

Kjøttdeig eller biter av kjøtt eller sjømat

Utsiden på disse matvarene tiner raskt. Der er derfor viktig å dele dem opp. Del blokkene opp i mindre biter med jevne mellomrom under tiningen, og ta dem ut når de er opptinte.

Små porsjoner

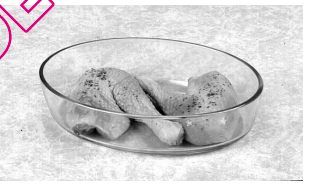

Koteletter og kyllingstykker må deles opp så snart som mulig slik at de tines jevnt. Endestykkene og deler med fett på tiner raskere. Legg disse midt i ovnen eller beskytt dem.

Brød

Brødskiver trenger pausetiden til å tine opp midten. Pausetiden kan reduseres hvis brødskivene skilles fra hverandre og rundstykker og brød skjæres i to.

QUEMICROONDES.COM

Grilling

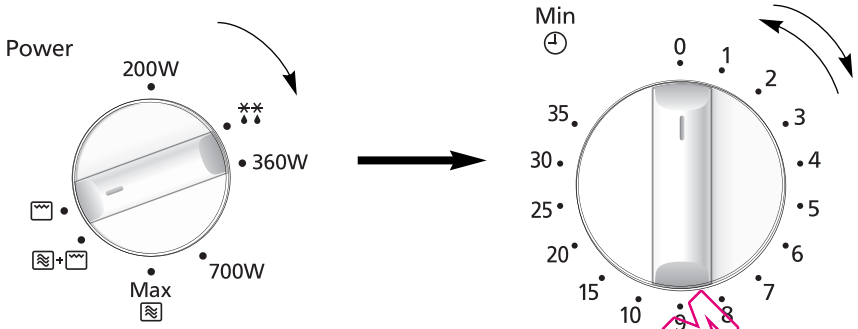

• Velg grillprogrammet .

• Angi koketid med tids-bryteren. Hvis døren er lukket, settes programmet i gang umiddelbart. Ved kort koketid må bryteren først vris til 2 minutter og deretter justeres til ønsket tid.

GUELMICROONDES.COM

Merk

1. Legg maten på en grillrist på glasstallerken. Plasser en varmebestandig plate som kan samle opp fett som drypper ned under risten.
2. Dekk aldri til mat som grilles.
3. IKKE forsøk å forvarme grillen.
4. Grillen virker kun når døren er lukket.
5. Under aktivitet av grillprogrammet alene er der ingen mikrobølgeenergi.
6. De fleste typer mat må snus halvveis gjennom programmet. Bruk grillvotter, åpne døren og fjern grillristen FORSIKTIG.
7. Når du har snudd maten, setter du den inn i ovnen igjen og lukker døren. Starter igjen så snart du lukker døren, Steketiden telles ned på displayet. Du kan når som helst åpne døren og sjekke om maten er stekt underveis i programmet.
8. Grillen gløder av og på under stekeprosessen, dette er helt normalt. Rengjør alltid ovnen etter at du har brukt grillfunksjonen og før du bruker ovnen til mikrobøbolge- eller et kombinasjonsprogram.
9. Etter at du har brukt grillen, hender det at termostaten skrur seg av for å unngå overoppheting. Ved kontinuerlig bruk må du la ovnen kjøle seg ned mellom hver gang.

ADVARSEL: Grillristen må alltid brukes sammen med glasstallerken. Fjern grillristen ved å gripe godt tak i risten og den varmebestandige platen. Bruk alltid grillvotter når du fjerner ekstrautstyr fra mikrobølgeovnen. Grunnet de høye temperaturene, er det viktig at du aldri berører hverken ovnsdørens vindu på utsiden eller dørens innvendige metalldeler, når du setter inn eller tar ut mat.

Kombinasjonsprogram

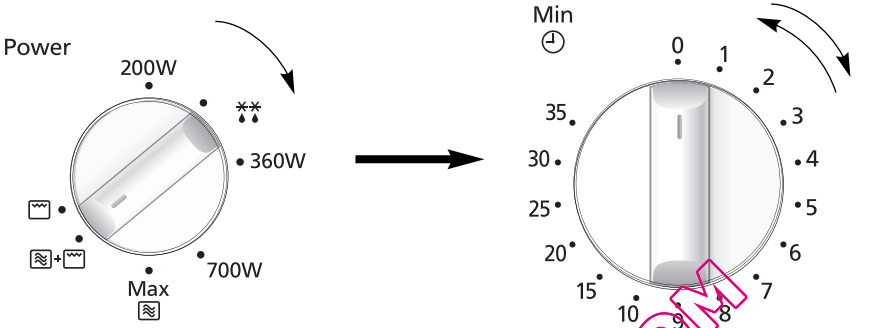

- Velg kombinasjonsprogrammet ≋ + ▭ (Mikrobølge 230W + Grill 710W).
- Velg koketid med tids-bryteren. Hvis døren er lukket, settes programmet i gang umiddelbart. Ved kort koketid må bryteren først vris til 2 minutter og deretter justeres til ønsket tid.

MANUALSCONDES.COM

Merk

1. Grillristen er beregnet på grill- og **kombinasjonsprogrammet**. Bruk aldri utstyr av metall i mikrobølgeovnen, bortsett fra det utstyret som følger med. Plasser en varmebestandig plate som kan samle opp fett som drypper ned under risten.
2. Bruk grillristen som beskrevet. IKKE bruk risten til å koke mat på under 200 g på et manuelt program. Små mengder mat bør ikke kokes på **kombinasjonsprogram**. Bruk grill eller vanlig mikrobølgekoking for best resultat.
3. Dekk aldri til mat når du bruker **kombinasjonsprogrammet**.
4. IKKE forvarm grillen når du bruker **kombinasjonsprogrammet**.
5. Gnistoverslag kan forekomme hvis du bruker feil matmengde, hvis grillristen er skadet eller du bruker en metallbeholder. Gnistoverslag er blinkende blå lys som kan ses inne i mikrobølgeovnen. Skjer dette, må ovnen slås av umiddelbart.
6. Noen mattyper trenger ikke grillristen, dette gjelder bl.a. steker, gratenger og paier. Disse plasseres i varmebestandige former (ikke av metall), og settes rett på glasstallerken.
7. IKKE bruk plastikkbeholdere for mikrobølgeovn med **kombinasjonsprogrammet**, (med mindre de er beregnet på dette). Beholderne må kunne motstå varmen fra grillen - varmebestandig glass, f.eks. Pyrex®, eller keramikkformer er ideelt.
8. Ikke bruk metallformer eller bokser, da mikrobølgene ikke trenger jevnt gjennom disse.
9. Etter at du har brukt grillen, hender det at termostaten skrur seg av for å unngå overoppheting. Ved kontinuerlig bruk må du la ovnen kjøle seg ned mellom hver gang.

ADVARSEL: Grillristen må alltid brukes sammen med glasstallerken. Fjern grillristen ved å gripe godt tak i risten og den varmebestandige platen. Bruk alltid grill-votter når du fjerner ekstrautstyr fra mikrobølgeovnen. Grunnet de høye tempe-raturene, er det viktig at du aldri berører hverken ovnsdørens vindu på utsiden eller dørens innvendige metalldeler, når du setter inn eller tar ut mat.

Spørsmål og svar

Hvorfor starter ikke ovnen?

Kontroller følgende dersom ovnen ikke starter:

1. Er ovnen ordentlig tilkoplet? Ta ut støpselet, vent 10 sekunder og sett støpselet inn i kontakten igjen.
2. Kontroller strømbryteren og sikringen. Tilbakestill strømbryteren eller skift sikring dersom den har gått.
3. Dersom strømbryteren og sikringen er i orden, kople et annet apparat til kontakten. Dersom dette apparatet vir-ker, er det sannsynligvis noe galt med ovnen. Dersom apparatet ikke virk-er, er det sannsynligvis noe galt med kontakten. Dersom det virker som om noe er galt med ovnen, kontakt et autorisert ser-viceverksted.

Mikrobølgeovnen forstyrrer TV-en. Er dette normalt?

Det kan oppstå mindre radio- og TV-forstyrrelser når du bruker mikrobølgeovnen. Denne forstyrrelsen tilsvarer den som oppstår ved bruk av mindre elektriske apparater som f.eks. håndmiksere, støvsugere, hårtørkere o.l. Dette betyr ikke at det er noe galt med ovnen.

Hvorfor dempes lyset i ovns-rommet?

Når ovnen brukes på lavere effekttrinn enn 800W (høy effekt), trenger ovnen tid for å omstille til de lavere effekttrinnene. Lyset i ovnsrommet dempes og du kan høre klikkelyder mens ovnen omstiller.

Noen ganger kommer det varm luft fra luftehullene. Hvorfor?

Varmen som avgis fra maten varmer opp luften i ovens-rommet. Denne varme luften ledes ut av ovnen gjennom luftehullene i ovnen. Det er ingen mikrobølger i luften. Luftehullene må aldri blokkeres når ovnen er i bruk.

Kan jeg bruke vanlig steketer-mometer i ovnen?

Kun når du bruker GRILLfunksjonen. Metallet i noen termome-tere kan forårsake gnister i ovnen og må ikke brukes når du bru-ker MIKROBØLGE- eller KOMBINASJONsfunksjonen.

Det kommer summe- og klikke-lyder fra oven når jeg bruker KOMBINASJONS-funksjone. Hva er det som forårsaker disse lydene?

Lydene oppstår når ovnen automatisk skifter fra MIKROBØLGEeffekt til GRILLeffekt for å stille inn kombinasjons-funksjonen. Dette er normalt.

GUIELMICROONDES.COM

Vedlikehold av mikrobølgeovnen

1. Skru av ovnen før rengjøring.
2. Hold ovnsrommet, dørpakningene og områdene rundt rene. Fjern matsøl med en fuktig klut. Mildt rengjøringsmiddel kan brukes hvis nødvendig. Det anbefales ikke å bruke sterke eller slipende rengjøringsmidler. BRUK IKKE RENGJØRINGSMIDLER FOR STEKEOVN.
3. Ovnens utvendige overflate rengjøres med en fuktig klut. Vann må ikke sive inn i luftehullene. Dette kan skade de elektriske delene i ovnen.
4. Rengjør betjeningspanelet med en myk, tørr klut. Bruk ikke sterke eller slipende rengjøringsmidler på betjeningspanelet. La døren stå åpen mens du rengjør betjeningspanelet, slik at du ikke skrur på ovnen ved et uhell. Etter rengjøring, trykk på STOP/CANCEL for å fjerne teksten i displayet eller slå TIMER SELECT DIAL tilbake til NULL-posisjon.
5. Tørk vekk ev. damp på innsiden eller rundt utsiden av ovnsdøren med en myk klut. Damp kan samle seg når ovnen brukes under høy fuktighet og indikerer ikke at det er noe galt med ovnen.
6. Det er av og til nødvendig å ta ut glasstallerkenen og rengjøre den. Vask tallerkenen i varmt såpevann eller i oppvaskmaskin.
7. Rulleringen og ovnens bunn bør rengjøres jevnlig for å unngå overflødig støy. Tørk bare av overflaten i bunnen av ovnen med mildt vaskemiddel og varmt vann, tørk deretter med en ren klut. Rulleringen kan vaskes i mildt såpevann. Tilberedningsdamp samles opp under gjentatt bruk men påvirker på ingen måte bunnoverflaten eller rulleringhjulene. Etter å ha fjernet rulleringen fra bunnoverflaten for rengjøring, forsikre at den settes tilbake i riktig posisjon.
8. Når du bruker GRILL- eller KOMBINASJON sfunksjonen vil noen matvarer sprute fett på ovnsveggene. Dersom ovnen i kke rengjøres regelmessig, kan ovnen avgi røyk under bruk.
9. Service må kun utføres av kvalifiserte per soner. Kontakt nærmeste autoriserte forhan dler for vedlikehold og reparasjon.
10. Ikke bruk damprenser til å rengjøre med.
11. Luftventiler må aldri tildekkes. Sjekk at ikkestøv eller annet materiale blokkerer noen av luftventilene over, under eller bak ovnen. Dersom luftventilene blokkeres, kan dette forårsake overoppheting, som igjen kan ha en innvirkning på ovnens drift.
12. Dersom ovnen ikke rengjøres jevnlig, kan dette føre til svekkelse av overflatene, som igjen kan ha en innvirkning på apparatets levetid, og som også kan føre til en potensielt farlig situasjon. Hvis luftventiler blir blokkert kan dette forårsake overoppheting som vil påvirke bruken av ovnen og muligens føre til en farlig situasjon.
13. Ikke bruk skurende rengjøringsmidler eller skarpe metallskaper for å rengjøre glasset i ovnsdøren ettersom dette kan ripe overflaten, noe som kan resultere i at glasset går i stykker.

SUPERMICROONLINE.COM

Tekniske data

Strømforsyning:	230 V ~ 50 Hz	
Strømforbruk:	Maks.:	1250 W
	Mikrobølge:	1250 W
	Grill:	1000 W
Utgangseffekt:	Mikrobølge:	800 W (IEC-60705)
	Grill:	1000 W
Utvendige mål:	443 (B) x 340 (D) x 258 (H) mm	
Ovnsrommets mål:	306 (B) x 308 (D) x 215 (H) mm	
Vekt	12.0 kg	
Støy	46 dB	

Speisifikasjoner kan endres uten forvasel.

QUELMICROONDES.COM

Tekniske data

Dette produktet opfyller den europeiske standard EN 55011 for EMC forstyrrelser (EMC = Elektromagnetisk kompatibilitet). I henhold til denne standard er dette produkt et apparat i gruppe 2, klasse B og opfyller kravene for dette. Gruppe 2 betyr at radio-frekvent energi dannes i form av elektromagnetiske bølger, med henblikk på oppvarming av mat. Klasse B betyr at dette produkt kan benyttes i almindelige husholdninger.

Informasjon om avhending for brukere av avfallselektronikk & elektronisk utstyr (private husholdninger)

Dette symbolet på produktet og/eller medfølgende dokumenter betyr at brukte elektriske og elektroniske produkter ikke skal
blandes med ordinært husholdningsavfall.
For egnet behandling, berging og resirkulering, vennligst bring disse produktene til utpekte innsamlingspunkter hvor de vil bli mottatt gratis. Alternativt, i noen land kan du kunne returnere dine produkter til din lokale forhandler ved kjøp av et tilsvarende nytt produkt.
Riktig avhending av dette produktet vil hjelpe med å spare verdifulle ressurser og forhindre eventuelle negative effekter på menneskelig helse og miljøet, noe som ellers kunne oppstå fra uriktig avfallshåndtering. Vennligst kontakt dine lokale myndigheter for ytterligere detaljer om ditt nærmeste utpekte innsamlingspunkt.
I henhold til nasjonale lover kan det gis bøter for uriktig avhending av dette avfallet.

For forretningsbrukere innen Den europeiske union

Om du ønsker å avhende elektrisk og elektronisk utstyr, vennligst kontakt din forhandler eller leverandør for ytterligere informasjon.

Informasjon om avhending i land utenfor Den europeiske union

Dette symbolet er kun gyldig innen Den europeiske union.
Om du ønsker å avhende dette produktet, vennligst kontakt dine lokale myndigheter eller forhandler og spør om riktig metode for avhending.

I overensstemmelse med direktiv 2004/108/EC, artikkel 9(2):-
Panasonic testsenter
Panasonic Service Europe, en avdeling av Panasonic Marketing Europe GmbH
Winsbergring 15, 22525 Hamburg, F.R. Germany.
Produsert for Panasonic Corporation av GMMEAM
No. 6 Yong An RD, Beijiao, Shunde, Foshan, Guangdong, China Peoples Republic of China.

QSLMICROONDES.COM

Asennus ja kytkentä

Tarkista mikroaaltouuni

Pura uuni pakkauksestaan. Poista kaikki pakkausmateriaalit ja tarkista, että uuni ei ole millään tavalla vaurioitunut (ei kolhuja luukussa tai muualla uunissa ja luukun saranat ovat ehjät). Jos havaitset vahinkoja, ilmoita asiasta välittömästi jälleenmyyjällesi. Vaurioitunutta mikroaaltouunia ei saa ottaa käyttöön.

Maadoitusohjeet

TÄRKEÄÄ: TURVALLISUUDEN TAKAAMISEKSI ON LAITE MAADOITETTAVA ASIANMUKAISESTI.
Jos virtalähde ei ole maadoitettu, asiakkaan velvollisuus on vaihtaa mikroaaltouunia varten asianmukaisesti maadoitettu pistorasia.

Käyttöjännite

Jännitteen tulee vastata uunin arvokilvessä mainittua arvoa. Jos jännite on korkeampi kuin kilvessä mainittu, seurauksena voi olla tulipalo tai muunlaisia vahinkoja.

Uunin sijoittaminen

1. Tämä uuni on tarkoitettu kotitalouskäyttöön työtasolla käytettäväksi. Sitä ei ole tarkoitettu sisäänrakennettavaksi tai käytettäväksi kaapin sisällä. Sijoita uuni tasaiselle ja vakaalle alustalle, joka on yli 85 cm korkeudella lattiasta.
2. Kun uuni on asennettu paikalleen, sen irtikytkentä verkkovirrasta tulee tapahtuu helposti irrottamalla sähköjohto pistorasiasta tai virtakytkintä kääntämällä.
3. Asianmukaisen toiminnan varmistamiseksi tarkista, että ilmankierto uunin ympärillä on kunnossa.

Sijoitus pöytätasolle

a. Jätä tilaa uunin yläpuolelle 15 cm, taakse 10 cm, toiselle sivulle 5 cm ja toiselle yli 40 cm.
b. Jos uunin toinen kylki asetetaan seinää vasten, toisen kyljen tai yläpuolen on oltava avoinna.

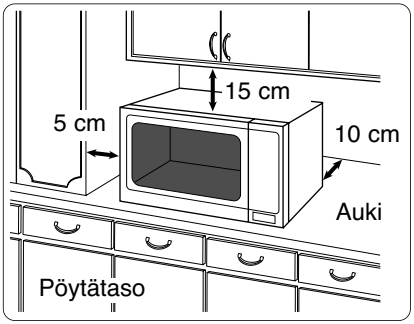

4. Älä sijoita uunia lähelle sähkö- tai kaasuliettä.
5. Uunin jalkoja ei saa poistaa.
6. Uuni on tarkoitettu ainoastaan kotitalouskäyttöön. Älä käytä uunia ulkona.
7. Vältä käyttämästä uunia kosteissa olosuhteissa.
8. Virtajohto ei saa koskettaa uuniin. Pidä johto erillään kuumista pinnoista. Johto ei saa roikkua pöydän tai työtason reunan yli. Älä upota sähköjohtoa, pistoketta tai itse uunia veteen.
9. Älä tuki uunin päällä ja takana olevia ilmastointiaukkoja. Jos ilmastointiaukot ovat tukossa toiminnan aikana, uuni saattaa ylikuumentua. Ylikuumenemistapauksessa uunin varolaite keskeyttää toiminnan, ja uuni käynnistyy uudelleen vasta sen jäähdyttyä.
10. Tätä laitetta ei ole suunniteltu käytettäväksi ulkoisen ajastimen tai erillisen kauko-ohjausjärjestelmän avulla.

Huomaa: Kuumia pintoja

QUELMICROONDES.COM

Varoitus

Tärkeitä turvallisuusohjeita

1. Luukun tiivisteet ja tiivisteitä ympäröivät alueet pyyhitään kostealla liinalla.
   Tarkista, että luukun tiivisteet ja ympäröivät alueet eivät ole vahingoittuneet. Jos havaitset vaurioita, älä käytä uunia ennen valmistajan valtuuttaman huoltoteknikon suorittamaa korjausta.
2. Älä yritä itse korjata luukkua, käyttöpaneelin koteloa, turvalukituskytkimiä tai mitään muuta uunin osaa. Älä irrota uunin mikroaaltoenergialle altistumiselta suojaavaa ulkopaneelia. Korjaukset saa suorittaa vain asiantunteva huoltoteknikko.
3. Älä käytä laitetta, jos sen SÄHKÖJOHTO TAI PISTOTULPPA on viallinen, jos uuni ei toimi kunnolla tai jos se on vaurioitunut tai pudonnut. Uunin huollon ja korjauksen suorittamiseen liittyy vaaratilanteita eikä niitä sen vuoksi saa tehdä kukaan muu kuin valmistajan valtuuttama huoltoteknikko.
4. Jos sähköjohto on vaurioitunut, anna valmistajan, valmistajan huoltoedustajan tai vastaavan pätevän henkilön vaihtaa se, jotta vaaratilanteita ei pääse syntymään.
5. Lapset saavat käyttää uunia ilman valvontaa vain, jos heille on neuvottu tarkasti, kuinka uunia käytetään turvallisesti, ja he ymmärtävät virheellisestä käytöstä aiheutuvat vaarat.
6. Nesteitä ja ruokaa el saa lämmittää suljetuissa astioissa räjähdysvaaran vuoksi.
7. Tätä laitetta ei ole suunniteltu sellaisten henkilöiden (lapset mukaan lukien) käyttöön, joiden fyysiset,sensoriset tai henkiset kyvyt ovat heikentyneet, tai jolla ei ole kokemusta ja tietämystä laitteen käytöstä, ellei heille ole annettu valvontaa tai ohjeita koskien laitteen käyttöä sellaisen henkilön toimesta, joka on vastuussa heidän turvallisuudestaan. Lapsia tulisi valvoa, jotta he eivät leiki laitteen kanssa.

QUELMICROONDES.COM

Turvaohjeet

Mikroaaltouunin käyttö

1. Älä käytä uunia muuhun tarkoitukseen kuin ruuan valmistamiseen. Tämä uuni on suunniteltu erityisesti ruuan kuumentamista tai kypsentämistä varten. Älä käytä tätä uunia kemikaalien tai muiden tuotteiden kuumentamiseen.
2. Tarkista ennen käyttöä, että käyttämäsi astiat/säiliöt ovat sopivia mikro-uunikäyttöä varten.
3. Älä käytä tätä mikrouunia sanomalehtien, vaatteiden tai muun materiaalin kuivaamiseen. Ne voivat syttyä tuleen.
4. Jos et käytä uunia, älä säilytä siinä muita esineitä kuin uunin tarvikkeita varotoimena sille, jos uuni vahingossa käynnistetään.
5. Laitetta ei saa käyttää MIKROAALTO- tai YHDISTELMÄUUNINA ELLEI UUNISSA OLE RUOKAA. Uuni saattaa muussa tapauksessa vahingoittua.
6. Jos savua tai tulipalo ilmenee uunissa, käännä AJASTIMEN VALITSIN takasin nolla-asentoon ja jätä ovi kiinni. Irrota virtajohto tai sammuta virta sulake- tai virrankatkaisijapaneelista.

Kuumentaminen

1. Kotelon ulkopinnat, tuuletusaukot ja uunin ovi kuumenevat YHDISTELMÄ- ja GRILLI-käytössä, joten noudata varovaisuutta avatessasi ja sulkiessasi oven ja laittaessasi tai poistaessasi ruuan ja tarvikkeet uunista.
2. Uunin yksi kuumennin sijaitsee katossa. COMBINATION (Yhdistelmä)- ja GRILL (Grilli) -toimintojen käytön jälkeen pinnat ovat hyvin kuumia. Ole varovainen äläkä koske uunin sisällä olevia kuumenninosia.

   Huom: Uunin tarvikkeet ovat erittäin kuumia kypsennettyäsi ruokaa näillä toiminnoilla.
3. Uunin kosketeltavat osat kuumenevat erittäin paljon käytön aikana. Pidä lapset poissa mikrouunin lähettyviltä.
4. Käytettäessä uunia yhdistelmätilassa, lasten uunin käyttöä tulee valvoa syntyvien korkeiden lämpötilojen vuoksi.

Uunin valo

Ota yhteys myyjäliikkeeseen uunin sisällä olevan lampun vaihtoa varten.

Tarvikkeet

Uuni toimitetaan varustettuna tarvikevalikoimalla. Noudata aina tarvikkeiden käyttöä varten annettuja ohjeita.

Lasinen aluslautanen

1. Älä käytä uunia ilman pyörivää alustaa ja lasilautasta.
2. Älä koskaan käytä muun kuin erityisesti tätä laitetta varten tarkoitetun tyyppistä lasista aluslautasta.
3. Jos lasinen aluslautanen on hyvin kuuma, anna sen jäähtyä ennen puhdistamista tai upottamista veteen.
4. Lasinen aluslautanen pystyy pyörimään kumpaankin suuntaan.
5. Jos lasiselle aluslautaselle asetettu ruoka tai kypsennysastia koskettaa uunin seiniin siten, että aluslautanen lakkaa pyörimästä, aluslautanen alkaa automaattisesti pyöriä vastakkaiseen suuntaan. Tämä on aivan normaalia.
6. Älä kypsennä ruokaa suoraan lasisella aluslautasella.

Pyörivä alusta

1. Pyörivä alusta ja uunin pohja tulee puhdistaa säännöllisesti äänten ehkäisemiseksi ja ruokajäämien poistamiseksi.
2. Ruokaa valmistettaessa täytyy aina käyttää pyörivää alustaa ja lasilautasta.

Metalliteline

1. Metallitelinettä käytetään pienten ruokamäärien ruskistamiseksi ja kuuman ilman kiertämisen parantamiseksi.
2. Älä aseta mitään metalliastiaa metallitelineeseen käyttäessäsi uunia yhdessä YHDISTELMÄ- ja MIKROAALTO-käytön kanssa.
3. Älä käytä metallitelinettä pelkästään MIKROAALTO- toiminnolla.

CLUBMICROONDES.COM

Tärkeitä tietoja

1) Kypsennysajat

Kypsennysaika riippuu eri tekijöistä, kuten lämpötilasta, ruuan määrästä ja kypsennysastian tyypistä.

Aloita pienimmällä kypsennysajalla estääksesi ylikypsymisen. Ellei ruoka ole riittävästi kypsynyttä, voit kypsentää sitä hieman pitempään.

Huom:
Jos suositetut kypsennysajat ylitetään, ruoka pilaantuu ja saattaa äärimmäistapauksissa syttyä tuleen ja vahingoittaa uunia.

2) Pienet ruokamäärät

Pienet ruokamäärät tai ruuat joiden kosteuspitoisuus on pieni, saattavat palaa, kuivua tai syttyä tuleen, jos kypsennystä jatketaan liian pitkään. Jos materiaali uunin sisällä sattuisi syttymään, pidä uunin ovi suljettuna ja irrota verkkojohdon pistoke pistorasiasta.

3) Kananmunat

Älä keitä kananmunia kuorineen tai kuumenna kokonaisia keitettyjä kananmunia MIKROAALTOTOIMINNOLLA. Kananmunien sisään voi kertyä painetta ja ne voivat räjähtää, vaikka mikroaaltokuumennus on jo päättynyt.

4) Reikien pistäminen kuoreen

Ruokiin, joissa on ehjä kuori, kuten perunat, munankeltuaiset ja makkarat, on pistettävä reikiä ennen kypsentämistä mikroaaltouunissa räjähtämisen välttämiseksi.

5) Lihalämpömittari

Käytä lihalämpömittaria kypsennysasteen tarkistamiseksi paahtopaistista, ja siipikarjasta vasta otettuasi ruuan pois uunista. Älä käytä tavallista lihalämpömittaria käyttäessäsi MIKROAALTO- tai YHDISTELMÄuunia, koska se voi synnyttää kipinöintiä.

6) Nesteet

Kuumentaessasi nesteitä, kuten esim. keittoja, kastikkeita ja juomia mikrouunissa, neste voi kuumeta kiehumispisteen yli ilman paljastavaa kuplimista. Tämä johtaa kuuman nesteen äkilliseen ylikiehumiseen. Suorita seuraavat toimenpiteet tämän välttämiseksi:

a) Vältä käyttämästä kapeakaulaisia suorasivuisia säiliöitä.
b) Älä kuumenna liikaa.
c) Sekoita neste ennen säiliön asettamista mikrouuniin. Sekoita uudelleen puolivälissä kypsennysaikaa.
d) Anna nesteen tasaantua uunissa hetken aikaa kypsennyksen jälkeen. Sekoita uudelleen ennen kuin varovasti poistat säiliön uunista.

7) Paperi/muovi

Jos kuumennat ruokaa muovi- tai paperiastiassa, tarkista uuni vähän väliä, koska tämän tyyppiset astiat syttyvät helposti ylikuumetessa.

Älä käytä kierrätyspaperituotteita (esim. keittiöpaperi) ellei paperituotteessa ole mainintaa, että sitä voidaan turvallisesti käyttää mikroaaltouunissa. Kierrätyspaperituotteet saattavat sisältää epäpuhtauksia, jotka aiheuttavat kipinöintiä ja/tai tulipalon käytön aikana.

Poista metalliset kierresiteet paahtopusseista ennen pussien sijoittamista uuniin.

8) Keittiövälineet

Älä kuumenna suljettuja purkkeja tai pulloja, koska ne voivat räjähtää.

Metallikoristeisia säiliöitä tai astioita ei pidä käyttää mikrouunikypsentämisessä, sillä ne aiheuttavat kipinöintiä.

Jos käytät alumiinifoliota, lihapiikkejä tai muunlaisia metallitarvikkeita, jätä vähintään 2 cm tilaa niiden, uunin seinien ja oven välille kipinöinnin estämiseksi.

9) Syöttöpullot/lastenruokapurkit

Poista yläosa, tutti tai kansi syöttöpulloista tai lastenruokapurkeista ennen asettamista uuniin.

Sekoita syöttöpullojen ja lastenruokapurkkien sisältö.

Tarkista lämpötila ennen tarjoilua palovammojen estämiseksi.

QUELMICROONDES.COM

Uunin kaaviokuva

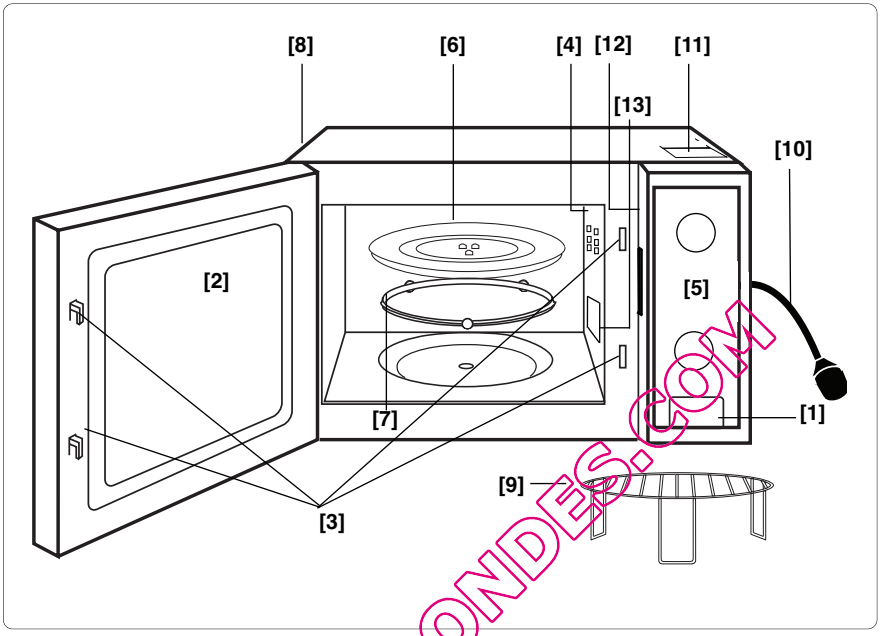

QUELMICROONDES.COM

(1) Oven avauspainike
Avaa ovi painikkeesta. Jos avaat oven kypsennyksen aikana, kypsennys keskeytyy, mutta tehdyt asetukset jäävät voimaan. Kypsennys jatkuu heti kun ovi suljetaan.

(2) Uunin ikkuna

(3) Oven turvalukkolaite

(4) Uunin vetoluukku

(5) Ohjauspaneeli

(6) Lasinen pyörintäalusta

(7) Pyörivä alusta

(8) Tuuletusaukot

(9) Ritilä

(10) Virtajohto

(11) Varoitusmerkki (Kuuma pinta)

(12) Arvokilpi

(13) Mikroaaltosyötön ohjain (älä poista)

Ohjauspaneeli

NN-K101WM/NN-K121MM

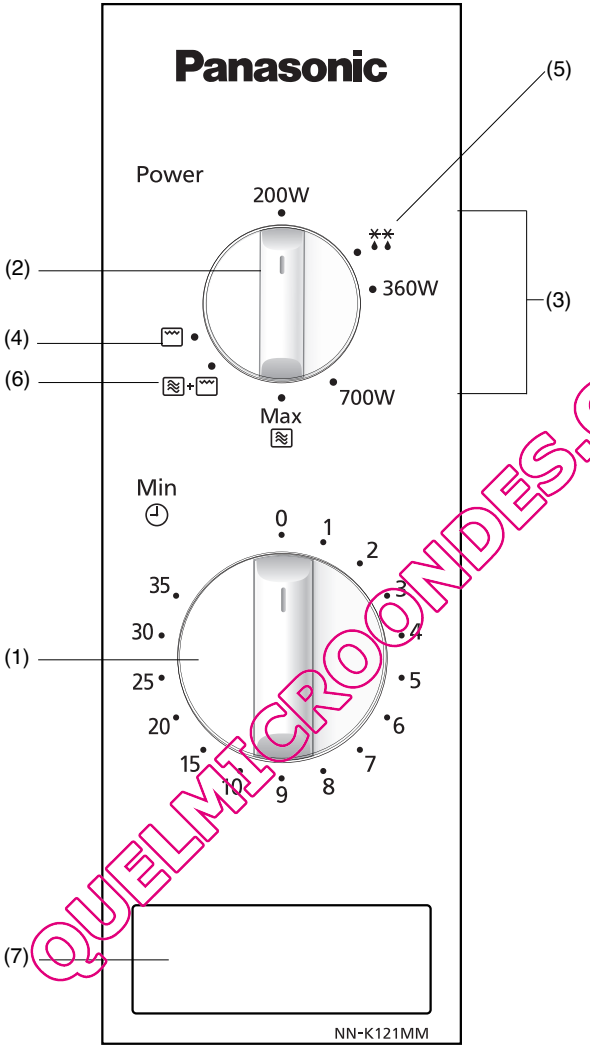

QUELMICROONDES.COM

(1) **Ajastin**
(2) **Kypsennystilan valinta**
(3) **Teho**
(4) **Grilliasetus**
(5) **Sulatusteho**
(6) **Yhdistelmäasetus**
(7) **Oven vapautuspainike**

*HUOM. Uunisi ohjauspaneeli saattaa poiketa kuvasta (riippuen väristä).

Kypsennys malleissa

	Teho
Korkea	**800 Wattia**
Keski	**700 Wattia**
Matala	**360 Wattia**
Sulatus	**270 Wattia**
Kypsennys	**200 Wattia**

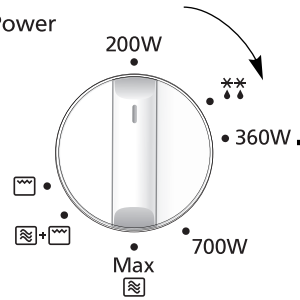

• Valitse sopiva teho kääntämällä nappulaa.

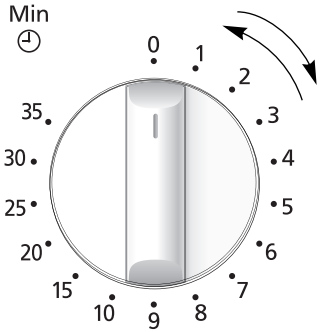

• Säädä kypsennysaika kääntämällä nappulaa. Jos uunin ovi on jo suljettu, kypsennys alkaa välittömästi. Jos kypsennysaika on lyhyt, käännä nappula ensin 2 minuutin kohdalle ja säädä sitten haluttu aika.

HUOM.

1. **Mikäli haluat tarkastaa ruoan tilan kypsennyksen aikana, avaa vain uunin ovi. Uuni pysäyttää automaattisesti kypsennyksen. Kun haluat jatkaa kypsennystä, sulje ovi.**
2. **Kun haluat lopettaa kypsennyksen, käännä ajastin NOLLA-asentoon. Voit säätää kypsennysaikaa milloin tahansa kypsennyksen ollessa käynnissä kääntämällä ajastinnappulaa.**
3. **Kun olet poistanut kypsennetyn ruoan uunista, tarkasta, että ajastin on asennossa 0.**
4. **Lasialustan on oltava paikallaan aina uunia käytettäessä.**

QUELMICROONES.COM

Sulatus malleissa

** **Sulatusteho on 270 wattia.**

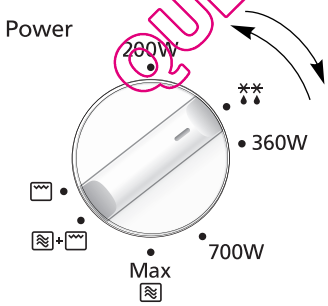

• Valitse sulatusteho kääntämällä nappulaa.

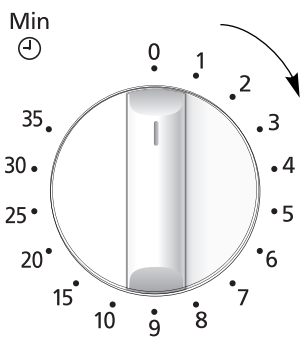

• Säädä sulatusaika kääntämällä nappulaa. Jos uunin ovi on jo suljettu, kypsennys alkaa välittömästi. Jos kypsennysaika on lyhyt, käännä nappula ensin 2 minuutin kohdalle ja säädä sitten haluttu aika.

Sulatusohjeet

Vihjeitä sulatukseen

Odotusaika

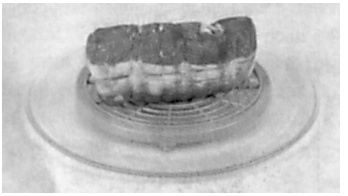

Yksittäiset ruoka-annokset voidaan kypsentää lähes välittömästi sulatuksen jälkeen. On tavallista, että isot annokset jäävät keskeltä jäisiksi. Anna näiden seistä vähintään yksi tunti ennen kypsentämistä. Tämän odotusajan kuluessa lämpö jakautuu tasaisesti ja jäinen osa sulaa. Huom! Jos ruokaa ei kypsennetä välittömästi, pane se jääkaappiin. Älä pakasta sulatettua ruokaa uudelleen kypsentämättä sitä ensin.

Luinen liha ja linnut

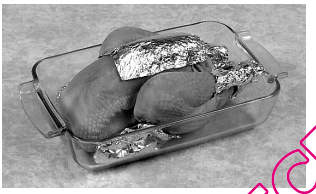

Luinen liha kannattaa asettaa ylösalaisin käännetyn lautasen tai muoviritilän päälle siten, että liha ei ole nesteessään. Herkät ja ulkonevat osat on suojattava pienillä foliopaloilla, jotta ne eivät ala kypsyä. Pienet foliopalat eivät vahingoita mikroaaltouunia, jos ne eivät kosketa uunin seinämiin.

Jauheliha, lihakuutiot, kala ja äyriäiset

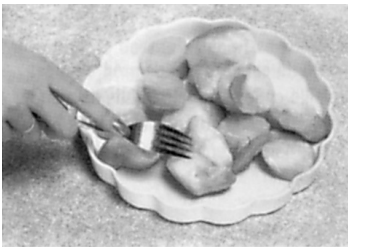

Koska näiden ulkopinta sulaa nopeasti, niitä on irroteltava toisistaan tai lonkottava pienemmiksi paloiksi moneen otteeseen sulatuksen aikana, ja palat on otettava pois uunista sitä mukaa kun ne sulavat.

Pienet annospalat

Kyljykset ja broileripalat on eroteltava toisistaan mahdollisimman pian, jotta ne sulavat kauttaaltaan tasaisesti. Rasvaiset palat ja kärjet sulavat muita osia nopeammin. Aseta ne pyörivän lasialustan keskelle tai suojaa ne.

Leipä

Isojen limppujen on annettava seistä sulatuksen jälkeen, jotta ne sulavat myös keskeltä. Odotusaikaa voidaan lyhentää, jos viipaleet erotellaan toisistaan ja sämpylät ja limput halkaistaan.

QUELMICROONDES.COM

Grillaus

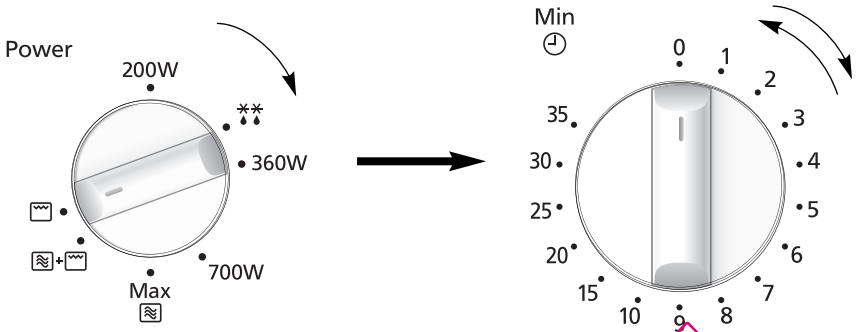

- Käännä kypsennystilan valintanappula Grilli-asentoon ▭.

- Säädä grillausaika kääntämällä ajastinnappulaa. Jos uunin ovi on jo suljettu, kypsennys alkaa välittömästi. Jos kypsennysaika on lyhyt, käännä nappula ensin 2 minuutin kohdalle ja säädä sitten haluttu aika.

HUOM.

1. Aseta ruoka grillitelineelle pyörivän alustan päälle. Aseta sen alle lämmönkestävä lautanen (Pyrex®) keräämään tippuva rasva.
2. Älä koskaan peitä grillattavia ruokia.
3. ÄLÄ yritä esilämmittää uunia.
4. Grilli toimii vain ovi suljettuna. Grillitoimintoa ei ole mahdollista käyttää ovi auki.
5. Grillitoiminnossa ei käytetä mikroaaltoenergiaa.
6. Useimmat ruoat vaativat kääntämistä grillauksen puolessa välissä. Kun käännät ruokaa, avaa uunin ovi ja poista grilliteline VAROVASTI uunihansikkaat kädessä.
7. Kääntämisen jälkeen laita ruoka takaisin uuniin ja sulje ovi. Jatkaa grillaamista kun ovi suljetaan. Uunin näytöllä näkyy jäljellä oleva grillausaika. Uunin oven avaaminen kesken grillausta ruoan tilan tarkastamiseksi on turvallista.
8. Grilli hehkuu normaalisti välillä lämmityksen aikana. Puhdista uuni aina grillauksen jälkeen ennen kypsennys- tai yhdistelmätoimintoa.
9. Grillin käytön jälkeen termostaatti saattaa kytkeytyä pois päältä ylikuumenemisen estämiseksi. Jos grilliä käytetään jatkuvasti, uunin tulee antaa jäähtyä käyttökertojen välillä.

OTHERMICROWAVES.COM

VAROITUS: Grillitelineen alla on aina käytettävä pyörivää lasilautasta. Poista grilliteline uunista pitämällä lujasti kiinni telineestä ja lämmönkestävästä astiasta. Käytä uunihansikkaita, kun poistat kuumia osia. Ruokaa uunista otettaessa tulee välttää kosketusta ikkunan ulkopinnan sekä oven tai uunin metalliosien kanssa erittäin korkeiden lämpötilojen vuoksi.

Yhdistelmäkypsennys

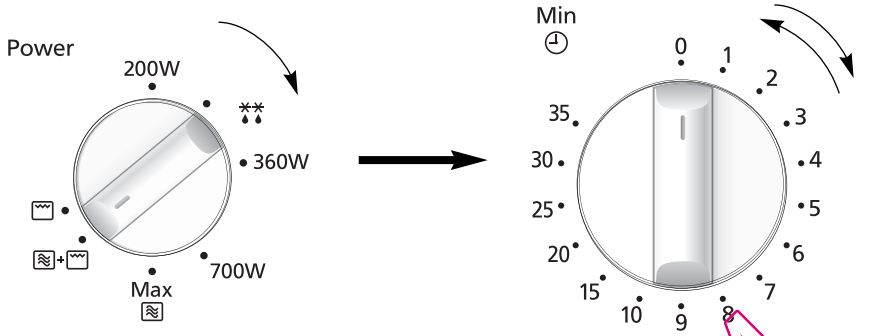

- Säädä kypsennystilan valintanappula yhdistelmäasentoon + (mikroaalto 230W + grilli 710W).
- Säädä kypsennysaika kääntämällä ajastinnappulaa. Jos uunin ovi on jo suljettu, kypsennys alkaa välittömästi. Jos kypsennysaika on lyhyt, käännä nappula ensin 2 minuutin kohdalle ja säädä sitten haluttu aika.

QUELMOOSONDES.COM

HUOM.

1. Grilliteline on suunniteltu **yhdistelmä**-ja grillikäyttöön. Älä koskaan yritä käyttää muita metalliastioita kuin uunin mukana tulevia. Aseta lämmönkestävä astia telineen alle keräämään tippuva rasva.
2. Käytä grillitelinettä vain ohjeiden mukaan. ÄLÄ käytä uunin manuaalista ohjelmaa, jos kypsennettävä ruokamäärä on alle 200 g. Älä kypsennä pieniä ruokamääriä **yhdistelmätoiminnolla**, vaan käytä grilli- tai vain mikroaalto-ohjelmia.
3. Älä peitä **yhdistelmätoiminnolla** valmistettavia ruokia.
4. ÄLÄ esilämmitä grilliä **yhdistelmätoiminnossa**.
5. Kipinöintiä voi esiintyä, jos uuniin asetetaan liian pieni määrä ruokaa, jos grilliteline on vaurioitunut, tai jos vahingossa käytetään metalliastiaa. Kipinöinti näkyy sinisenä valona mikroaaltouunissa. Jos kipinöintiä esiintyy, pysäytä uuni välittömästi.
6. Jotkin ruoat pitää valmistaa **yhdistelmätoiminnolla** ilman grillitelinettä (esim. paistit, gratiinit ja piiraat). Ruoka asetetaan lämmönkestävään ei-metalliseen astiaan suoraan pyörivälle levylle.
7. ÄLÄ käytä muovisia mikroastioita **yhdistelmäohjelmissa** (elleivät ne sovi **yhdistelmäohjelmassa** käytettäviksi). Astioiden on kestettävä ylägrillin kuumuus - sopivia ovat lämmönkestävät lasiastiat (esim. Pyrex®) tai keraamiset astiat.
8. ÄLÄ käytä omia metalliastioitasi tai -vuokiasi, sillä mikroaallot eivät tällöin läpäise ruokaa tasaisesti.
9. Grillin käytön jälkeen termostaatti saattaa kytkeytyä pois päältä ylikuumenemisen estämiseksi. Jos grilliä käytetään jatkuvasti, uunin tulee antaa jäähtyä käyttökertojen välillä.

VAROITUS: Grillitelineen alla on aina käytettävä pyörivää lasilautasta. Poista grilliteline uunista pitämällä lujasti kiinni telineestä ja lämmönkestävästä astiasta. Käytä uunihansikkaita, kun poistat kuumia osia. Ruokaa uunista otettaessa tulee välttää kosketusta ikkunan ulkopinnan sekä oven tai uunin metalliosien kanssa erittäin korkeiden lämpötilojen vuoksi.

Kysymyksiä ja vastauksia

K: Miksi uuni ei käynnisty?

V: Tarkista seuraavat kohdat, jos uuni ei käynnisty:
1. Onko uuni kytketty pistorasiaan oikealla tavalla? Irrota verkkojohdon pistoke pistorasiasta, odota 10 sekuntia ja kytke sitten verkkojohto uudelleen.
2. Tarkista katkaisin ja sulake. Paina katkaisinta tai vaih da sulake, jos se on palanut.
3. Jos katkaisin tai sulake on kunnossa, kytke jokin toinen laite kyseiseen pistorasiaan. Jos tämä toinen laite toimii, uunissa on todennäköisesti jokin vika. Ellei tämä toinenkaan laite toimi, vika on pis torasiassa.Ota yhteys valtuutettuun huoltoli ikkeeseen, jos uunissa on jokin vika.

K: Uunin käyttö aiheuttaa häiriöitä TV- vastaanottimessa. Onko tämä normaalia?

V: Mikrouunin käytön aikana saattaa ilmetä jonkin verran häiriöitä. Nämä häiriöt ovat samankaltaisia kuin pienten laitteiden, kuten mixerit, pölynimurit, hiustenkuivaajat, jne. aiheuttamat. Se ei tarkoita, että uunissa olisi vikaa.

K: Miksi uunin valaistus on himmeä?

V: Jos kypsentäminen tapahtuu jollakin muulla teholla kuin 800 W (täysi teho), uuni joutuu toimimaan jaksoissa pienempien tehojen saavuttamiseksi. Valaisuus himmenee ja kuuluu napsahtavia ääniä uunin käydessä jaksottain.

K: Uunin tuuletusaukoista puhaltaa välillä lämmintä ilmaa. Miksi?

V: Lämmin ilma johtuu uunitilassa olevan kypsyvän ruuan säteilemästä kuumuudesta. Tämä lämmin ilma poistuu uunin tuuletusaukkojen kautta. Ilma ei sisällä mikroaaltoja. Uunin tuuletusaukkoja ei saa peittää kypsennyksen aikana.

K: Voiko tavallista uunimittaria käyttää mikrouunissa?

V: Ainoastaan silloin, kun uunia käytetään GRILLI-kypsennyksellä. Joissakin lämpömittareissa käytetty metalli voi aiheuttaa kipinöintiä eikä niitä pidä käyttää MIKROAALTO- ja YHDISTELMÄ-kypsennyksellä.

K: Uunista kuuluu hurisevia ja napsahtavia ääniä YHDISTELMÄ-käytön aikana. Mistä nämä äänet johtuvat?

V: Äänet johtuvat siitä, kun uuni automaattisesti vaihtaa MIKROAALTO-energialta GRILLI-teholle yhdistelmäasetusta varten. Tämä on aivan normaalia.

QUELMICROONDE.COM

Uunin hoito

1. Katkaise virta uunista ennen puhdistamista.
2. Pidä uunin sisäpinnat, ovitiivisteet ja tiivistealueet puhtaina. Jos uunin seiniin, tiivisteisiin ja tiivistealueisiin roiskuu tai valuu nestettä, pyyhi ne puhtaiksi kostealla liinalla. Käytä mietoa puhdistusainetta, jos ne ovat hyvin likaisia. Emme suosita hankaavien puhdistusaineiden normaalin käyttöä. ÄLÄ KÄYTÄ MYYNNISSÄ OLEVIA UUNIN PUHDISTUSAINEITA.
3. Puhdista uunin ulkopinnat kostealla liinalla. Estä veden valuminen tuuletusaukkoihin uunin sisäisten osien vahingoittumisen estämiseksi.
4. Jos säätöpaneeli likaantuu, puhdista se pehmeällä, kuivalla liinalla. Älä käytä karheita tai hankaavia puhdistusaineita ohjauspaneelin puhdistamiseen. Puhdistaessasi ohjauspaneelia, jätä uunin ovi auki estääksesi uunia käynnistymästä vahingossa. Paina puhdistuksen jälkeen STOP/CANCEL (Pysäytä/keskeytä)-painiketta tyhjentääksesi näytön tai käännä TIMER SELECT DIAL (Ajastimen valitsin) takaisin nolla-asentoon (zero).
5. Jos höyryä kerääntyy uunin oven sisäpuolelle tai ulkopuolelle oven ympärille, pyyhi se pois pehmeällä liinalla. Tällaista saattaa syntyä, jos mikrouunia käytetään erittäin kosteissa olosuhteissa, eikä tämä missään tapauksessa tarkoita, että uuni olisi viallinen.
6. Poista lasinen aluslautanen silloin tällöin puhdistusta varten. Pese se lämpimällä saippuavedellä tai astianpesukoneessa.
7. Pyörivä alusta ja uunin pohja tulee puhdistaa säännöllisesti liiallisten äänien estämiseksi. Pyyhi uunin pohja miedolla pesuaineella ja kuumalla vedellä ja kuivaa puhtaalla liinalla. Pyörivän alustan voi myös pestä miedossa tiskiainevedessä. Kypsennettäessä vapautuu höyryä toistuvassa käytössä, mutta se ei vaikuta millään tavoin uunin pohjaan tai pyörivän alustan pyöriin. Poistettuasi pyörivän alustan uunin pohjalta puhdistusta varten varmista, että laitat sen takaisin oikeaan asentoon.
8. Käyttäessäsi GRILLI- tai YHDISTELMÄ-toimintoa, joistakin ruuista roiskuu väistämättä rasvaa uunin seiniin. Ellei uunia silloin tällöin puhdisteta, se voi synnyttää ”savua” käytön aikana.
9. Ainoastaan valtuutetun huoltoteknikon on luvallista huoltaa tai korjata uunia.
10. Puhdistamiseen ei saa käyttää höyrypuhdistinta.
11. Pidä ilma-aukot aina puhtaina. Tarkista, että pöly tai muut aineet eivät tuki uunin ylä-, ala- ja takaosassa olevia ilma-aukkoja. Ilma-aukkojen tukkeutuminen voi aiheuttaa ylikuumenemisen, joka vaikuttaa uunin toimintaan.
12. Jos uunia ei pidetä puhtaana, pinnat voivat heiketä. Tämä vaikuttaa laitteen kestoon ja voi aiheuttaa mahdollisesti vaaratilanteen. Ilmanpoistoaukkojen tukkeutuminen voi aiheuttaa ylikuumentumista, joka vaikuttaa uunin toimintaan ja saattaa mahdollisesti aiheuttaa vaaratilanteen.

QUELMUSSONDES.COM

Tekniset tiedot

Virtalähde:	230 V~50 Hz	
Tehonkulutus:	Suurin;	1250 W
	Mikroaalto;	1250 W
	Grilli;	1000 W
Lähtöteho:	Mikroaalto;	800 W (IEC-60705)
	Grilli;	1000 W
Ulkomitat:	443 (L) x 340 (S) x 258 (K) mm	
Uunitilanmitat:	306 (L) x 308 (S) x 215 (K) mm	
Paino:	12.0 kg	
Ääni:	46dB	

Kaikki oikeudet pidätetään.

QUELMICROONDES.COM

Tekniset tiedot

Tämä on laite, joka täyttää Eurooppalaisen EMC-standardin (EMC = Elektromagneettinen yhteensopivuus) EN 55011. Tämän standardin mukaan laite kuuluu ryhmään 2, luokkaan B ja täyttää vaadittavat ehdot. Ryhmä 2 tarkoittaa, että radioaaltoenergia syntyy elektromagneettisen säteilyn muodossa ruoan lämmittämiseksi. Luokka B tarkoittaa, että tätä laitetta voidaan käyttää kotitalouksissa.

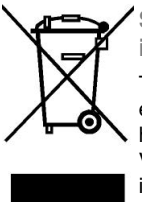

Sähkö- ja elektroniikkalaitteiden hävittämistä koskevaa tietoa (yksityistaloudet)

Tämä tuotteessa ja/tai sen mukana tulevissa dokumenteissa oleva merkki tarkoittaa, että käytettyjä sähkö- ja elektroniikkalaitteita ei tule heittää pois tavallisen kotitalousjätteen mukana.
Vie kyseiset laitteet asianmukaisiin keräyspisteisiin, missä ne otetaan vastaan ilmaiseksi asianmukaista käsittelyä ja kierrätystä varten. Vaihtoehtoisesti joissakin maissa voit palauttaa tuotteet paikalliselle jälleenmyyjällesi ostaessasi vastaavan uuden tuotteen.
Tämän tuotteen asianmukainen hävittäminen auttaa säästämään arvokkaita luonnonvaroja ja estämään epäasianmukaisesta jätteiden käsittelystä aiheutuvia mahdollisia haitallisia vaikutuksia ihmisten terveydelle ja ympäristölle. Ota yhteyttä paikallisiin viranomaisiin saadaksesi lisätietoja lähimmästä keräyspisteestäsi.
Tämän jätteen epäasianmukainen hävittäminen saattaa johtaa sakkoihin paikallisen lainsäädännön mukaisesti.

Yrityskäyttäjät Euroopan Unionissa

Kun haluat hävittää sähkö- ja elektroniikkalaitteita, ota yhteyttä jälleenmyyjääsi saadaksesi lisätietoja.

Tietoa jätteiden hävittämisestä Euroopan Unionin ulkopuolisissa maissa

Tämä symboli on voimassa vain Euroopan Unionin alueella.
Kun haluat hävittää tämän laitteen, ota yhteyttä paikallisiin viranomaisiin tai jälleenmyyjääsi saadaksesi tietoa tuotteen asianmukaisesta hävittämisestä.

EMC-direktiivin 2004/108/EC, artiklaa 9(2), noudattaen:-
Panasonic-testauslaitos
Panasonic Service Europe, Panasonic Marketing Europe GmbH:n osasto.
Winsbergring 15, 22525 Hamburg, F.R. Germany.
Valmistettu Panasonic Corporationille GMMEAM:in toimesta
No. 6 Yong An RD, Beijiao, Shunde, Foshan, Guangdong, Peoples Republic of China.

QUELMICROONDES.COM

Instalace a zapojení

Prohlédněte mikrovlnnou troubu

Troubu vybalte, odstraňte veškerý obalový materiál a pečlivě ji prohlédněte, zda není poškozená, zda na ní nejsou promáčknutá místa, není poškozená západka a nejsou prasklá dvířka. Pokud zjistíte jakékoli poškození, neprodleně informujte prodejce. Poškozenou mikrovlnnou troubu neinstalujte.

Pokyny pro uzemnění

DŮLEŽITÉ UPOZORNĚNÍ: TOTO ZAŘÍZENÍ MUSÍ BÝT ŘÁDNĚ UZEMNĚNO, ABY NEDOŠLO K OHROŽENÍ ZDRAVÍ.
Pokud zásuvka není uzemněna, musí zákazník zajistit montáž řádně uzemněné zásuvky.

Provozní napětí

Síťové napětí musí odpovídat hodnotě napětí uvedené na štítku na troubě. Vyšší provozní napětí může způsobit požár nebo jiné poškození trouby.

Umístění trouby

1. Tato trouba je určena pouze pro použití na pracovní desce v domácnosti. Není určena k zabudování do skříňky.Umístěte troubu na rovný a pevný podklad, který se nachází ve výšce nejméně 85 cm nad podlahou.
2. Trouba musí být umístěna tak, aby ji bylo možné vypnout vytažením vidlice síťové šňůry ze zásuvky nebo vypnutím jističe.
3. Trouba může správně fungovat pouze v případě, že je zajištěn dostatečný oběh vzduchu.

   Instalace na kuchyňské lince

   a. Nad troubou musí být zajištěn volný prostor 15 cm, 10 cm za ní a 5 cm na jedné straně a více než 40 cm na druhé straně.
   b. Pokud se trouba dotýká jednou stranou stěny, druhá strana nebo horní plocha musí být volná.

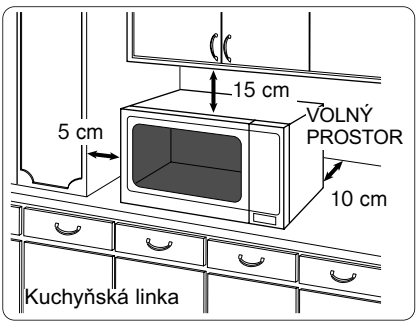

4. Neumisťujte troubu do blízkosti elektrického nebo plynového sporáku.
5. Nohy trouby by neměly být demontovány.
6. Tato trouba je určena pouze pro použití v domácnosti.
   Nepoužívejte ji venku.
7. Mikrovlnná trouba nesmí být umístěna v prostředí s vysokou vlhkostí.
8. Síťová šňůra by se neměla dotýkat vnějšího povrchu trouby. Zajistěte, aby se šňůra nedotýkala horkých dílů trouby. Síťová šňůra by neměla viset přes hranu stolu nebo kuchyňské linky. Síťová šňůra, vidlice ani trouba nesmějí být ponořeny do vody.
9. Nezakrývejte větrací mřížky na horní straně ani na zadní straně trouby. Jestliže jsou tyto otvory zakryty za chodu trouby, může dojít k jejímu přehřátí. V takovém případě je trouba chráněna tepelnou ochranou a může být spuštěna, až po vychladnutí.
10. Tento spotřebič nelze ovládat externím časovačem ani samostatným systémem dálkového ovládání.

Pozor: Horké povrchy

QUELLECROONDER.COM

VAROVÁNÍ

Důležité bezpečnostní pokyny

1. Těsnění dvířek a těsnicí plochy je třeba otřít vlhkým hadříkem.
   Je nutno zkontrolovat, zda těsnění dvířek a těsnicí plochy nejsou poškozeny. Pokud tomu tak je, trouba nesmí být používána, dokud závadu neodstraní servisní technik z autorizované opravny.
2. Nemanipulujte s dvířky, tělesem ovládacího panelu, koncovými vypínači ani s jinými částmi trouby nedovoleným způsobem a ani tyto díly neseřizujte a neopravujte. Nedemontujte vnější kryt trouby, který zajišťuje ochranu proti působení mikrovlnné energie.
   Opravy musí provádět pouze kvalifikovaný opravář.
3. Nepoužívejte troubu, jestliže je poškozená SÍŤOVÁ ŠŇŮRA nebo VIDLICE, pokud není zajištěna její správná funkce, a dále ani v případě, že trouba je poškozená nebo upadla na zem. U trouby, jejíž opravu prováděl opravář, který nebyl vyškolen výrobcem, není zajištěna provozní bezpečnost.
4. Jestliže síťová šňůra je poškozená, výměnu musí provést výrobce, servisní středisko nebo jiný kvalifikovaný odborník, aby nedošlo k ohrožení zdraví.
5. Děti smějí obsluhovat troubu bez dozoru pouze v případě, že byly řádně poučeny a pochopily, jaká nebezpečí hrozí v případě nesprávného používání.
6. Tekutiny a jiné potraviny nesmějí být ohřívány v uzavřených nádobách, protože by mohly explodovat.
7. Toto zařízení nemohou používat osoby (včetně dětí) se sníženými fyzickými, smyslovými nebo mentálními schopnostmi nebo s nedostatkem zkušeností a znalostí, pokud nejsou pod dohledem nebo nebyly instruovány ohledně používání tohoto zařízení osobou zodpovědnou za jejich bezpečnost. Děti musí být pod dohledem, aby si se spotřebičem nehrály.

QUELMICROONDES.COM

Bezpečnostní předpisy

Používání trouby

1. Troubu používejte výhradně k přípravě pokrmů. Tato trouba je určena pouze k ohřevu nebo přípravě pokrmů. V troubě neohřívejte chemikálie ani jiné výrobky, které nejsou určeny k požívání.
2. Před použitím nádobí na vaření/nádob se přesvědčte, zda jsou vhodné do mikrovlnné trouby.
3. V mikrovlnné troubě nesušte noviny, oděvy ani jiné materiály, protože se mohou vznítit.
4. Není-li trouba v provozu, ukládejte do ní pouze nádoby a příslušenství určené pro mikrovlnný ohřev pro případ, že by byla náhodně zapnuta.
5. Trouba nesmí být používána v režimu MIKROVLNNÝ OHŘEV ani v režimu KOMBINOVANÝ OHŘEV, pokud v ní NEJSOU OHŘÍVÁNY POKRMY. V takovém případě může dojít k poškození zařízení.
6. Pokud z trouby vychází kouř nebo oheň, otočte KRUHOVÝ VOLIČ ČASU zpět do polohy nula a nechejte dvířka zavřená. Odpojte síťový kabel nebo vypněte napájení u pojistky nebo zkratujte vypínací panel.

Funkce topného tělesa

1. V režimu KOMBINOVANÝ ohřev a GRILOVÁNÍ se vnější povrch trouby včetně větrací mřížky a dvířek ohřeje na vysokou teplotu. Věnujte zvýšenou pozornost otvírání a zavírání dvířek, jakož i vkládání a vyjímání pokrmů a příslušenství.
2. Trouba je vybavena jedním topným tělesem, které je umístěno v horní části. Jestliže trouba byla používána v režimu KOMBINOVANÝ ohřev nebo GRILOVÁNÍ, vnější povrch je velmi horký. Dbejte, abyste se nedotkli topného tělesa uvnitř trouby. **Poznámka: Po přípravě pokrmů v těchto režimech má i příslušenství velmi vysokou teplotu.**
3. Při používání grilu mohou být přístupné díly horké. Dbejte, aby se k troubě nepřibližovaly děti.
4. Pokud zařízení používáte v kombinovaném režimu, děti jej mohou kvůli vytvářené teplotě používat pouze pod dohledem dospělé osoby.

Osvětlení trouby

Jestliže je nutné vyměnit žárovku osvětlení trouby, laskavě se obraťte na prodejce.

Příslušenství

Trouba je dodávána s různými druhy příslušenství. Vždy se řiďte pokyny pro použití příslušného příslušenství.

Skleněný talíř

1. Troubu nepoužívejte bez otočného prstence a skleněného talíře na správném místě.
2. V žádném případě nepoužívejte jiný skleněný talíř, pokud není určen přímo pro tuto troubu.
3. Je-li skleněný talíř horký, nemyjte ho ani do něj nenalévejte vodu, dokud nevychladne.
4. Skleněný talíř se může otáčet v obou směrech.
5. Pokud se varná nádoba na skleněném talíři dotýká stěn trouby a talíř se zastaví, začne se automaticky otáčet v opačném směru.To je však zcela normální.
6. Nepřipravujte pokrm přímo na skleněném talíři.

Otočný prstenec

1. Otočný prstenec a dno trouby pravidelně čistěte, abyste zabránili vzniku hluku a nahromadění zbytků potravin.
2. Při vaření je třeba vždy používat otočný prstenec a skleněný talíř.

Drátěný rošt

1. Drátěný rošt, který je určen pro opékání malých porcí, přispívá k nerušenému proudění horkého vzduchu.
2. V režimu KOMBINOVANÝ ohřev s MIKROVLNNÝM ohřevem nepokládejte kovovou nádobu přímo na drátěný rošt.
3. Drátěný rošt nepoužívejte v režimu MIKROVLNNÝ ohřev

OBELMICROONDES.COM

Důležité informace

1) Doby přípravy pokrmů

Doba přípravy závisí na stavu, teplotě, množství a typu pokrmu.
Nastavte minimální dobu přípravy, při níž nedojde k rozvaření pokrmu. Pokud není pokrm dostatečně prohřátý, můžete ho ohřívat poněkud déle.

Poznámka: Jestliže překročíte dobu přípravy, dojde ke spálení pokrmu, který se může dokonce vznítit a poškodit vnitřek trouby.

2) Malé porce

Malé porce potravin s nízkým obsahem vody se mohou spálit, vyschnout nebo vznítit, pokud jsou ohřívány příliš dlouhou dobu. Jestliže se materiály v troubě vznítí, ponechejte dvířka zavřená, vypněte troubu a vytáhněte vidlici síťové šňůry ze zásuvky.

3) Vajíčka

Vajíčka ve skořápce ani vajíčka natvrdo nepřipravujte v režimu MIKROVLNNÝ ohřev. Ve vajíčkách může vzniknout přetlak, který je může roztrhnout i po ukončení mikrovlnného ohřevu.

4) Propíchnutí slupky

Potraviny s neporézní slupkou, jako např. brambory, vaječné žloutky a párky je třeba před ohřevem v režimu MIKROVLNNÝ ohřev propíchnout.

5) Teploměr na měření teploty masa

Pokud chcete při přípravě masa kontrolovat teploměrem, zda je pečeně nebo drůbež dostatečně propečená, musíte ji vyjmout z trouby. V mikrovlnné troubě nepoužívejte běžný teploměr, protože může vyvolat jiskření.

6) Tekutiny

Při ohřevu tekutin, např. polévky, omáček a nápojů v mikrovlnné troubě, může dojít k jejich přehřátí a tekutiny mohou být uvedeny do varu bez vzniku vzduchových bublin. Horké tekutiny mohou neočekávané vykypět.

Je třeba provést následující opatření, které tomu zabrání:

a) Nepoužívejte nádoby s rovnými stěnami a úzkým hrdlem.
b) Tekutiny nesmějí být přehřívány.
c) Kapalinu promíchejte, než nádobu vložíte do trouby, a znovu jí promíchejte v polovině doby ohřevu.
d) Po ohřátí nechejte tekutinu krátce odstát v troubě a znovu ji zamíchejte, než ji opatrně vyjmete z trouby.

7) Papír/plastické hmoty

Při ohřevu pokrmů v plastovém nebo papírovém obalu často kontrolujte průběh přípravy, protože tyto druhy nádob se mohou vznítit, pokud se přehřejí.

Nepoužívejte výrobky z recyklovaného papíru (např. papírové utěrky), pokud nejsou označeny jako vhodné pro použití v mikrovlnné troubě. Nečistoty obsažené v recyklovaném papíru mohou vyvolat jiskření a/nebo vznícení nádob v průběhu ohřevu.

Odstraňte uzávěry ze sáčků na pečení, než je vložíte do trouby.

8) Nádoby na vaření/folie

Neohřívejte zavřené konzervy ani láhve, protože mohou explodovat.

Při mikrovlnném ohřevu by se neměly používat kovové nádoby ani nádobí s kovovými ozdobami. Takové nádoby mohou vyvolat jiskření.

Jestliže při přípravě pokrmů používáte hliníkovou fólii, špízy nebo kovové nádoby, musí být uloženy ve vzdálenosti min. 2 cm od stěn a dvířek, aby nedošlo k přeskoku jisker.

9) Dětské láhve/nádoby s kojeneckou výživou

Před vložením do trouby je třeba sejmout uzávěr a savičku nebo víčko z dětské láhve.

Obsah dětských láhví a nádob s dětskou výživou je nutno promíchat nebo protřepat.

Před podáváním je třeba zkontrolovat teplotu obsahu nádoby, aby nedošlo ke zranění dítěte.

QUELMICROONDES.COM

Popis

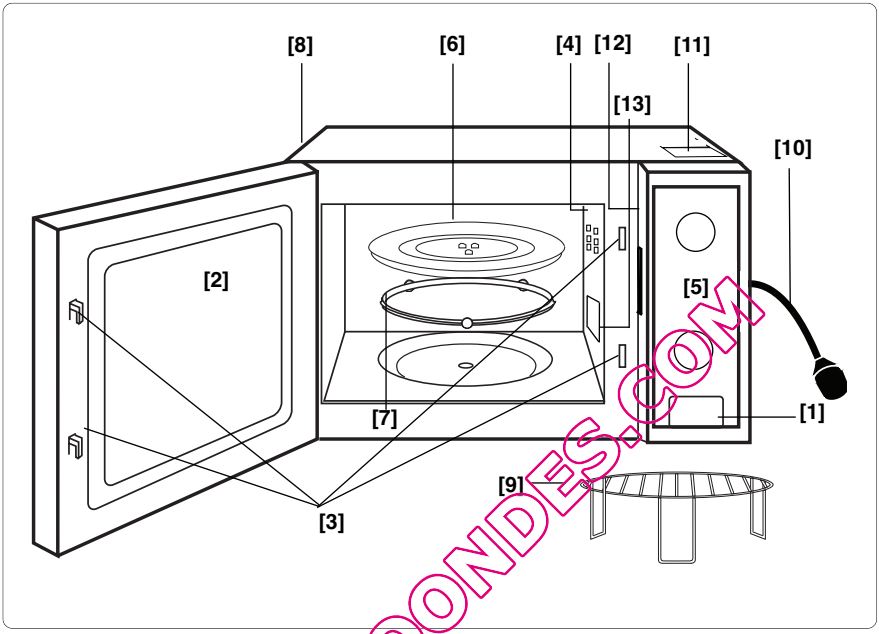

QUELMICROONDES.COM

(1) Tlačítko pro uvolnění dvířek
Stisknutím otevřete dvířka. Pokud otevřete dvířka v průběhu přípravy pokrmu, ohřev se dočasně přeruší, aniž dojde k vymazání zvoleného nastavení. Znovu spustí ohřev, jakmile zavřete dvířka.

(2) Okno ve dvířkách

(3) Bezpečnostní uzavírací systém dvířek

(4) Větrací mřížka trouby

(5) Ovládací panel

(6) Skleněný talíř

(7) Otočný prstenec

(8) Větrací mřížka trouby

(9) Drátěný rošt

(10) Síťový kabel

(11) Výstražný štítek (Horké povrchy)

(12) identifikační štítek

(13) Výstup mikrovln (Neodstraňujte)

Ovládací panely

NN-K101WM/NN-K121MM

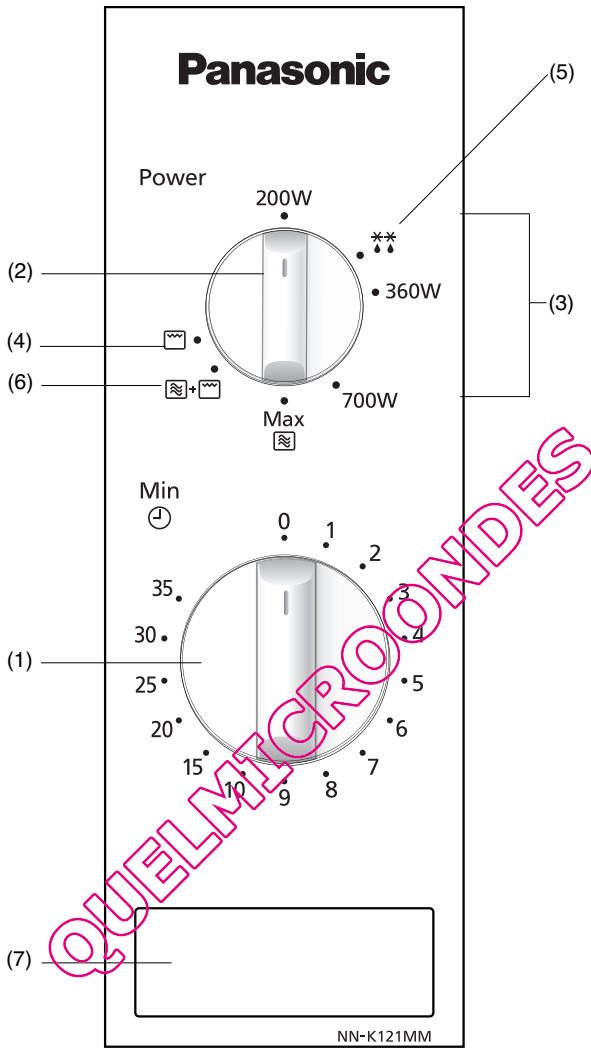

QUELMICROONDES.COM

(1) Časový spínač
(2) Otočný spínač pro volbu režimu ohřevu
(3) Výkon mikrovlnné trouby
(4) Nastavení grilu
(5) Rozmrazování
(6) Nastavení kombinovaného ohřevu
(7) Tlačítko otevření dveří

POZNÁMKA: Vzhled panelu se může měnit (v závislosti na barevném provedení trouby), ale funkce ovládacích prvků je stejná.

Mikrovlnný ohřev

Výkon	
Max.	**800 W**
Střední	**700 W**
Nízký	**360 W**
Rozmrazování	**270 W**
Teplý	**200 W**

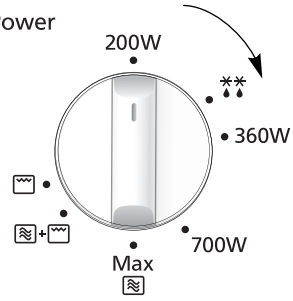

- Otočným spínačem zvolte výkonový stupeň.

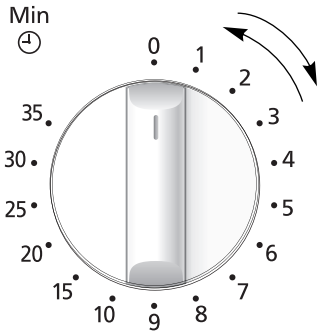

- Nastavte otočným spínačem dobu přípravy. Jestliže jsou již dvířka zavřená, začne se okamžitě měřit čas ohřevu. Při rychlém ohřevu nastavte vždy otočný spínač na 2 minuty a poté zvolte požadovaný čas.

Poznámka:

1. **Jestliže chcete zkontrolovat pokrm v průběhu přípravy, prostě otevřete dvířka. Trouba se přitom automaticky vypne. Jakmile zavřete dvířka, trouba se opět zapne.**
2. **Chcete-li ukončit ohřev, nastavte otočný časový spínač do polohy "nula". Doba přípravy může být kdykoli v průběhu cyklu ohřevu vynulována otočným časovým spínačem.**
3. **Jakmile vytáhnete pokrm z trouby po dokončení přípravy, zkontrolujte, zda se časový spínač nachází v nulové poloze.**
4. **Při zapnutí se musí v troubě vždy nacházet skleněný talíř.**

QUELMICROONDES.COM

Rozmrazování

Výkon při rozmrazování je 270 W.

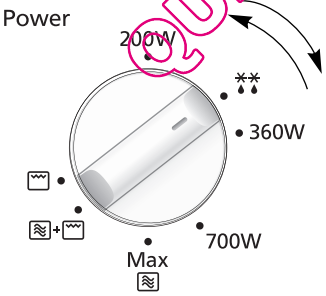

- Výkon při rozmrazování zvolte otočným spínačem.

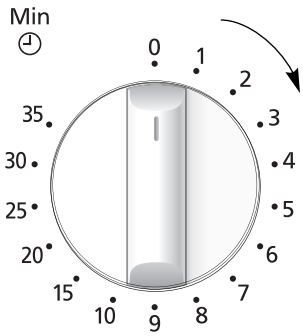

- Čas rozmrazování nastavte otočným spínačem. Jestliže jsou již dvířka zavřená, začne se okamžitě měřit čas ohřevu. Při rychlém ohřevu nastavte vždy otočný spínač na 2 minuty a poté zvolte požadovaný čas.

Česky

Návod pro rozmrazování

Tipy pro rozmrazování

DOBA ODSTAVENÍ

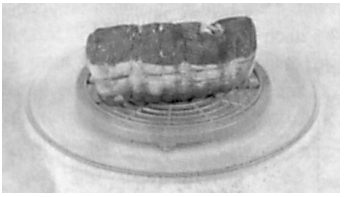

Jednotlivé porce mohou být ohřívány téměř okamžitě po rozmrazení. Velké porce jsou uprostřed zmrzlé. Před tepelnou úpravou nechejte pokrm odstát **alespoň jednu hodinu.** V průběhu této doby dochází k vyrovnání teploty a pokrm je rozmrazován vedením tepla.
Poznámka: Pokud pokrm nemá být ihned tepelně upraven, uložte ho do chladničky. Rozmražený pokrm nezmrazujte, pokud ho nejdříve tepelně neupravíte.

KÝTY A DRŮBEŽ

Kýty je vhodné umístit na obrácený talíř nebo plastový rošt, aby maso neleželo ve vlastní šťávě. Jemné nebo vyčnívající části pokrmu je nutno chránit malými kousky fólie. Kousky fólie lze používat v troubě, pokud **se nebudou dotýkat stěn trouby.**

MLETÉ MASO NEBO KOSTKY A MOŘSKÉ POTRAVINY

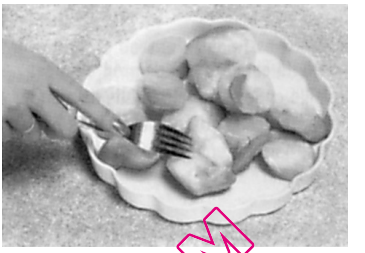

Vzhledem k tomu, že tyto potraviny rychle rozmrzají, je nutné je oddělit, při rozmrzání lámat velké kusy na menší a oddělit je, jakmile rozmrznou.

MALÉ PORCE

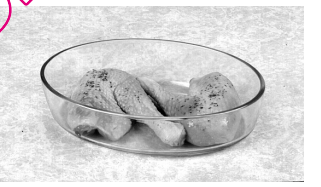

Řízky a porce kuřete musí být odděleny co možná nejdříve, aby rovnoměrně rozmrzaly. Tučné části a konce rozmrzají rychleji. Umístěte je do blízkosti středu otočného talíře nebo je zakryjte.

CHLÉB

Vyčkejte, dokud střed bochníků nerozmrzne. Dobu odstavení lze zkrátit, pokud chléb rozkrájíte na krajíce a rohlíky a bochníky překrojíte na poloviny.

QUELMICROONDES.COM

Grilování

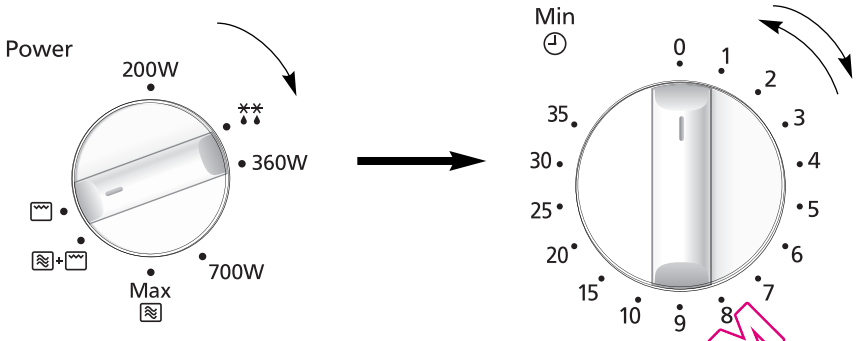

- Nastavte otočný spínač pro volbu režimu přípravy do polohy Grilování .
- Nastavte dobu grilování otočným časovým spínačem.
  Jestliže jsou již dvířka zavřená, začne se okamžitě měřit čas ohřevu. Při rychlém ohřevu nastavte vždy otočný spínač na 2 minuty a poté zvolte požadovaný čas.

QUELMICROONDES.COM

Poznámka:

1. Položte pokrm na drátěném roštu na otočný talíř. Pod rošt umístěte talíř z varného skla (Pyrex®), aby zachytil kapající tuk.
2. Při grilování pokrm nezakrývejte.
3. Gril NEPŘEDEHŘÍVEJTE.
4. Grilování je možné zapnout pouze v případě, že jsou dvířka zavřená. Pokud jsou dvířka otevřená, nelze zvolit tuto funkci.
5. Při provádění programu GRILOVÁNÍ není používán mikrovlnný ohřev.
6. Většina pokrmů musí být obrácena v polovině doby ohřevu. Přitom otevřete dvířka a OPATRNĚ vytáhněte drátěný rošt. Používejte ochranné rukavice.
7. Jakmile obrátíte pokrm, vraťte ho do trouby a zavřete dvířka. Nachází v režimu grilování, trouba se spustí, jakmile zavřete dvířka. Na displeji trouby bude odpočítáván čas zbývající do konce grilování. Kdykoli v průběhu přípravy pokrmu můžete dvířka otevřít a zkontrolovat průběh grilování.
8. V průběhu přípravy může gril střídavé žhnout a pohasínat, avšak to je zcela normální. Po grilování je vždy nutno troubu vyčistit, než ji opět použijete v režimu Mikrovlnný nebo Kombinovaný ohřev.
9. Po grilování může termostat vypnout troubu, aby nedošlo k přehřátí. Při nepřetržitém chodu je třeba nechat troubu vychladnout mezi přípravou jednotlivých pokrmů.

POZOR: Drátěný rošt musí být vždy používán spolu se skleněným talířem. Jestliže chcete rošt vyjmout z trouby, uchopte ho pevně spolu s nádobou z varného skla. Při manipulaci s příslušenstvím používejte ochranné rukavice. Při vyjímání nebo vkládání pokrmů se v žádném případě nedotýkejte vnějšího povrchu okénka ani vnitřních kovových částí dvířek a trouby, protože mají vysokou teplotu.

Kombinovaný ohřev

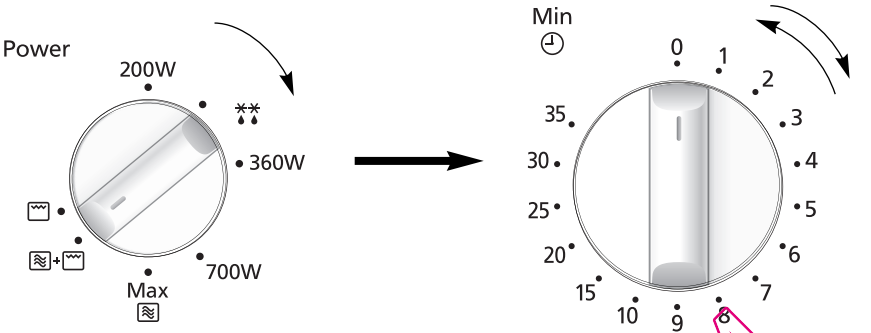

- Nastavte otočný spínač pro volbu režimu přípravy do polohy Kombinovaný ohřev. (Mikrovlnný ohřev 230 W + Grilování 710 W).
- Nastavte otočným časovým spínačem dobu ohřevu. Jestliže jsou již dvířka zavřená, začne se okamžitě měřit čas ohřevu. Při rychlém ohřevu nastavte vždy otočný spínač na 2 minuty a poté zvolte požadovaný čas.

OUELLEFOOONDES.COM

Poznámka:

1. Drátěný rošt je třeba používat při **Kombinovaném** ohřevu a Grilování. Nepoužívejte kovové příslušenství, které nebylo dodáno spolu s troubou. Pod rošt umístěte talíř z varného skla, který bude zachytávat kapající tuk.
2. Drátěný rošt používejte výhradně určeným způsobem. NEPOUŽÍVEJTE ho, pokud připravujete v troubě pokrm o hmotnosti nižší než 200 g v ručním režimu. Malé porce nepřipravujte **Kombinovaným** ohřevem, nýbrž GRILOVÁNÍM nebo MIKROVLNNÝM ohřevem.
3. Při **kombinovaném** ohřevu nezakrývejte připravovaný pokrm.
4. NEPŘEDEHŘÍVEJTE gril při **kombinovaném** ohřevu.
5. Pokud vložíte do trouby příliš velkou porci, poškozený drátěný rošt nebo kovovou nádobu, může dojít ke vzniku elektrického oblouku. Oblouk se projeví jako modrý záblesk v mikrovlnné troubě. Při vzniku oblouku okamžitě troubu vypněte.
6. Některé pokrmy by měly být připravovány **Kombinovaným** ohřevem bez použití drátěného roštu, jako např. roštěnce, pokrmy s kůrkou, hrách a puding. Pokrmy by měly být připravovány na nekovovém talíři postaveném přímo na otočném talíři.
7. NEPOUŽÍVEJTE nádoby určené pro MIKROVLNNÝ ohřev při kombinovaném ohřevu (nejsou-li určeny přímo k tomuto účelu). Nádoby musí být odolné proti teplu, které vydává gril - k tomuto účelu je ideální varné sklo, např. Pyrex® nebo keramika.
8. NEPOUŽÍVEJTE vlastní kovové nádoby ani cínové nádobí, protože v takovém případě mikrovlnné záření neprostupuje pokrmy rovnoměrně.
9. Po grilování může termostat vypnout troubu, aby nedošlo k přehřátí. Při nepřetržitém chodu je třeba nechat troubu vychladnout mezi přípravou jednotlivých pokrmů.

POZOR: Drátěný rošt musí být vždy používán spolu se skleněným talířem. Jestliže chcete rošt vyjmout z trouby, uchopte ho pevně spolu s nádobou z varného skla. Při manipulaci s příslušenstvím používejte ochranné rukavice. Při vyjímání nebo vkládání pokrmů se v žádném případě nedotýkejte vnějšího povrchu okénka ani vnitřních kovových částí dvířek a trouby, protože mají vysokou teplotu.

Otázky a odpovědi

Otázka: Proč není možné zapnout troubu?

Odpověď: Není-li možné troubu zapnout, postupujte následujícím způsobem:
1. Je trouba správně zapojena do síťové zásuvky? Vytáhněte vidlici síťové šňůry ze zásuvky, vyčkejte 10 sekund a znovu vidlici zasuňte do zásuvky.
2. Zkontrolujte jistič nebo pojistku. Nastavte jistič do provozní polohy nebo vyměňte pojistku, pokud došlo k aktivování jističe či ke spálení pojistky.
3. Jestliže jistič nebo pojistka jsou v pořádku, zapojte do zásuvky jiný spotřebič. V případě, že spotřebič funguje, mohlo dojít k závadě na troubě. V případě, že spotřebič nefunguje, mohlo dojít k závadě v zásuvce. Je-li pravděpodobné, že je vadná trouba, obraťte se na autorizované servisní středisko.

Otázka: Mikrovlnná trouba ruší můj televizní přijímač. Je to normální?

Odpověď: Při používání mikrovlnné trouby může docházet k rušení některých rozhlasových a televizních přijímačů. Je to podobné jako v případě rušení, které vyvolávají domácí spotřebiče, jako např. mixéry, vysavače, sušičky apod. Rušení však není projevem závady trouby.

Otázka: Proč světelná kontrolka trouby zhasíná?

Odpověď: Při přípravě pokrmů s výkonem nižším než 800 W (MAX výkon) se trouba střídavě zapíná a vypíná, aby mohl být udržován požadovaný výkon. Přitom světelná kontrolka trouby pohasíná a z trouby se ozývá klepání.

Otázka: Z větracích mřížek někdy uniká teplý vzduch. Proč?

Odpověď: Teplo, které se uvolňuje z pokrmu, ohřívá vzduch uvnitř trouby. Ohřátý vzduch je vytlačován prouděním vzduchu uvnitř trouby. Ve vzduchu není přítomno mikrovlnné záření. Za provozu nesmějí být větrací mřížky trouby zakryty.

Otázka: Mohu v troubě použít běžný teploměr?

Odpověď: Pouze v případě, že jste zvolili režim GRILOVÁNÍ. Kovové části některých teploměrů mohou způsobit vznik elektrického oblouku v troubě, a proto by neměly být používány v režimech MIKROVLNNÝ OHŘEV a KOMBINOVANÝ OHŘEV.

Otázka: Z trouby se ozývá bzučení a klepání, jakmile nastavím KOMBINOVANÝ OHŘEV. Způsobuje tyto zvuky?

Odpověď: Zvuk, který vydává trouba, vzniká při automatickém přepnutí z MIKROVLNNÉHO OHŘEVU na GRILOVÁNÍ a souvisí s nastavením. To je však zcela normální.

QUELMICROONDE.COM

Péče o troubu

1. Před čištěním vypněte troubu.
2. Udržujte v čistotě vnitřek trouby, těsnění dvířek a těsnicí plochy. Pokud se odstříknuté pokrmy nebo vylité tekutiny připečou na stěny trouby, těsnění dvířek nebo těsnicí plochy, otřete je vlhkým hadříkem. Silné znečištění lze odstranit běžným mycím prostředkem. Agresivní nebo abrazivní mycí prostředky nejsou vhodné k tomuto účelu. NEPOUŽÍVEJTE BĚŽNÉ PROSTŘEDKY PRO ČIŠTĚNÍ TROUBY.
3. Vnější povrch trouby otřete vlhkým hadříkem. Dbejte, aby do větrací mřížky nenatekla voda, protože by mohlo dojít k poškození vnitřních dílů trouby.
4. Znečištěný ovládací panel otřete měkkým suchým hadříkem. Při čištění ovládacího panelu nepoužívejte agresivní ani abrazivní mycí prostředky. Při čištění ovládacího panelu ponechejte dvířka otevřená, aby nedošlo k náhodnému zapnutí trouby. Po očištění trouby stisknutím tlačítka STOP/ZRUŠIT vymažete displej nebo nastavte otočný ČASOVÝ SPÍNAČ do polohy NULA.
5. Jestliže se vysráží pára na vnitřní straně dvířek nebo na vnějším povrchu kolem dvířek, setřete ji měkkým hadříkem. Může k tomu dojít v případě, že mikrovlnná trouba pracuje v prostředí s vysokou vlhkostí, avšak v žádném případě se nejedná o projev závady.
6. Čas od času je nutné vyjmout a očistit skleněný talíř. Talíř opláchněte v teplé mýdlové vodě nebo v myčce.
7. Otočný prstenec a otvor dna trouby pravidelně čistěte, abyste zabránili tvorbě nadměrného hluku. Povrch dna trouby jednoduše otřete jemným čisticím prostředkem a horkou vodou a pak je vytřete do sucha čistou utěrkou. Otočný prstenec můžete umýt ve vodě s jemným saponátem. Během opakovaného používání se shromažďují výpary z vaření, žádným způsobem ale neovlivňují povrch dna nebo kolečka otočného prstence. Po vyjmutí otočného prstence z otvoru dna trouby kvůli čistění dávejte pozor, abyste jej umístili zpět do správné polohy.
8. V režimu GRILOVÁNÍ nebo KOMBINOVANÝ OHŘEV nevyhnutelně odstřikuje z některých pokrmů tuk na stěny trouby. Jestliže trouba není udržována v čistotě, může za provozu vycházet z trouby "kouř".
9. Při čištění nepoužívejte parní čistič.
10. Údržbu této trouby musí zajišťovat pouze kvalifikovaní pracovníci. V případě, že trouba vyžaduje údržbu nebo opravu, obraťte se na autorizovaného prodejce.
11. Nebude-li trouba udržována v čistotě, může dojít k poškození jednotlivých ploch a následnému zkrácení životnosti zařízení, popř. ke vzniku nebezpečného stavu.
12. Větrací mřížku udržujte v čistotě. Zkontrolujte, zda větrací mřížky v horní a dolní části a ani v zadní části nejsou znečištěné nebo ucpané. Ucpané větrací mřížky mohou vyvolat přehřátí trouby, což se negativně projeví na její funkci.Pokud se větrací otvory ucpou, mohlo by dojít k přehřátí, což by mohlo ovlivnit provoz mikrovlnné trouby a případně vést ke vzniku nebezpečné situace.
13. Na čištění skla dveří trouby nepoužívejte tvrdé abrazivní čističe ani ostré kovové škrabky, mohou poškrábat povrch, což může mít za následek rozbití skla.

QUELMICROONDES.COM

Technická specifikace

Napájení:	230 V~50 Hz	
Příkon:	max.	1250 W
	Mikrovlnný ohřev	1250 W
	Grilování	1000 W
Výkon:	Mikrovlnný ohřev	800 W (IEC-60705)
	Režim Grill:	1000 W
Vnější rozměry:	443 (š) x 340 (h) x 258 (v) mm	
Vnitřní rozměry trouby:	306 (š) x 308 (h) x 215 (v) mm	
Hmotnost (bez obalu):	12.0 kg	
Hluk:	46dB	

Technická specifikace může být změněna bez předchozího upozornění.

QUELMICROONDES.COM

Technická specifikace

Tento výrobek splňuje evropskou normu pro poruchy elektromagnetické kompatibility (EMC = elektromagnetická kompatibilita) EN 55011. Podle uvedené normy je toto zařízení zařazeno do skupiny 2, třídy B a splňuje předepsané limity. Zařazení do skupiny 2 znamená, že vysokofrekvenční energie je generována záměrně ve formě elektromagnetického záření, které je určeno pro ohřev pokrmů. Třída B znamená, že tento výrobek může být používán v domácnosti.

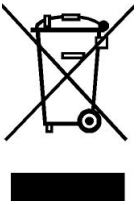

Informace k likvidaci pro uživatele odpadních elektrických a elektronických zařízení (soukromé domácnosti)

Tento symbol uvedený na výrobku a/nebo v doprovodných dokumentech znamená, že použité elektrické a elektronické výrobky nesmí být smíchány s běžným domácím odpadem.
Kvůli řádnému zpracování, obnově a recyklaci tyto výrobky odneste na určená sběrná místa, na kterých budou bezplatně přijaty. V některých zemích je také možné výrobky odnést místnímu prodejci při nákupu ekvivalentního nového výrobku.
Řádná likvidace tohoto výrobku pomůže chránit cenné zdroje a zabránit možným negativním vlivům na lidské zdraví a životní prostředí, ke kterým by mohlo dojít při nevhodném zacházení s odpady. Místní úřady vám poradí, kde naleznete nejbližší sběrné středisko.
Podle místních právních předpisů mohou být za nesprávnou likvidaci tohoto odpadu uděleny pokuty.

Pro obchodní uživatele v Evropské unii

Pokud chcete zlikvidovat elektrické a elektronické zařízení, více informací vám poskytne váš prodejce nebo dodavatel.

Informace k likvidaci v jiných zemích mimo Evropskou unii

Tento symbol je platný pouze v Evropské unii.
Pokud chcete tento výrobek zlikvidovat, kontaktujte místní úřady nebo prodejte a zeptejte se na správný postup likvidace.

V souladu se směrnicí EMC 2004/108/ES, článek 9(2):-
Zkušební středisko Panasonic
Panasonic Service Europe, divize společnosti Panasonic Marketing Europe GmbH
Winsbergring 15, 22525 Hamburg, Německá spolková republika.
Vyrobeno pro společnost Panasonic společností GMMEAM
No. 6 Yong An RD, Beijiao, Shunde, Foshan, Guangdong, Čínská lidová republika.

QUELMICROONDES.COM

Inštalácia a pripojenie

Prekontrolovanie mikrovlnnej rúry

Vybaľte rúru, odnímte všetok baliaci materiál, prekontrolujte rúru, či nie je akýmkoľvek spôsobom poškodená, ako sú napr. zárezy, zlomená západka zámku dvierok alebo trhliny na dvierkach. Ak objavíte akékoľvek poškodenie, okamžite to oznámte predajcovi rúry. Poškodenú mikrovlnnú rúru neinštalujte

Pokyny pre uzemnenie

DÔLEŽITÉ: TÁTO JEDNOTKA MUSÍ BYŤ Z DÔVODU BEZPEČNOSTI OSÔB NÁLEŽITE UZEMNENÁ.

Ak vaša zásuvka striedavého prúdu nie je uzemnená, je na osobnej zodpovednosti zákazníka, aby ju dal vymeniť za náležite uzemnenú nástennú zásuvku.

Prevádzkové napätie

Napätie musí byť také isté, ako je uvedené na štítku na rúre. Ak sa používa napätie, ktoré je vyššie než uvedené, môže dôjsť k požiaru alebo iným škodám.

Umiestnenie rúry

1. Táto rúra je určená len na používanie v domácnosti na pracovnej doske kuchynskej linky. Nie je určená na zabudovanie ani používanie vo vnútri skrinky. Umiestnite rúru na rovný a stabilný povrch, viac ako 85 cm nad podlahou.
2. Pri inštalovaní rúry by sa malo zabezpečiť, aby ju bolo možné odpojiť od elektriny vytiahnutím zástrčky alebo pomocou elektrického ističa.
3. Kvôli správnemu fungovaniu zabezpečte pre rúru dostatočnú cirkuláciu vzduchu.
   Umiestnenie na pulte kuchynskej linky:
   a. Zabezpečte 15 cm priestor na vrchu rúry, 10 cm vzadu, 5 cm na jednej strane a druhá strana musí byť otvorená viac ako 40 cm.
   b. Ak sa jedna strana rúry umiestni zarovno so stenou, druhá strana alebo vrch nesmú byť blokované.

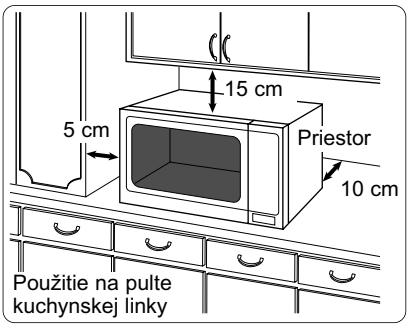

4. Neumiestňujte rúru v blízkosti elektrického alebo plynového variča.
5. Nožičky by sa nemali odnímať.
6. Táto rúra je určená iba na používanie v domácnosti.
   Nepoužívajte ju vonku.
7. Vyhýbajte sa používaniu mikrovlnnej rúry pri vysokej vlhkosti.
8. Napájacia šnúra by sa nemala dotýkať vonkajšieho povrchu rúry. Šnúra sa nesmie dotýkať horúcich povrchov. Nenechávajte šnúru previsnutú cez okraj stola alebo pracovného pultu. Šnúru, zástrčku alebo rúru neponárajte do vody.
9. Neblokujte vetracie otvory na vrchu a na zadnej časti rúry. Ak sú tieto otvory počas prevádzky zablokované, rúra sa môže prehriať. Pre takéto prípady je rúra chránená tepelným bezpečnostným ističom a funkčnosť sa obnoví až po ochladení.
10. Toto zariadenie nie je určené na ovládanie pomocou externého časovača ani samostatného systému diaľkového ovládania.

Pozor: Horúce povrchy

SUBMICROONDES.COM

Varovanie

Dôležité bezpečnostné pokyny

1. Tesnenia dvierok a tesniace plochy by sa mali čistiť vlhkou látkou.
   Tesnenie dvierok a tesniace plochy dvierok zariadenia by sa mali skontrolovať, či nie sú poškodené. Ak sú poškodené, zariadenie by sa nemalo prevádzkovať, pokiaľ ho neopraví servisný technik vyškolený výrobcom.
2. Nepúšťajte sa do žiadnych úprav alebo opráv dvierok, krytu ovládacieho panela, bezpečnostných ochranných spínačov alebo akejkoľvek inej časti rúry. Neodnímajte vonkajší plášť rúry, ktorý chráni pred vystavením mikrovlnnému žiareniu.
   Opravy by mal vykonávať iba kvalifikovaný servisný pracovník.
3. Neprevádzkujte toto zariadenie, ak má poškodenú ŠNÚRU ALEBO ZÁSTRČKU, ak nefunguje správne alebo ak došlo k jeho poškodeniu alebo spadlo. Vykonávanie opráv je pre akúkoľvek inú osobu, ako je servisný technik vyškolený výrobcom, nebezpečné.
4. Ak je napájací kábel poškodený, výrobca alebo jeho servisný zástupca, resp. podobne kvalifikovaná osoba ho musí vymeniť, aby sa zabránilo riziku.
5. Používanie rúry deťom bez dozoru dovoľte iba vtedy, ak dostali zodpovedajúce pokyny, aby boli schopné používať rúru bezpečným spôsobom a chápali riziká vyplývajúce z nesprávneho používania.
6. Tekutiny a potraviny sa nesmú zohrievať v uzatvorených nádobách, pretože tieto môžu vybuchnúť.
7. Toto zariadenie nie je určené na používanie osobami (vrátane detí) so zníženými zmyslovými alebo mentálnymi schopnosťami alebo s nedostatkom skúseností a znalostí bez dozoru alebo bez predchádzajúceho vysvetlenia používania zariadenia osobou, ktorá je zodpovedná za ich bezpečnosť. Dbajte na to, aby sa deti nehrali so zariadením.

QUELMICROONDES.COM

Bezpečnostné pokyny

Použitie rúry

1. Rúru nepoužívajte na žiadne iné účely, ako je príprava jedla. Táto rúra je špeciálne skonštruovaná na zohrievanie alebo prípravu jedla. Nepoužívajte rúru na zohrievanie chemických látok alebo iných nepotravinových výrobkov.
2. Pred používaním skontrolujte, či sú riady/nádoby vhodné na používanie v mikrovlnnych rúrach.
3. Nepokúšajte sa používať mikrovlnnú rúru na sušenie novín, šatstva alebo iných materiálov. Môžu sa zapáliť.
4. Ak sa rúra nepoužíva, neskladujte v nej kvôli náhodnému zapnutiu iné predmety, ako je príslušenstvo rúry.
5. Spotrebič sa nesmie prevádzkovať v MIKROVLNNOM režime alebo v KOMBINOVANOM režime BEZ JEDLA V RÚRE.
   Prevádzkovanie týmto spôsobom môže zariadenie poškodiť.
6. Ak sa v rúre vyskytne dym alebo oheň, otočte REGULÁTOR VÝBERU ČASOVAČA naspäť na nulu a nechajte dvierka zavreté. Odpojte napájací kábel alebo vypnite napájanie v rozvodnej skrini.

Prevádzka ohrievača

1. Vonkajšie povrchy rúry, vrátane vetracích otvorov na skrinke a dvierka rúry sa počas KOMBINOVANÉHO režimu a GRILOVACIEHO režimu rozhorúčia, preto buďte opatrní pri otváraní a zatváraní dvier a pri vkladaní alebo vyberaní jedla a príslušenstva.
2. Rúra má jeden ohrievač umiestnený na vrchu rúry. Po použití funkcie KOMBINOVANÉHO režimu a GRILOVACIEHO režimu sa tieto povrchy veľmi rozhorúčia. Treba dávať pozor, aby ste sa nedotkli ohrievacieho článku vo vnútri rúry.
   Nezabudnite: Po príprave týmito režimami sa príslušenstvo rúry veľmi rozhorúči.
3. Prístupné časti sa môžu pri používaní grilu rozhorúčiť. Zabránte deťom prístup k rúre.
4. Pri používaní zariadenia v kombinovanom režime by deti z dôvodu vysokej teploty mali rúru používať len pod dozorom dospelých.

Svetlo rúry

V prípady potreby výmeny svetla rúry sa poraďte so svojím predajcom.

Príslušenstvo

Rúra je vybavená rozličným príslušenstvom. Vždy sa riaďte pokynmi danými na používanie príslušenstva.

Otočný tanier

1. Nepoužívajte rúru, ak otočný krúžok a sklený tanier nie sú na svojom mieste.
2. Nikdy nepoužívajte iný druh otočného taniera, ako je ten, ktorý je vyrobený špeciálne pre túto rúru.
3. Ak je otočný tanier horúci, nechajte ho pred čistením alebo ponorením do vody vychladnúť.
4. Otočný tanier sa môže otáčať oboma smermi.
5. Ak sa potraviny alebo nádoba na varenie na otočnom tanieri dotýkajú stien rúry a e v poriadku.
6. Nepripravujte jedlo priamo na otočnom tanieri.

Otočný krúžok

1. Otočný krúžok a dno rúry pravidelne čistite. Zabránite tým hluku a hromadeniu zvyškov potravy.
2. Otočný krúžok sa na varenie musí vždy používať spolu so skleným tanierom.

Drôtený podstavec

1. Ak sa drôtený podstavec používa na uľahčenie zahnednutia malých pokrmov a za účelom pomoci dobrej cirkulácii tepla.
2. Nepoužívajte žiadnu kovovú nádobu priamo na drôtenom podstavci v KOMBINÁCII s MIKROVLNNÝM režimom.
3. Nepoužívajte drôtený podstavec v MIKROVLNNOM režime.Môžete ho používat v KOMBINOVANOM režime podľa popisu na str.10.

QUELLECROONIES.COM

Dôležité informácie

1) Časy prípravy
Doba potrebná na prípravu potravín závisí od podmienok, teploty, množstva jedla a typu používaných nádob na prípravu. Začnite s minimálnym časom prípravy, aby ste zabránili prehriatiu. Ak jedlo nie je dostatočne uvarené, vždy ho môžete nechať ešte trochu povariť.
Nezabudnite: Ak sa odporúčané časy potrebné na prípravu potravín prekročia, jedlo sa pokazí, pričom v krajnom prípade môže začať horieť a prípadne poškodiť vnútrajšok rúry.

2) Malé množstvá jedál
Malé množstvá jedla alebo potravín s nízkym obsahom vlhkosti môžu pri dlhej príprave zhorieť, vysušiť sa alebo zapáliť. Ak hrozí nebezpečenstvo zapálenia materiálov vo vnútri rúry, dvierka nechajte zatvorené, rúru vypnite a vytiahnite zástrčku zo zásuvky.

3) Vajcia
Nepripravujte vajcia v škrupinách a celé natvrdo varené vajcia v MIKROVLNNOM režime. Môže sa vytvárať tlak a vajcia môžu vybuchnúť, dokonca aj po ukončení mikrovlnného ohrievania.

4) Prepichovanie povrchu
Jedlá s povrchom bez pórov, ako sú zemiaky, žĺtka vajec a párky, sa musia pred prípravou v MIKROVLNNOM režime prepichnúť, aby sa zabránilo ich prasknutiu.

5) Mäsový teplomer
Mäsový teplomer sa používa na kontrolu stupňa prípravy pečeného mäsa a hydiny až po vybratí mäsa z rúry.
V mikrovlnnej rúre nepoužívajte bežný mäsový teplomer, pretože tento môže spôsobovať iskrenie.

6) Tekutiny
Pri ohrievaní tekutín, napr. polievok, omáčok a nápojov v mikrovlnnej rúre môže dôjsť k prehriatiu tekutiny nad bod varu bez toho, aby bolo prítomné bublanie. Toto môže mať za následok náhle vykypenie horúcej tekutiny.
Kvôli zabráneniu uvedenej možnosti dodržiavajte nasledujúce kroky:
a) Vyhnite sa používaniu nádob s kolmými stenami a úzkymi hrdlami.
b) Zabráňte prehrievaniu.
c) Pomiešajte tekutinu pred umiestnením nádoby do rúry, pričom opakovane tak urobte v polovici času prípravy.
d) Po ohriatí ju nechajte krátku dobu odstáť v rúre, znova ju pred opatrným vybratím nádoby pomiešajte.

7) Papier/plasty
Pri ohrievaní jedla v plastických alebo papierových nádobách rúru často kontrolujte, pretože tieto druhy nádob sa v prípade prehriatia vznietia.
Nepoužívajte výrobky z recyklovaného papiera (napr. kuchynské utierky), pokiaľ daný papierový výrobok nie je označený ako bezpečný na používanie v mikrovlnnej rúre. Výrobky z recyklovaného papiera môžu obsahovať nečistoty, ktoré počas ich používania môžu spôsobiť iskrenie, resp. oheň.
- Odnímte z vreciek na pečenie pred umiestnením vreciek do rúry drôtené spony.

8) Riad/fólia
Nezohrievajte žiadne zatvorené konzervy alebo fľaše, pretože tieto môžu vybuchnúť.
Kovové nádoby alebo misy s povrchovou úpravou obsahujúcou kovy by sa na prípravu v mikrovlnnej rúre nemali používať. Bude dochádzať k iskreniu.
Ak používate hliníkovú fóliu, ihlice do mäsa alebo kovové nástroje, vzdialenosť medzi nimi a stenami rúry a dvierkami by mala byť prinajmenšom 2 cm, aby ste zabránili iskreniu.

9) Dojčenské fľaše
Vrchnák a cumeľ na dojčenských fľašiach je pred ich vložením do rúry nutné odstrániť.
Obsah dojčenských fliaš treba pomiešať alebo pretriasť.
Kvôli zabráneniu popáleniu je pred konzumáciou nevyhnutné skontrolovať teplotu.

SAMSUNG MICROWAVE OVEN

Stručný popis častí rúry

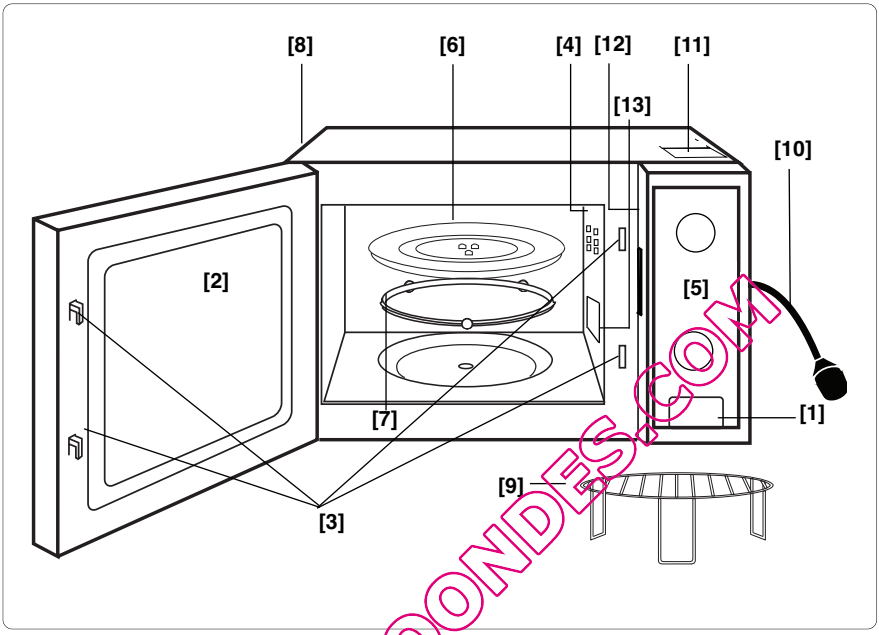

QUELMICROONDES.COM

(1) Tlačidlo na otváranie dvierok
Jeho stlačením otvoríte dvierka. Ak dvierka otvoríte počas prípravy, príprava sa pozastaví bez zrušenia predtým nastavených hodnôt. Príprava pokračuje po zatvorení dvierok.
(2) Okienko rúry
(3) Bezpečnostné blokovanie dvierok
(4) Vetracie otvory rúry
(5) Ovládací panel
(6) Otočný tanier
(7) Otočný krúžok
(8) Vonkajšie vetracie otvory rúry
(9) Drôtený podstavec
(10) Napájací kábel
(11) Štítok s upozornením (horúce povrchy)
(12) Identifikačný štítok
(13) Výstup mikrovĺn (neodstraňujte)

Ovládacie panely

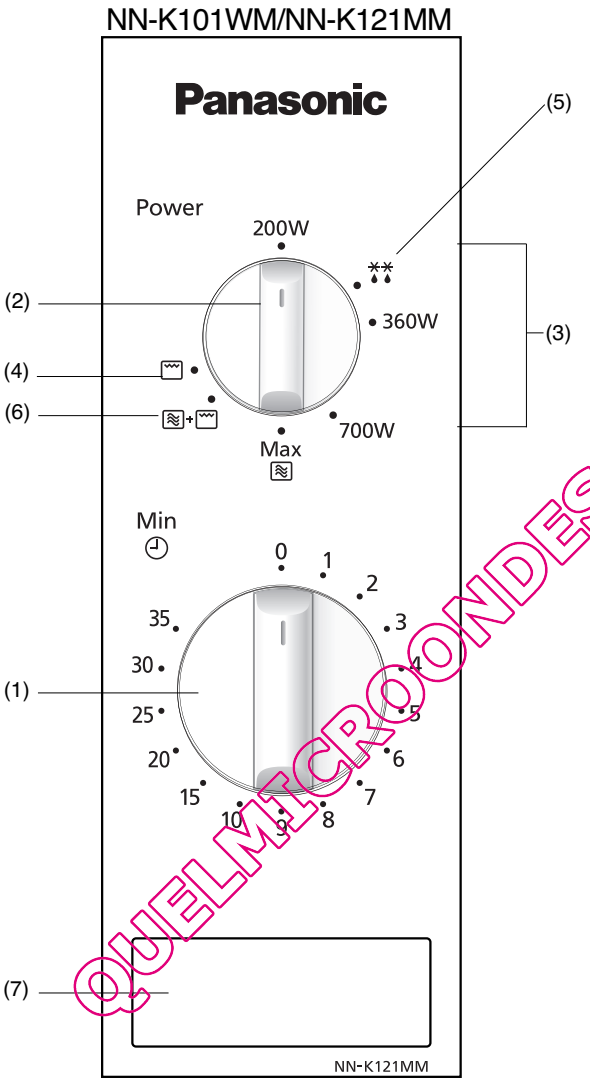

QUELMICROONDES.COM

(1) **Časový spínač**
(2) **Voliaci otočný gombík režimu prípravy**
(3) **Úrovne výkonu mikrovlnnej rúry**
(4) **Nastavenie grilovania**
(5) **Úrovne výkonu rozmrazovania**
(6) **Kombinované nastavenie**
(7) **Tlačidlo na uvoľnenie dvierok**

***Nezabudnite: Vzhľad ovládacieho panela sa môže od znázorneného panela líšiť (v závislosti od farby), avšak funkcie tlačidiel sú také isté.**

Príprava s mikrovlnnou rúrou

Wattový výkon	
Maximum	**800 Watts**
Stred	**700 Watts**
Nízka úroveň	**360 Watts**
Rozmrazovanie	**270 Watts**
Zohrievanie	**200 Watts**

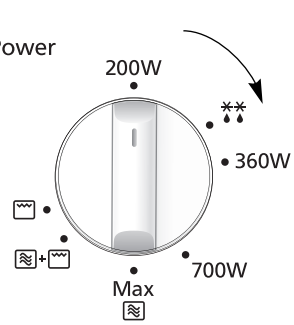

- Otočením voliaceho gombíka vyberiete úroveň výkonu.

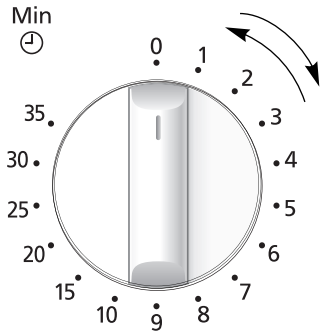

- Otočením voliaceho gombíka nastavíte čas prípravy. Ak sú už dvierka zatvorené, čas prípravy začne ubiehať okamžite. V prípade krátkych časov prípravy voliaci gombík nastavte vždy najskôr na 2 minúty a potom ho upravte na požadovaný čas.

Nezabudnite:

1. **Ak chcete jedlo počas prípravy skontrolovať, stačí otvoriť dvierka. Rúra automaticky prestane s prípravou. V príprave bude pokračovať po zatvorení dvierok.**
2. **Prípravu zastavíte otočením voliaceho gombíka časového spínača do nulovej polohy. Čas prípravy možno meniť kedykoľvek počas cyklu prípravy otočením voliaceho gombíka časového spínača.**
3. **Keď sa jedlo po dokončení prípravy z rúry vyberie, skontrolujte, či je časový spínač v nulovej polohe.**
4. **Pri používaní rúry musí byť otočný tanier vždy na svojom mieste.**

QUELMICROONDES.COM

Rozmrazovanie

Rozmrazovací výkon je 270 wattov.

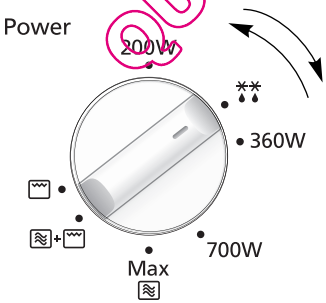

- Otočením voľby vyberte rozmrazovací výkon.

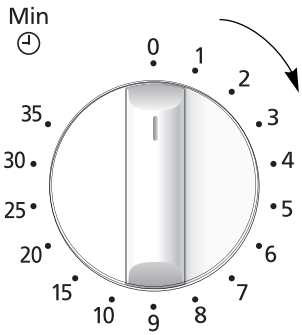

- Otočením voľby nastavte čas rozmrazovania. Ak sú už dvierka zatvorené, čas prípravy začne ubiehať okamžite. V prípade krátkych časov prípravy voliaci gombík nastavte vždy najskôr na 2 minúty a potom ho upravte na požadovaný čas.

Pokyny pre rozmrazovanie

Tipy pre rozmrazovanie

DOBA ODSTÁTIA

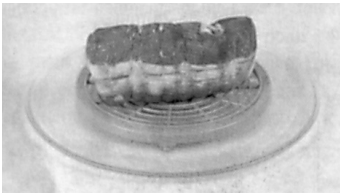

Jednotlivé porcie jedla sa môžu pripravovať takmer okamžite po rozmrazení. V prípade veľkých porcií jedla je bežné, že v strede zostávajú zamrznuté dlhšie. Pred prípravou ich nechajte minimálne na jednu hodinu odstáť. Počas odstátia sa teplota rovnomerne rozšíri a potraviny sa rozmrazia prostredníctvom výmeny tepla. **Nezabudnite:** Ak sa jedlo nebude pripravovať okamžite, uschovajte ho do chladničky. Nikdy rozmrazené jedlo opätovne nezmrazujte bez jeho predchádzajúcej tepelnej úpravy.

KĽBY A HYDINA

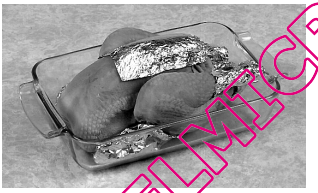

Odporúča sa, aby ste kĺby umiestnili na prevrátený tanier alebo plastový stojan, aby neboli ponorené v šťave. Krehké alebo vyčnievajúce časti takýchto potravín je nevyhnutné chrániť malými kúskami fólie, aby sa zabránilo ich neželanej tepelnej úprave. Používanie malých kúskov fólie v rúre nie je nebezpečné, pokiaľ neprichádzajú do styku so stenami rúry.

NASEKANÉ MÄSO ALEBO MORSKÉ KÔROVCE A MÄKKÝŠE

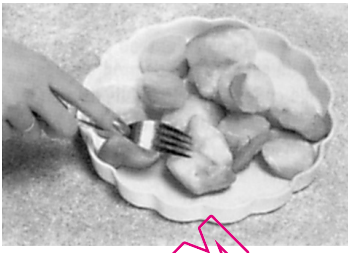

Keďže vonkajšia časť týchto potravín sa rýchlo rozmrazuje, počas rozmrazovania je často nevyhnutné ich oddeliť, rozlámať na časti alebo kúsky a po rozmrazení vybrať.

MALÉ PORCIE JEDLA

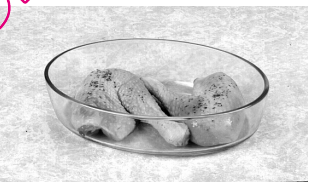

Nasekané kúsky potravín a kuracieho mäsa sa musia oddeliť čo najskôr, aby mohli úplne odmrznúť. Tukové časti a konce sa rozmrazujú rýchlejšie. Umiestnite ich do stredu otočného taniera alebo zabezpečte ich ochranu.

CHLIEB

Bochníky chleba si vyžadujú odstátie, aby mohli rozmrznúť až do stredu. Odstátie možno skrátiť, ak sa kúsky oddelia a rožky alebo bochníky prekroja na polovicu.

QUELMICROONDES.COM

Grilovanie

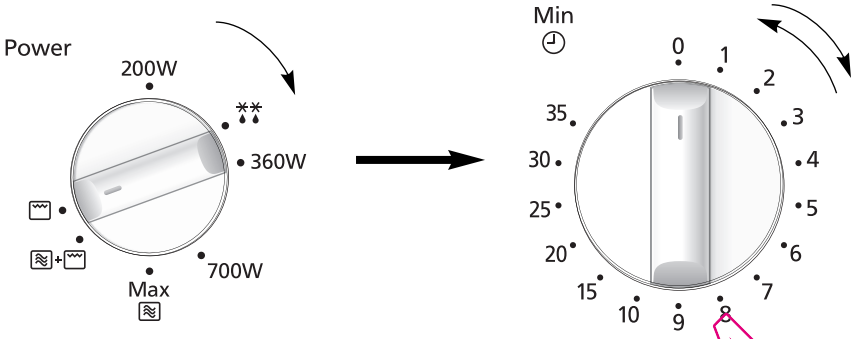

- Nastavte voliaci gombík výberu režimu prípravy do polohy Grilovanie .
- Otočením voliaceho gombíka časového spínača nastavíte čas grilovania. Ak sú už dvierka zatvorené, čas prípravy začne ubiehať okamžite. V prípade krátkych časov prípravy voliaci gombík nastavte vždy najskôr na 2 minúty a potom ho upravte na požadovaný čas.

QUELMICROONDES.COM

Nezabudnite:

1. Umiestnite jedlo na drôtený podstavec alebo otočný tanier. Podeň podložte žiaruvzdorný tanier (Pyrex®) kvôli zachytávaniu tuku a odkvapkávania.
2. Pri grilovaní jedlá nikdy nezakrývajte.
3. NEPOKÚŠAJTE sa gril predhrievať.
4. Gril bude fungovať iba so zatvorenými dvierkami. Nie je možné používať funkciu grilu s otvorenými dvierkami.
5. Pri programe iba GRILOVANIE nie je prítomná žiadna mikrovlnná energia.
6. Väčšina jedál si pri príprave vyžaduje v polovici prípravy prevrátenie. Pri prevracaní jedla otvorte dvierka rúry a OPATRNE odnímte drôtený podstavec pomocou rukavíc pre rúru.
7. Po prevrátení vráťte jedlo do rúry a zatvorte dvierka. Sa grilovací režim opätovne spustí po zatvorení dvierok. Displej rúry bude pokračovať v odpočítavaní zvyšného času grilovania. Je úplne bezpečné otvárať dvierka rúry kedykoľvek za účelom kontroly postupu prípravy jedla počas jeho grilovania.
8. Gril sa bude počas prípravy rozžeravovať a zhasínať. Uvedené je v poriadku. Po použití grilu a pred použitím mikrovlnného alebo kombinovaného režimu rúru očistite.
9. Po použití grilu sa termostat môže vypnúť, aby sa zabránilo prehriatiu. Pri nepretržitom používaní nechajte rúru medzi jednotlivými prípravami vychladnúť.

POZOR: Drôtený podstavec sa vždy musí používať s otočným tanierom na mieste. Odnímte z rúry drôtený podstavec pevným uchopením podstavca a žiaruvzdornej misy. Pri odnímaní príslušenstva použite rukavice pre rúru. Nikdy sa nedotýkajte vonkajšieho okienka alebo vnútorných kovových častí dvierok alebo rúry pri vyberaní alebo vkladaní jedla z dôvodu prítomnosti vysokých teplôt.

Kombinovaná príprava

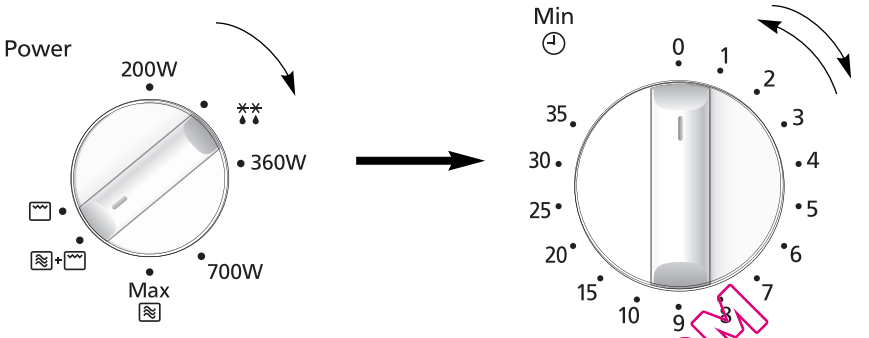

- Nastavte voliaci gombík výberu režimu prípravy do polohy Grilovanie + . (Mikrovlnný režim 230W + grilovací režim 710W)
- Otočením voliaceho gombíka časového spínača nastavíte čas prípravy. Ak sú už dvierka zatvorené, čas prípravy začne ubiehať okamžite. V prípade krátkych časov prípravy voliaci gombík nastavte vždy najskôr na 2 minúty a potom ho upravte na požadovaný čas.

Nezabudnite:

1. Drôtený podstavec je určený na používanie pre **kombinovaný režim** a grilovanie. Nikdy sa nepokúšajte používať akékoľvek iné kovové príslušenstvo okrem toho, ktoré sa poskytuje s rúrou. Podeň umiestnite ohňovzdornú misu na zachytávanie tuku alebo odkvapkávanie.
2. Používajte drôtený podstavec iba tak, ako je popísané. NEPOUŽÍVAJTE vtedy, ak ohrievate s menej ako 200 g jedla v manuálnom programe. V prípade malých množstiev za účelom dosiahnutia najlepších výsledkov nepripravujte v **kombinovanom režime**, pripravujte IBA v GRILOVACOM režime alebo v MIKROVLNNOM režime.
3. Nikdy neprikrývajte potraviny pri príprave v kombinovanom režime.
4. V **kombinovanom režime** gril NEPREDHRIEVAJTE.
5. V prípade použitia nesprávnej hmotnosti jedla, drôteného podstavca alebo náhodného použitia kovovej nádoby môže dôjsť k vytváraniu oblúka. Vytváranie oblúka sa prejavuje ako záblesky modrého svetla v mikrovlnnej rúre. Ak sa toto stane, rúru okamžite zastavte.
6. Niektoré jedlá by sa mali pripravovať v kombinovanom režime bez použitia drôteného podstavca, t. j. pečené mäso, zapekané jedlá, koláče a pudingy. Jedlo by sa malo umiestniť do ohňovzdornej nekovovej misy a umiestniť priamo na otočný tanier.
7. NEPOUŽÍVAJTE plastové MIKROVLNNÉ nádoby v kombinovaných programoch (ak nie sú vhodné pre kombinovanú prípravu.) Misy musia byť schopné vydržať teplo najvyššieho výkonu grilovania – ideálne je ohňovzdorné sklo, napr. Pyrex®, alebo keramika.
8. NEPOUŽÍVAJTE svoje vlastné kovové misy alebo plechovky, pretože mikrovlny nepreniknú jedlom rovnomerne.
9. Po použití grilu sa termostat môže vypnúť, aby sa zabránilo prehriatiu. Pri nepretržitom používaní nechajte rúru medzi jednotlivými prípravami vychladnúť.

POZOR: Drôtený podstavec sa vždy musí používať s otočným tanierom na mieste. Odnímte z rúry grilovací podstavec pevným uchopením podstavca a ohňovzdornej misy. Pri odnímaní príslušenstva použite rukavice pre rúru. Nikdy sa nedotýkajte vonkajšieho okienka alebo vnútorných kovových častí dvierok alebo rúry pri vyberaní alebo vkladaní jedla z dôvodu prítomnosti vysokých teplôt.

OWNERSMANUALS.COM

Otázky a odpovede

Otázka: Prečo sa rúra nezapína?

Odpoveď: Ak sa rúra nezapína, skontrolujte nasledovné:
1. Je rúra bezpečne zapojená? Vytiahnite zástrčku zo zásuvky a po 10 sekundách ju znova zasuňte.
2. Skontrolujte elektrický istič a poistku. Ak je elektrický istič vyradený, zapnite ho. Ak je prerušená poistka, vymeňte ju.
3. Ak elektrický istič alebo poistka sú v poriadku, zapojte do zásuvky iné zariadenie. Ak iné zariadenie nefunguje, chyba je asi v zásuvke.
   Ak sa zdá, že v poriadku nie je rúra, spojte sa s autorizovaným servisným strediskom.

Otázka: Mikrovlnná rúra ruší televízny prijímač. Je to v poriadku?

Odpoveď: Pri príprave v mikrovlnnej rúre sa môže vyskytovať rušenie rádiového alebo televízneho prijímača. Toto rušenie je podobné rušeniu spôsobovanému malými spotrebičmi, ako sú napr. mixéry vysávače, fény a pod. Neznamená to, že s rúrou nie je niečo v poriadku.

Otázka: Prečo rúra svieti slabo?

Odpoveď: Pri príprave s výkonom iným ako 800 W (maximálny výkon) musí rúra prepínať, aby mohla dosiahnuť nižšie úrovne výkonu. Preto sa svetlo rúry zoslabuje a pri prepínaní rúry možno počuť klikanie.

Otázka: Niekedy z vetrach otvorov vychádza horúci vzduch. Prečo?

Odpoveď: Teplo vydávané pripravovaným jedlom zohrieva vzduch vo vnútrajšku rúry. Tento teplý vzduch vychádza z rúry prostredníctvom systému vetrania. V ovzduší nie je prítomné žiadne mikrovlnné žiarenie. Počas prípravy by vetracie otvory nemali byť nikdy upchané.

Otázka: Môžem používať v rúre bežný rúrový teplomer?

Odpoveď: Iba keď používate GRILOVACÍ režim prípravy. Kov v niektorých teplomeroch môže spôsobovať vytváranie oblúka v rúre a nemali by sa používať v MIKROVLNNOM a KOMBINOVANOM režime.

Otázka: Pri príprave v KOMBINOVANOM režime počuť z rúry hučanie a cvakanie. Čo spôsobuje tieto zvuky?

Odpoveď: Hluk sa objavuje vtedy, keď sa rúra automaticky prepína z MIKROVLNNEJ energie na GRILOVANIE, a tak sa vytvára kombinované nastavenie. Uvedené je úplne v poriadku.

SAMELMICROWAVES.COM

Starostlivosť o rúru

1. Rúru pred čistením vypnite.
2. Vnútrajšok rúry, tesnenia dvierok a tesniace plochy dvierok udržujte v čistote. Ak sa na steny rúry prilepili zvyšky jedla alebo rozliatych tekutín, vyutierajte tesnenia dvierok a tesniace plochy dvierok vlhkou handrou. Ak sú znečistené značne, je možné použiť neagresívny saponát. Použitie agresívneho saponátu alebo prášku sa neodporúča. NEPOUŽÍVAJTE ČISTIACE PROSTRIEDKY URČENÉ PRE BEŽNÉ RÚRY NA PEČENIE
3. Vonkajší povrch rúry by sa mal čistiť vlhkou látkou. Aby ste zabránili poškodeniu prevádzkových súčastí vo vnútri rúry, do vetracích otvorov by sa nemala dostať žiadna voda.
4. Ak sa ovládací panel znečistí, očistite ho čistou, mäkkou a suchou látkou. Na čistenie panela nepoužívajte žiadne agresívne saponáty ani prášky. Pri čistení ovládacieho panela nechajte otvorené dvierka, aby ste zabránili náhodnému zapnutiu rúry. Po očistení tlačidlá STOP/ZRUŠIŤ zhasnite okienko displeja alebo dajte VOLIACI GOMBÍK ČASOVÉHO SPÍNAČA späť do polohy NULA.
5. Ak sa okolo vonkajška dvierok rúry zráža para, utrite ju mäkkou látkou. K tomuto môže dochádzať vtedy, keď sa mikrovlnná rúra prevádzkuje za vysokej vlhkosti a v žiadnom prípade neznamená, že jednotka nepracuje správne.**6.** Občas treba otočný tanier z rúry vytiahnuť a očistiť ho. Umyte tanier v teplej mydlovej vode alebo v umývačke riadu.
7. Otočný krúžok a dno rúry pravidelne čistite. Zabránite tým nadmernému hluku rúry. Stačí utrieť dno rúry handričkou namočenou v teplom roztoku jemného čistiaceho prostriedku a potom utrieť dosucha čistou handričkou. Otočný krúžok je možné umývať v slabom mydlovom roztoku. Opakovaným používaním rúry sa hromadia výpary z varenia, ale v žiadnom prípade neovplyvňujú dno rúry ani kolieska otočného krúžku. Po vybratí otočného krúžku z vnútorného priestoru rúry ho po vyčistení nezabudnite vrátiť na správne miesto.
8. Pri používaní GRILOVACIEHO alebo KOMBINOVANÉHO režimu môžu byť niektoré jedlá rozstreknuté na steny. Ak sa rúra občas nečistí, môže počas používania začať „dymiť“.
9. Na čistenie sa nemá používať parný čistič.
10. Servis tejto rúry by mali vykonávať iba kvalifikovaní pracovníci. Ohľadom údržby a opravy rúry sa spojte s najbližším autorizovaným predajcom.
11. Neudržiavanie rúry v čistom stave by mohlo viesť k zhoršeniu povrchu, čo by mohlo ovplyvniť životnosť spotrebiča a prípadne mať za následok rizikovú situáciu.
12. Všetky vetracie otvory vždy udržujte v čistote. Skontrolujte, či prach alebo iný materiál neblokujú vetracie otvory na vrchu, spodu alebo zadnej časti rúry. Ak sa vetracie otvory zablokujú, uvedené by mohlo spôsobiť prehriatie, ktoré by ovplyvnilo fungovanie rúry.Zablokovanie niektorého vetracieho otvoru by mohlo spôsobiť prehriatie, čo by mohlo nepriaznivo ovplyvniť činnosť zariadenia a vyústiť do nebezpečnej situácie.
13. Na čistenie skla dvierok rúry nepoužívajte drsné abrazívne čistiace prostriedky ani ostré kovové škrabky, pretože by mohli poškriabať povrch, čo by mohlo mať za následok rozbitie skla.

QUELMICROONDES.COM

Technické údaje

Napájanie:	230 V ~ 50 Hz	
Spotreba el. energie:	Maximálne;	1250 W
	Mikrovlnný režim;	1250 W
	Grilovanie;	1000 W
Výstup:	Mikrovlnný režim;	800 W (IEC-60705)
	Grilovanie;	1000 W
Vonkajšie rozmery:	443 (Š) x 340 (H) x 258 (V) mm	
Rozmery vnútrajška rúry:	306 (Š) x 308 (H) x 215 (V) mm	
Hmotnosť bez obalu:	12.0 kg	
Hlučnosť:	46dB	

Technické údaje podliehajú zmene bez ohlásenia.

QUELMICROONDES.COM

Technické údaje

Toto zariadenia je označené v súlade s Európskou Smernicou 2002/96/EC o odpade z elektrických a elektronických zariadení (odpad z elektrických a elektronických zariadení- OEEZ). Skupina 2 označuje, že energia rádiovej frekvencie je zámerne generovaná v podobe elektromagnetického žiarenia na zohrievanie jedál. Trieda C označujte, že tento výrobok sa smie používať v bežných domácich oblastiach.

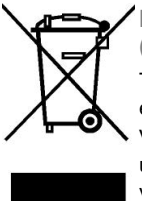

Informácie o likvidácii odpadu z elektrických a elektronických zariadení (domácnosti)

Tento symbol na výrobkoch a/alebo sprievodnej dokumentácii znamená, že elektrické a elektronické výrobky by sa nemali likvidovať spolu s bežným domovým odpadom.
V záujme správneho spracovania, obnovenia a recyklácie zaneste tieto výrobky na určené zberné miesta, kde budú bezplatne prijaté. V niektorých krajinách je tiež možné vrátiť staré výrobky miestnemu predajcovi pri zakúpení ekvivalentného nového výrobku.

Správna likvidácia tohto výrobku pomôže šetriť cenné zdroje a predchádzať možným negatívnym účinkom na ľudské zdravie a životné prostredie, čo môže naopak nastať pri nevhodnom zaobchádzaní s odpadom. Podrobnosti o najbližšom určenom zbernom mieste získate od miestnych úradov.

Pri nesprávnej likvidácii tohto odpadu sa vystavujete riziku postihu v súlade s miestnymi právnymi predpismi.

Pre podnikateľov v Európskej únii

Ak chcete zlikvidovať elektrické alebo elektronické zariadenie, informácie získate od predajcu alebo dodávateľa.

Informácie o likvidácii výrobkov v krajinách mimo Európskej únie

Tento symbol platí len pre používateľov z krajín Európskej únie.

Ak chcete zlikvidovať tento výrobok, obráťte sa na miestne úrady alebo predajcu a informujte sa o správnom spôsobe likvidácie.

Podľa smernice 2004/108/ES o elektromagnetickej kompatibilite, článok 9 ods. 2: -
Panasonic Testing Centre
Panasonic Service Europe, divízia spoločnosti Panasonic Marketing Europe GmbH
Winsbergring 15, 22525 Hamburg, Nemecko.
Pre spoločnosť Panasonic Corporation vyrába spoločnosť GMMEAM
No. 6 Yong An RD, Beijiao, Shunde, Foshan, Guangdong, Čína.

QUEMICROONDES.COM

Instalare şi conectare

Examinaţi-vă cuptorul cu microunde

Despachetaţi cuptorul, îndepărtaţi în întregime ambalajul, şi examinaţi cuptorul pentru orice defecţiuni precum urme de lovituri, defecţiuni ale dispozitivelor de blocare a uşii sau fisuri ale uşii. Dacă descoperiţi vreo defecţiune, înştiinţaţi-vă imediat furnizorul. Nu instalaţi un cuptor cu microunde defect.

Instrucţiuni de împământare

IMPORTANT: ACEST ELEMENT TREBUIE SĂ FIE ÎMPĂMÂNTAT CORESPUNZĂTOR PENTRU SIGURANŢA PERSONALĂ.
Dacă priza dumneavoastră de curent alternativ nu are împământare, este responsabilitatea clientului de a o înlocui cu o priză cu împământare corespunzătoare.

Tensiune de alimentare

Tensiunea trebuie să fie aceeaşi cu cea specificată pe eticheta de pe cuptor. Dacă este utilizată o tensiune mai mare decât cea specificată, aceasta poate cauza incendiu sau alte defecţiuni.

Amplasarea cuptorului

1. Acest cuptor este proiectat numai pentru uz casnic, cu poziţionare pe blatul mobilierului de bucătărie. Produsul nu este proiectat pentru utilizarea încastrată sau integrarea sa în mobilier. Amplasaţi cuptorul pe o suprafaţă plană şi stabilă, la peste 85 cm deasupra solului.
2. La instalarea cuptorului, izolarea aparatului de la alimentarea electrică trebuie să se facă cu uşurinţă prin deconectarea ştecherului de la priză sau cu ajutorul unui întrerupător.

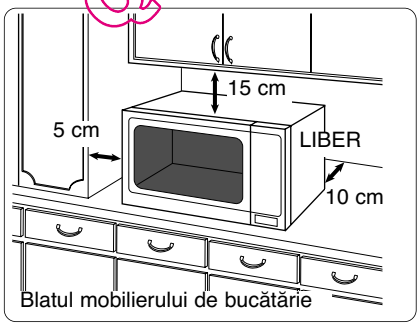

3. Pentru operarea corespunzătoare, asiguraţi suficient spaţiu pentru circularea aerului în jurul cuptorului.

   Utilizare pe blatul mobilierului de bucătărie:

   a. Lăsaţi un spaţiu de 15 cm deasupra cuptorului, 10 cm în spate, 5 cm într-o parte, iar în partea opusă lăsaţi un spaţiu de peste 40 cm.

   b. Dacă una din părţile laterale ale cuptorului este amplasată lipit de perete, partea opusă sau partea superioară trebuie să nu fie blocată.
4. Nu amplasaţi acest cuptor în apropierea unei maşini de gătit electrice sau cu gaz.
5. Suporţii de susţinere ai cuptorului nu trebuie îndepărtaţi.
6. Acest cuptor este doar pentru uz casnic. Nu îl utilizaţi în aer liber.
7. Evitaţi utilizarea cuptorului cu microunde în condiţii de umiditate excesivă.
8. Cablul de alimentare nu trebuie să atingă partea exterioară a cuptorului. Cablul trebuie ţinut departe de suprafeţele fierbinţi. Nu lăsaţi cablul să atârne peste marginea mesei sau a suprafeţei de lucru.. Nu introduceţi cablul, ştecherul sau cuptorul în apă.
9. Nu blocaţi orificiile de aerisire de deasupra şi din spatele cuptorului. Dacă aceste orificii sunt blocate în timpul operării, cuptorul se poate supraîncălzi. În acest caz, cuptorul este protejat de un dispozitiv dispozitiv termic de siguranţă, iar funcţionarea va fi reluată numai după răcirea acestuia.
10. Acest aparat nu este proiectat pentru a fi operat prin intermediul unui temporizator extern sau al unui sistem telecomandat separat.

Atenţie: Suprafeţe fierbinţi:

QUELMICROONDE.COM

AVERTIZARE
Instrucţiuni importante de siguranţă

1. Dispozitivele şi spaţiile de etanşare ale uşii trebuie curăţate cu o cârpă umedă.
   Acest aparat trebuie inspectat referitor la defecţiuni ale garniturilor uşii şi la zonele de etanşare ale acesteia, iar dacă aceste zone sunt defecte, aparatul nu trebuie să fie utilizat până când nu a fost reparat de un tehnician de service instruit de către furnizor.
2. Nu încercaţi să efectuaţi modificări, să reglaţi sau să reparaţi uşa, carcasa panoului de comandă, întrerupătoarele de blocare de siguranţă, sau orice altă componentă a cuptorului. Nu îndepărtaţi panoul exterior al cuptorului ce oferă protecţie împotriva expunerii la energia microunde.
   Reparaţiile trebuie efectuate doar de o persoană calificată pentru service.
3. Nu operaţi acest aparat dacă are defecţiuni la CABLU SAU ŞTECHER, dacă nu funcţionează corespunzător sau dacă a fost defectat sau a căzut jos. Serviciile de reparaţie efectuate de oricine în afară de un tehnician de service instruit de către furnizor sunt periculoase.
4. În cazul în care cablul de alimentare al aparatului este defect, acesta trebuie înlocuit cu un cablu special procurat de la furnizor, pentru evitarea unor situaţii periculoase.
5. Permiteţi copiilor folosirea cuptorului fără supraveghere numai atunci când au fost date instrucţiuni adecvate astfel încât copilul să poată utiliza cuptorul în siguranţă şi să înţeleagă primejdiile utilizării incorecte.
6. Lichidele şi alte alimente nu trebuie încălzite în recipiente închise, întrucât pot să explodeze. Acest cuptor este proiectat numai pentru uz casnic, cu poziţionare pe tejghea. Produsul nu este proiectat pentru utilizarea încastrată sau pentru utilizarea în interiorul unui dulap.
7. Acest aparat nu este proiectat pentru utilizare de către persoanele (inclusiv copii) cu capacităţi fizice, senzoriale sau mentale reduse, sau ce prezintă lipsa de experienţă şi cunoaştere, decât sub supraveghere sau dacă au primit instrucţiuni referitoare la utilizarea aparatului, de către o persoană responsabilă pentru siguranţa lor. Copiii ar trebui supravegheaţi pentru a vă asigura că aceştia nu se joacă cu aparatul.

QUELMICROONDES.COM

Instrucţiuni de siguranţă

Modul de utilizare a cuptorului

1. Nu utilizaţi cuptorul în niciun alt scop decât pentru prepararea alimentelor. Acest cuptor este proiectat special pentru încălzirea sau prepararea alimentelor. Nu utilizaţi acest cuptor pentru a încălzi produse chimice sau alte produse nealimentare.
2. Înainte de utilizare, verificaţi dacă vasele/ recipientele sunt potrivite pentru a fi utilizate în cuptoare cu microunde.
3. Nu încercaţi să utilizaţi cuptorul pentru a usca ziare, haine sau orice alte materiale. Acestea pot lua foc.
4. Atunci când cuptorul nu este utilizat nu depozitaţi nici un fel de obiecte, cu excepţia accesoriilor, în interiorul cuptorului, pentru eventualitatea în care acesta este pornit în mod accidental.
5. Aparatul nu trebuie operat pe modul MICROWAVE (MICROUNDE) sau COMBINATION (COMBINAT) FĂRĂ ALIMENTE ÎN CUPTOR. O astfel de utilizare poate duce la defectarea aparatului.
6. Dacă din cuptor iese fum sau s-a produs un incendiu, rotiţi SELECTORUL ROTATIV AL TEMPORIZATORULUI înapoi pe poziţia zero şi lăsaţi uşa închisă. Scoateţi ştecherul din priză sau întrerupeţi alimentarea electrică de la siguranţele fuzibile sau de la întrerupător.

Operarea dispozitivului de încălzire

1. Suprafeţele exterioare ale cuptorului, inclusiv orificiile de ventilaţie aflate pe carcasă şi uşa cuptorului se vor încinge la utilizarea funcţiei COMBINATION (COMBINAT) şi GRILL (GRĂTAR), aveţi grijă la deschiderea sau închiderea uşii şi la introducerea sau scoaterea alimentelor şi accesoriilor.
2. Cuptorul are două dispozitive de încălzire, situate în partea superioară a cuptorului. După utilizarea funcţiei COMBINATION (COMBINAT) şi GRILL (GRĂTAR), aceste suprafeţe vor fi foarte încinse. Aveţi grijă să evitaţi atingerea elementelor de încălzire aflate în interiorul cuptorului: **N.B: După prepararea alimentelor folosind aceste moduri, accesoriile cuptorului vor fi extrem de fierbinţi.**
3. Componentele accesibile se pot încinge atunci când se utilizează grillul. Nu lăsaţi copiii să se apropie de cuptor.
4. În condiţiile în care cuptorul este utilizat în modul combinat, copiii trebuie să-l folosească numai sub supraveghere, din cauza temperaturilor ridicate ce sunt generate.

Lampa cuptorului

Atunci când este necesară schimbarea lămpii cuptorului, consultaţi-vă furnizorul.

Accesorii

Cuptorul vine echipat cu o varietate de accesorii. Întotdeauna urmaţi instrucţiunile referitoare la utilizarea accesoriilor.

Platoul din sticlă

1. Nu operaţi cuptorul fără ansamblul cu role şi platoul din sticlă aflate în poziţia corespunzătoare.
2. Nu utilizaţi niciodată un alt tip de platou din sticlă decât cel proiectat special pentru acest cuptor.
3. Dacă platoul din sticlă este fierbinte, lăsaţi-l să se răcească înainte de a-l curăţa sau de a-l băga în apă.
4. Platoul din sticlă se poate roti în orice direcţie.
5. Dacă alimentele sau vasul de bucătărie aflat pe platoul din sticlă atinge pereţii cuptorului şi împiedică rotirea platoului, acesta se va roti automat în direcţia opusă. Acest lucru este normal.
6. Nu preparaţi alimentele direct pe platoul din sticlă.

Ansamblul cu role

1. Ansamblul cu role şi baza cuptorului trebuie curăţate frecvent pentru a evita zgomotul în timpul funcţionării şi acumularea resturilor de mâncare.
2. Pentru a găti, ansamblul cu role trebuie utilizat întotdeauna împreună cu platoul din sticlă.

Suport din sârmă

1. Suportul din sârmă este utilizat pentru a facilita rumenirea alimentelor aflate în vase mici şi pentru a ajuta la o bună circulare a căldurii.
2. Nu utilizaţi niciun recipient metalic direct pe suportul din sârmă în mod COMBINATION (COMBINAT) cu MICROWAVE (MICROUNDE).
3. Doar pentru modul MICROWAVE (MICROUNDE), nu utilizaţi suportul din sârmă.

QUELMICROONDES.COM

Informaţii importante

1) Timpul de gătire

Timpul de gătire depinde de starea, temperatura, cantitatea de alimente şi de tipul de vase de bucătărie utilizate.

Începeţi cu timpul minim de gătire pentru a evita gătirea excesivă. Dacă mâncarea nu este gata, puteţi continua să o gătiţi încă ceva timp.

N.B: Dacă se depăşeşte timpul de gătire recomandat, mâncarea va fi compromisă şi, în cazuri extreme, aceasta ar putea lua foc şi ar putea eventual deteriora interiorul cuptorului.

2) Cantităţi reduse de alimente

Cantităţi reduse de mâncare sau alimente cu umiditate redusă se pot arde, se pot usca sau pot lua foc dacă sunt gătite un timp prea îndelungat. Dacă materialele aflate în interiorul cuptorului iau foc, ţineţi închisă uşa cuptorului, opriţi cuptorul şi scoateţi ştecherul din priză.

3) Ouă

Nu preparaţi ouă în coajă şi ouă tari fierte întregi la MICROWAVE (MICROUNDE). Se poate acumula presiune, iar ouăle pot exploda, chiar şi după terminarea operaţiunii de încălzire la microunde.

4) Înţeparea alimentelor cu coajă

Alimentele care au coajă fără pori, cum ar fi cartofii, gălbenuşurile de ou şi cârnaţii, trebuie înţepate înainte de prepararea acestora la MICROUNDE, pentru a preveni explodarea acestora.

5) Termometru pentru carne

Utilizaţi un termometru pentru carne în vederea verificării gradului de rumenire a fripturilor sau cărnii de pasăre numai atunci când carnea a fost scoasă din cuptor. Nu utilizaţi un termometru convenţional pentru carne atunci când folosiţi modul MICROWAVE (MICROUNDE) sau COMBINATION (COMBINAT), deoarece aceasta poate provoca scântei.

6) Lichide

La încălzirea lichidelor, de exemplu supă, sosuri şi băuturi, în cuptorul dumneavoastră cu microunde, încălzirea excesivă a lichidului peste temperatura de fierbere poate avea loc şi fără formarea de bule. Acest lucru poate avea ca urmare faptul că lichidul dă pe dinafară.

Pentru a evita acest lucru, trebuie urmaţi următorii paşi:

a) Evitaţi utilizarea recipientelor cu părţile laterale drepte şi cu gât îngust.

b) Nu încălziţi excesiv alimentele.

c) Amestecaţi lichidul înainte de a plasa recipientul în cuptor şi repetaţi această operaţiune la jumătatea timpului de gătire necesar.

d) După încălzire, lăsaţi recipientul timp de câteva minute în cuptor, amestecaţi din nou înainte de a-l scoate cu atenţie din cuptor.

7) Hârtie/ Plastic

La încălzirea alimentelor în recipiente din plastic sau hârtie, verificaţi des cuptorul, deoarece aceste tipuri de recipiente pot lua foc dacă sunt încălzite excesiv.

Nu utilizaţi produse din hârtie reciclată (de exemplu, role de bucătărie), cu excepţia cazului în care produsul din hârtie este etichetat ca putând fi utilizat la cuptorul cu microunde. Produsele din hârtie reciclată pot conţine impurităţi care pot provoca scântei şi/sau incendii în timpul utilizării.

Îndepărtaţi legăturile de sfoară de la pungile pentru fripturi înainte de a pune pungile în cuptor.

8) Vase/Folii

Nu încălziţi nici o cutie sau sticlă care este închisă ermetic, deoarece aceasta poate exploda.

Recipientele din metal sau vasele cu ornamente metalice nu trebuie utilizate în timpul gătirii la microunde. Pot apărea scântei.

Dacă utilizaţi orice tip de folie de aluminiu, ţepuşe pentru carne sau orice alt articol din metal, distanţa dintre acestea şi pereţii şi uşa cuptorului trebuie să fie de minim 2 cm, pentru a preveni apariţia scânteilor.

9) Biberoane/Recipiente cu mâncare de copii

Partea superioară şi biberonul sau capacul trebuie îndepărtate de pe sticlele pentru copii sau de pe borcanele cu mâncare pentru copii, înainte de a le plasa în cuptor.

Conţinutul biberoanelor şi recipientelor cu mâncare pentru copii trebuie amestecat sau agitat.

Temperatura trebuie verificată înainte de consumarea conţinutului, pentru a evita arsurile.

QUELMICROONDE.COM

Schemă de prezentare

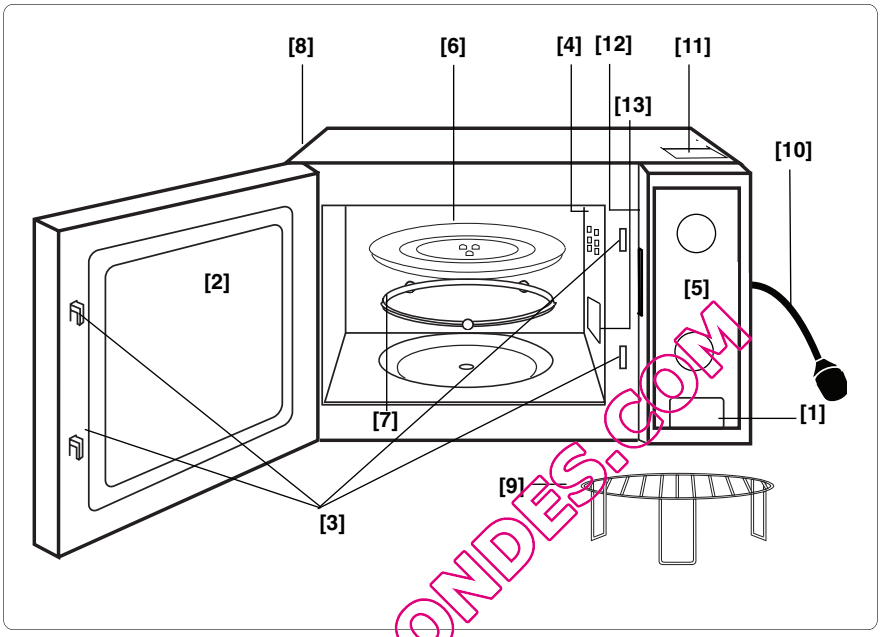

QUEMICROONDES.COM

(1) Buton deschidere uşă
Apăsaţi acest buton pentru a deschide uşa. Atunci când deschideţi uşa cuptorului în timpul operaţiunii de preparare a alimentelor, această operaţiune este întreruptă temporar fără anularea setărilor făcute anterior. Operaţiunea de gătire este reluată imediat ce se închide uşa.

(2) Fereastra cuptorului
(3) Sistem blocare de siguranţă pentru uşă
(4) Orificiu de aerisire cuptor
(5) Tabloul de comandă
(6) Platoul din sticlă
(7) Ansamblul cu role
(8) Orificii externe de ventilare cuptor
(9) Suport din sârmă
(10) Cablu de alimentare
(11) Etichetă de avertizare (Suprafaţă fierbinte)
(12) Etichetă de identificare
(13) Capac ghidaj microunde (Nu îndepărtaţi)

Panoul de comandă

NN-K101WM/NN-K121MM

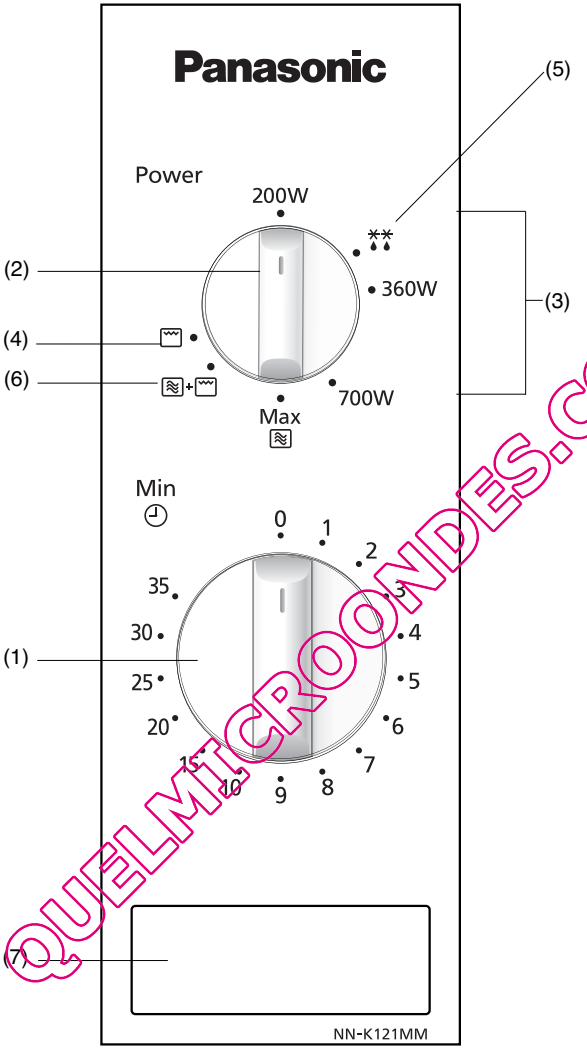

QUELMICROONDES.COM

(1) Temporizator
(2) Selector rotativ al modului
(3) Putere Microunde
(4) Setări mod grill
(5) Putere decongelere
(6) Setări mod combinat
(7) Buton deschidere uşă

*** N.B.** Modelul panoului dumneavoastră de comandă poate diferi faţă de tabloul afişat (în funcţie de culoare), dar funcţionalitatea va rămâne aceeaşi.

Gătirea la cuptorul cu microunde

Putere	
Max	**800 waţi**
Mediu	**700 waţi**
Scăzut	**360 waţi**
Decongelare	**270 waţi**
Cald	**200 waţi**

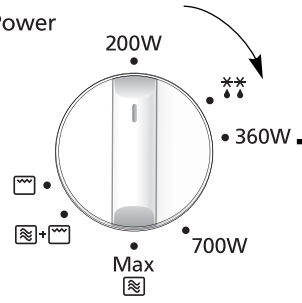

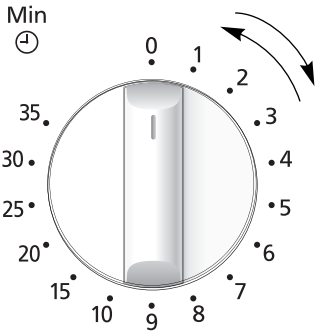

• Rotiţi selectorul rotativ pentru a selecta nivelul de putere.

• Setaţi timpul de gătire, rotind selectorul rotativ. Dacă uşa este deja închisă, timpul de gătire va începe imediat. Pentru un timp redus de gătire, rotiţi întotdeauna selectorul rotativ la 2 minute, iar apoi reglaţi până la timpul cerut.

N.B.

1. **Dacă doriţi să verificaţi mâncarea în timpul operaţiunii de gătire, deschideţi pur şi simplu uşa. Cuptorul va înceta automat operaţiunea de gătire. Pentru a continua operaţiunea de gătire, închideţi uşa.**
2. **Pentru a opri operaţiunea de gătire, rotiţi cadranul temporizatorului la poziţia zero. Timpul de gătire poate fi resetat în orice moment în timpul ciclului de gătire, rotind selectorul rotativ al temporizatorului.**
3. **După scoaterea mâncării din cuptor, verificaţi dacă temporizatorul este pe poziţia zero.**
4. **Platoul din sticlă trebuie să se afle în poziţia corespunzătoare în timpul utilizării cuptorului.**

QUELMICROONDES.COM

Decongelare

Puterea pentru decongelare este de 270 waţi.

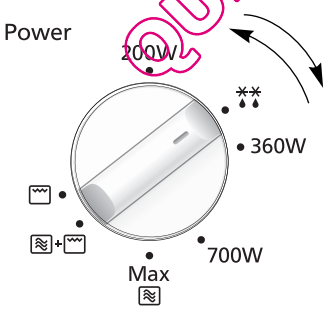

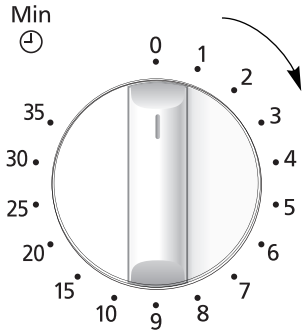

• Selectaţi puterea pentru decongelare, rotind selectorul rotativ.

• Setaţi timpul pentru decongelare, rotind selectorul rotativ. Dacă uşa este deja închisă, timpul de gătire va începe imediat. Pentru un timp redus de gătire, rotiţi întotdeauna selectorul rotativ la 2 minute, iar apoi reglaţi până la timpul cerut.

Linii directoare pentru decongelare

Sfaturi pentru decongelare

TIMP DE MENŢINERE

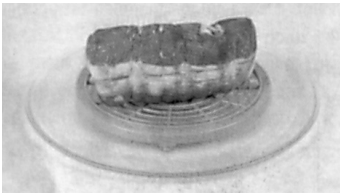

Porţii individuale de alimente pot fi gătite aproape imediat după decongelare. Este normal ca porţiile mari de alimente să fie îngheţate în centru. Înainte de a găti, permiteţi un timp de menţinere de **minim o oră**. Pe parcursul acestui timp de menţinere, temperatura se distribuie uniform, iar alimentele sunt dezgheţate prin propagare. **N.B.** Dacă alimentele nu urmează a fi gătite imediat, puneţi-le în frigider. Nu recongelaţi niciodată alimentele fără a le găti în prealabil.

BUCĂŢI MARI DE CARNE ŞI PUI ÎNTREGI

Este preferabil să poziţionaţi bucăţile mari de carne pe o farfurie înălţată sau pe un grătar din plastic, pentru a nu fi gătite în suc propriu. Este esenţial să protejaţi cu folie de aluminiu părţile delicate ale alimentelor sau cele care ies în afară, pentru a preveni gătirea lor. Folosirea în interiorul cuptorului dumneavoastră a unor bucăţi mici de folie de aluminiu nu este periculoasă cât timp **acestea nu intră în contact cu pereţii cuptorului**.

CARNE TOCATĂ SAU CUBURI DE CARNE ŞI FRUCTE DE MARE

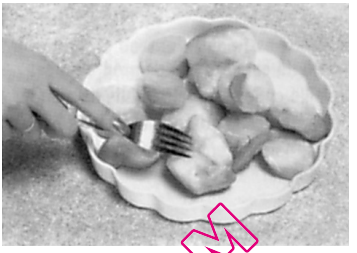

Întrucât partea exterioară a acestor alimente se dezgheaţă rapid, pe durata decongelării este frecvent necesară separarea lor şi despărţirea blocurilor în bucăţi, iar odată ce au fost dezgheţate, este necesară îndepărtarea lor.

PORŢII REDUSE DE MÂNCARE

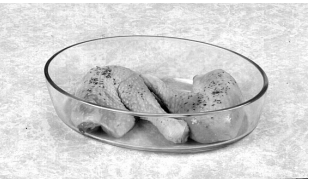

Cotletele şi bucăţile de pui trebuie să fie separate cât de curând posibil, pentru a se dezgheţa uniform pretutindeni. Părţile cu grăsime şi capetele se dezgheaţă mai rapid. Puneţi-le aproape de centrul platoului rotitor pentru a le proteja.

PÂINE

Franzelele vor necesita un timp de menţinere mai îndelungat, pentru a permite dezgheţarea centrului. Timpul de menţinere poate fi scurtat dacă feliile sunt despărţite şi chiflele şi franzelele sunt tăiate în jumătate.

QUELMICROONDES.COM

Gătire la grill

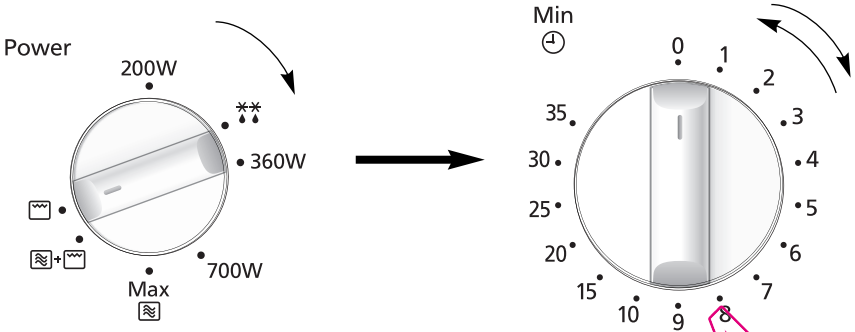

- Setaţi selectorul rotativ al modului pe poziţia grill.

- Setaţi timpul de gătire la grill rotind selectorul rotativ al temporizatorului.
  Dacă uşa este deja închisă, timpul de gătire va începe imediat. Pentru un timp redus de gătire, rotiţi întotdeauna selectorul rotativ la 2 minute, iar apoi reglaţi până la timpul cerut.

N.B.

1. Plasaţi alimentele pe suportul de sârmă aflat pe platoul de sticlă. Plasaţi o farfurie termorezistentă (Pyrex®) dedesubt, pentru a colecta grăsimea şi lichidele scurse.
2. Nu acoperiţi niciodată alimentele atunci când gătiţi pe modul grill.
3. NU încercaţi să preîncălziţi grillul.
4. Grillul va funcţiona doar cu uşa cuptorului închisă. Nu este posibilă utilizarea funcţiei grill cu uşa deschisă.
5. Pe programul GRILL exclusiv, nu există putere microunde.
6. Majoritatea alimentelor necesită să fie întoarse la jumătatea timpului de gătire. Atunci când întoarceţi alimentele, deschideţi uşa cuptorului şi scoateţi CU GRIJĂ suportul de sârmă, folosind mănuşi de gătit.
7. După ce întoarceţi alimentele, puneţi-le din nou în cuptor şi închideţi uşa. Modul de gătire grill va reîncepe doar atunci când uşa este închisă. Afişajul cuptorului va continua numărătoarea inversă a timpului de gătire la grill rămas. Deschiderea cuptorului pentru a verifica progresul gătirii alimentelor în modul grill în orice moment este destul de neprimejdioasă.
8. Grillul va fi incandescent intermitent pe parcursul operaţiunii de gătire - acest lucru este normal. Curăţaţi întotdeauna cuptorul după folosire modului grill şi înaintea folosirii modului microunde sau combinat.
9. Dispozitivul de protecţie termică ar putea acţiona după utilizarea grillului, pentru a preveni supraîncălzirea. Pentru utilizare continuă, permiteţi răcirea cuptorului între două operaţiuni de gătire.

QUELMICROONDE.COM

ATENŢIE: Suportul din sârmă trebuie să fie folosit întotdeauna cu platoul de sticlă aflat în poziţia corespunzătoare. Îndepărtaţi suportul din sârmă din cuptor ţinând ferm suportul şi vasul termorezistent. Folosiţi mănuşi la îndepărtarea accesoriilor. Din cauza temperaturilor ridicate implicate, nu atingeţi niciodată partea exterioară a ferestrei, sau părţile interne de metal ale uşii sau ale cuptorului atunci când introduceţi sau scoateţi alimente.

Gătire mod combinat

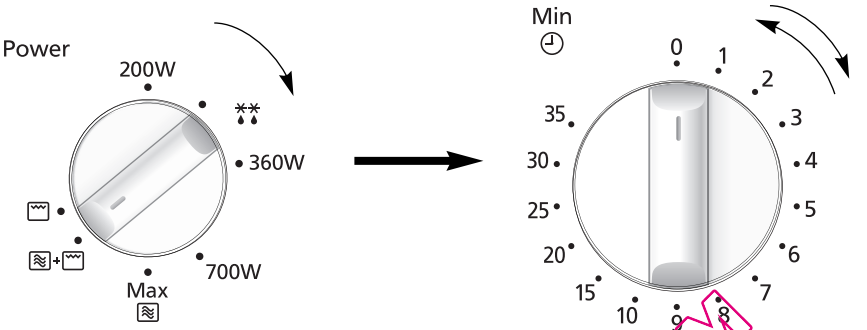

- Setaţi selectorul rotativ al modului pe poziţia combinat. ≋ + ▭. (Microunde 230W + Grill 710W)

- Setaţi timpul de gătire, rotind selectorul rotativ. Dacă uşa este deja închisă, timpul de gătire va începe imediat. Pentru un timp redus de gătire, rotiţi întotdeauna selectorul rotativ la 2 minute, iar apoi reglaţi până la timpul cerut.

N.B.

1. Suportul din sârmă este proiectat pentru modurile **combinat** şi grill. Nu încercaţi niciodată să folosiţi alte accesorii de metal decât cea furnizată împreună cu cuptorul. Plasaţi o farfurie termorezistentă dedesubt, pentru a colecta grăsimea şi lichidele scurse.
2. Folosiţi suportul de sârmă doar după cum este descris. NU folosiţi dacă utilizaţi cuptorul cu mai puţin de 200g de alimente pe un program manual. Pentru cantităţi mici, pentru a obţine cele mai bune rezultate, nu gătiţi pe modul **combinat**, ci DOAR pe modul GRILL sau MICROUNDE.
3. Nu acoperiţi niciodată alimentele atunci când gătiţi pe modul **combinat**.
4. NU încălziţi grillul la folosire modului **combinat**.
5. Se pot produce scântei dacă este folosită o cantitate incorectă de alimente, dacă suportul de sârmă a fost deteriorat sau dacă, în mod accidental, a fost folosit un recipient din metal. Scânteile sunt sub forma unor străfulgerări de lumină albastră, vizibile în cuptorul cu microunde. Dacă se întâmplă acest lucru, opriţi imediat cuptorul.
6. Unele alimente, precum friptura, alimentele gratinate, tortul sau deserturile, trebuie să fie gătite în modul **combinat** fără a folosi suportul din sârmă. Alimentele trebuie să fie puse într-un vas termorezistent nemetalic şi apoi puse direct pe platoul rotativ.
7. NU folosiţi recipiente din plastic pentru MICROUNDE în programe combinate (decât dacă acestea sunt adecvate pentru gătirea în modul combinat). Vasele trebuie să poată suporta căldura grillului superior - sticla termorezistentă, de exemplu Pyrex®, sau ceramica sunt ideale.
8. NU folosiţi propriile vase din metal sau cutii metalice, întrucât cuptorul cu microunde nu va penetra uniform alimentele.
9. Dispozitivul de protecţie termică ar putea acţiona după utilizarea grillului, pentru a preveni supraîncălzirea. Pentru utilizare continuă, permiteţi răcirea cuptorului între două operaţiuni de gătire.

ATENŢIE: Suportul din sârmă trebuie să fie folosit întotdeauna cu platoul de sticlă aflat în poziţia corespunzătoare. Îndepărtaţi suportul grillului din cuptor ţinând ferm suportul şi vasul termorezistent. Folosiţi mănuşi la îndepărtarea accesoriilor. Din cauza temperaturilor ridicate implicate, nu atingeţi niciodată partea exterioară a ferestrei, sau părţile interne de metal ale uşii sau ale cuptorului atunci când introduceţi sau scoateţi alimente.

OWELLUSERMANUALS.COM

Întrebări şi răspunsuri

Î: De ce nu porneşte cuptorul?

A: R: Atunci când cuptorul nu porneşte, verificaţi dacă:
1. Cuptorul este conectat corect la priza de alimentare? Scoateţi ştecherul din priză, aşteptaţi 10 secunde şi conectaţi-o din nou la priză.
2. Verificaţi întrerupătorul şi siguranţa. Resetaţi întrerupătorul dacă acesta a declanşat sau înlocuiţi siguranţa dacă aceasta este arsă.
3. Dacă întrerupătorul sau siguranţa sunt în regulă, conectaţi un alt aparat la priză. Dacă celălalt aparat funcţionează, atunci probabil cuptorul are o problemă. Dacă celălalt aparat nu funcţionează, atunci probabil priza are o problemă.
Dacă aveţi impresia că este o problemă la cuptor, contactaţi un centru de service autorizat.

Î: Cuptorul meu cu microunde provoacă interferenţe cu televizorul. Este normal?

R: Atunci când utilizaţi cuptorul cu microunde pot apărea anumite interferenţe radio sau TV. Acest tip de interferenţe este similar celui provocat de aparate de dimensiuni reduse, cum ar fi mixere, aspiratoare, uscătoare de păr, etc. Aceasta nu indică prezenţa unei probleme a cuptorului dumneavoastră.

Î: De ce e lumina cuptorului meu se diminuează?

R: La gătirea cu o putere alta decât 800W (Putere MAX), cuptorul trebuie să parcurgă cicluri pentru a se obţine nivele scăzute de putere. Atunci când cuptorul parcurge cicluri, lumina cuptorului se diminuează şi pot fi auzite pocnituri.

Î: Uneori iese aer cald din orificiile de ventilaţie. De ce?

R: Căldura degajată de la alimentele care sunt preparate încălzeşte aerul din incinta cuptorului. Acest aer încălzit este evacuat din cuptor cu ajutorul ventilatorului aflat în cuptor. Nu există emisii de microunde în aer. Orificiile de ventilaţie ale cuptorului nu trebuie blocate niciodată în timpul operaţiunii de gătire.

Î: Pot utiliza un termometru normal pentru cuptor?

R: Doar atunci când folosiţi modul de gătire GRILL. Metalul din interiorul anumitor termometre poate genera scântei în cuptorul dumneavoastră şi nu trebuie utilizat în modurile de gătire GRILL şi COMBINATION (Combinat).

Î: Se aud zgomote şi pocnete din cuptorul meu atunci când gătesc pe modul COMBINATION (COMBINAT). Ce cauzează aceste zgomote?

R: Se pot produce zgomote atunci când cuptorul trece automat de la MICROUNDE la GRILL pentru a crea setarea combinată. Acest lucru este normal.

QUELMICROONDES.COM

Modul de întreţinere a cuptorului

1. Opriţi cuptorul înainte de curăţare.
2. Păstraţi curat interiorul cuptorului, garniturile şi zonele de etanşare ale uşii. Atunci când există resturi de mâncare sau urme de lichide pe pereţii cuptorului, pe garniturile şi zonele de etanşare ale uşii, ştergeţi-le cu o cârpă umedă. Dacă acestea se murdăresc foarte tare, puteţi să folosiţi un detergent cu acţiune blândă. Nu este recomandată folosirea unor detergenţi cu acţiune puternică sau materiale abrazive.
   NU UTILIZAŢI PRODUSELE DE CURĂŢAT ARAGAZUL DIN COMERŢ.
3. Suprafaţa exterioară a cuptorului trebuie curăţată cu o cârpă umedă. Pentru a evita defectarea componentelor funcţionale din interiorul cuptorului, nu permiteţi pătrunderea apei în orificiile de ventilaţie.
4. În cazul în care se murdăreşte panoul de comandă, curăţaţi-l cu o cârpă moale şi uscată. Nu utilizaţi detergenţi cu acţiune puternică şi materiale abrazive pentru curăţarea tabloului de comandă. Lăsaţi uşa cuptorului deschisă atunci când curăţaţi panoul de comandă, pentru a evita pornirea accidentală a acestuia. După curăţare, rotiţi SELECTORUL ROTATIV AL TEMPORIZATORULUI înapoi pe poziţia ZERO.
5. Dacă se acumulează aburi în interior sau în exterior în jurul uşii cuptorului, ştergeţi suprafeţele aburite cu o cârpă moale. Acest lucru poate apărea atunci când cuptorul cu microunde este utilizat în condiţii de umiditate excesivă şi acest lucru nu indică în niciun fel defectarea aparatului.
6. Periodic, este necesară scoaterea platoului din sticlă pentru a fi curăţat. Spălaţi platoul cu apă caldă şi săpun sau în maşina de spălat vase.
7. Ansamblul cu role şi suprafaţa de bază a incintei cuptorului trebuie curăţate periodic pentru a evita zgomotul excesiv în timpul funcţionării. Curăţaţi partea inferioară a cuptorului cu detergent cu acţiune blândă şi cu apă fierbinte, apoi ştergeţi-l cu o cârpă curată. Ansamblul cu role poate fi spălat cu apă şi săpun cu acţiune blândă. Vaporii rezultaţi în urma operaţiunii de gătire se acumulează în urma unor utilizări repetate, însă aceştia nu afectează în niciun fel partea inferioară a cuptorului sau roţile ansamblului cu role. După scoaterea ansamblului cu role din incinta cuptorului pentru a fi curăţat, asiguraţi-vă că acesta este repoziţionat corespunzător.
8. La utilizarea modului GRILL sau COMBINATION (COMBINAT), unele alimente pot lăsa în mod inevitabil urme de grăsime pe pereţii cuptorului. În cazul în care cuptorul nu este curăţat în mod periodic, acesta va începe să „afume” în timpul utilizării.
9. A nu se folosi o metodă de curăţare cu abur.
10. Acest cuptor trebuie reparat numai de personal calificat. Pentru întreţinerea şi repararea cuptorului, contactaţi cel mai apropiat dealer autorizat.
11. În cazul în care cuptorul nu este păstrat în condiţii de curăţenie corespunzătoare, acest lucru ar putea duce la deteriorarea suprafeţelor, ceea ce ar putea afecta durata de viaţă a aparatului şi ar putea da naştere unei situaţii periculoase.
12. Păstraţi în permanenţă orificiile de ventilaţie curate. Asiguraţi-vă că orificiile de ventilaţie aflate în partea superioară, inferioară sau în spatele cuptorului nu sunt blocate de praf sau alte materiale. Dacă sunt blocate orificiile de ventilaţie, acest lucru ar putea duce la încălzirea excesivă, ceea ce ar putea afecta funcţionarea cuptorului şi ar putea da naştere unei situaţii periculoase.
13. Nu folosiţi detergenţi cu acţiune abrazivă puternică sau obiecte de răzuit din metal la curăţarea geamului uşii cuptorului, întrucât acestea pot zgâria suprafaţa, ceea ce poate rezulta în spargerea geamului.

QUELMICROONDES.COM

Specificaţii tehnice

Sursă de alimentare:	230 V~50 Hz	
Consum putere:	Maximă;	1250 W
	Microunde;	1250 W
	Grill;	1000 W
Ieşire:	Microunde;	800 W (IEC-60705)
	Rezistenţă Grill;	1000 W
Dimensiuni externe:	443 (L) x 340 (A) x 258 (Î) mm	
Dimensiuni incintă cuptor:	306 (L) x 308 (A) x 215 (Î) mm	
Greutate netă:	12.0 kg	
Zgomot:	46 dB	

Specificaţiile pot face obiectul schimbării fără notificare prealabilă.

QUELMICROONDES.COM

Specificaţii tehnice

Acest produs este un aparat ce îndeplineşte standardul european de perturbaţii CEM (CEM = Compatibilitate Electromagnetică) EN 55011. Conform acestui standard, acest produs face parte din grupa 2, clasa B, şi se încadrează în limitele impuse. Grupa 2 se referă la faptul că energia de radiofrecvenţă este generată în mod intenţionat sub forma unei radiaţii electromagnetice pentru încălzirea alimentelor. Clasa B se referă la faptul că produsul poate fi folosit ca aparatura casnică normală.

Informaţii referitoare la eliminarea de către utilizatori a deşeului echipamentelor electrice şi electronice (gospodării private)

Acest simbol aflat pe produse şi/sau documentele de însoţire înseamnă că produsele electrice şi electronice folosite nu trebuie să fie amestecate cu deşeurile menajere normale.
Pentru tratament corespunzător, regenerare şi reciclare, vă rugăm să duceţi aceste produse la punctele de colectare desemnate, unde vor fi acceptate gratuit. Alternativ, în unele ţări aţi putea să trimiteţi produsul înapoi furnizorului dumneavoastră, atunci când cumpăraţi un produs echivalent nou.
Eliminarea corectă a acestui produs va ajuta la salvarea de resurse valoroase şi va preveni orice efecte negative potenţiale asupra sănătăţii umane şi asupra mediului, ce altfel s+ar putea naşte din manevrarea neadecvată a deşeurilor. Vă rugăm să vă contactaţi autorităţile locale pentru detalii suplimentare referitoare la punctul de colectare cel mai apropiat de dumneavoastră.
Pot fi aplicate amenzi pentru eliminarea incorectă a acestui produs, în conformitate cu legislaţia naţională.

Pentru companiile utilizatoare din Uniunea Europeană

Dacă doriţi să eliminaţi un echipament electric sau electronic, Vă rugăm să vă contactaţi furnizorul pentru informaţii suplimentare.

Informaţii referitoare la eliminare, în ţări din afara Uniunii Europene

Acest simbol este valid doar în Uniunea Europeană.
Dacă doriţi să eliminaţi acest produs, vă rugăm să contactaţi autorităţile locale sau furnizorul, şi să întrebaţi care este metoda corectă de eliminare.

Conform directivei 2004/108/EC, articolul 9(2):-
Panasonic Testing Centre
Panasonic Service Europe, o divizie a Panasonic Marketing Europe GmbH
Winsbergring 15, 22525 Hamburg, F.R.Germany.
Fabricat pentru Panasonic Corporation de către GMMEAN
No. 6 Yong An RD, Beijiao, Shunde, Foshan, Guangdong, Republica Populară Chineză.

QUELMICROONDES.COM

Telepítés és csatlakoztatás

Ellenőrizze mikrohullámú sütőjét

Csomagolja ki a sütőt, távolítsa el a csomagolást, és ellenőrizze, hogy nem láthatók-e sérülések a sütőn, pl. horpadások, törött ajtóreteszek vagy repedések az ajtón. Ha bármilyen sérülést észlel, azonnal értesítse a kereskedőt. Ne helyezzen működésbe sérült mikrohullámú sütőt.

Földelési utasítások

FONTOS: A SZEMÉLYI BIZTONSÁG ÉRDEKÉBEN EZT A KÉSZÜLÉKET MEGFELELŐEN FÖLDELNI KELL.
Ha a hálózati konnektor nincs földelve, a vásárló személyes felelőssége, hogy megfelelően földelt hálózati aljzatra cseréltesse azt.

Üzemi feszültség

A feszültségnek meg kell felelnie a sütőn található címkén feltüntetett értéknek. Ha a megadottnál magasabb feszültséget használ, az tűzhöz vagy egyéb károkhoz vezethet.

A sütő elhelyezése

1. Ez a sütő csak háztartási célokra, pulton történő használatra alkalmas. Nem szekrénybe történő beépítésre készült.
   Sík és stabil felületen helyezze el a sütőt, több mint 85 cm magasságban a padló felett.
2. A sütőt úgy kell elhelyezni, hogy a készülék könnyen kikapcsolható legyen az elektromos hálózatból a csatlakozódugó kihúzásával, vagy egy megszakító segítségével.
3. A megfelelő működés érdekében biztosítson elégséges légáramlást a sütő számára.
   Használat pulton:
   a. Biztosítson legalább 15 cm szabad helyet a sütő felett, 10 cm-t mögötte, 5 cm-t egyik oldalon, és a másik oldalt hagyja szabadon, legalább 40 cm-t biztosítva.

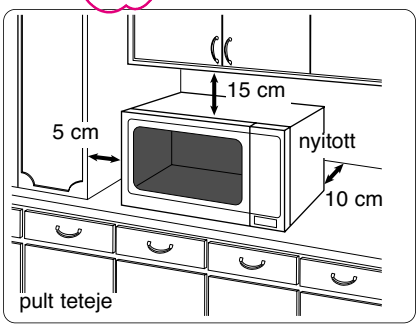

   b. Ha a sütő egyik oldala közvetlenül a fal mellett helyezkedik el, a másik oldalt vagy a sütő tetejét nem szabad elzárni.
4. Ne helyezze ezt a sütőt elektromos vagy gázsütő közelébe.
5. A lábakat nem szabad eltávolítani.
6. Ez a sütő csak háztartási célokra használható. Ne használja szabadtéren.
7. Ne használja a mikrohullámú sütőt nedves környezetben.
8. A tápkábel nem érhet hozzá a sütő külső burkolatához. Tartsa távol a kábelt forró felületektől. Ne hagyja a kábelt az asztal vagy a pult széléről lelógni. Ne merítse a kábelt, a csatlakozót vagy a sütőt vízbe.
9. Ne zárja el a sütő tetején és hátlapján lévő szellőzőnyílásokat. Ha ezek a nyílások működés közben elzáródnak, a sütő túlmelegedhet. Ebben az esetben a sütőt biztonsági hőkapcsoló védi, és a készülék csak a lehűlés után kapcsol be újra.
10. A készülék nem arra készült, hogy külső időzítővel, vagy különálló távirányító rendszerrel működtessék.

Figyelem: Forró felületek

QUELMICROONDES.COM

FIGYELMEZTETÉS!
Fontos biztonsági utasítások

1. Az ajtó szigetelését és a szigetelés körülötti területet nedves ruhával meg kell tisztítani.
   A készüléken ellenőrizni kell az ajtó szigetelésének és környékének épségét, és ha ezek a területek megsérültek, a készüléket nem szabad addig használni, amíg egy a gyártó által képzett szakember ki nem javította.
2. Ne próbálkozzon az ajtónak, a kezelőlap burkolatának, a biztonsági zárszerkezet kapcsolójának, vagy a sütő más részeinek javításával vagy módosításával. Ne távolítsa el a külső panelt a sütőről, mivel az védelmet biztosít a mikrohullámú energia ellen.
   A javításokat szakképzett szerelővel kell végeztetni.
3. Ne működtesse ezt a készüléket, ha a KÁBEL VAGY A CSATLAKOZÓ megsérült, ha a készülék nem működik megfelelően, vagy ha megsérült, leejtették. A gyártó által képzett szakembereken kívül más személyek számára a javítás elvégzése veszélyes.
4. Ha megsérült a tápkábel, akkor a balesetek elkerülése érdekében a gyártónak vagy a gyártó hivatalos szervizének, vagy egy hasonlóan képzett személynek kell azt kicserélnie.
5. Gyermekek számára csak akkor engedélyezze a sütő önálló használatát, ha azok megfelelő utasításokat kaptak, és a gyermek képes a sütő biztonságos használatára, és tisztában van a helytelen használat kockázataival.
6. A folyadékok és ételek nem melegíthetők zárt edényekben, mivel azok felrobbanhatnak. Ez a sütő csak háztartási célokra, pulton történő használatra alkalmas. Nem szekrénybe történő beépítésre készült.
7. Ezt a készüléket csökkent fizikai, érzékszervi, vagy szellemi képességű személyek (beleértve a gyerekeket), illetve tapasztalattal és hozzáértéssel nem rendelkező személyek nem használhatják, kivéve, ha a biztonságukért felelős személy felügyelete és irányítása alatt használják a készüléket. Felügyelje a gyermekeket, hogy ne játszhassanak a készülékkel.

QUELMICROONDES.COM

Biztonsági utasítások

A sütő használata

1. Ne használja a sütőt semmilyen más célra, csak étel készítésére. Ezt a sütőt speciálisan étel melegítésére és főzésére tervezték. Ne használja a sütőt vegyi anyagok vagy egyéb, nem ehető termékek melegítésére.
2. Használatuk előtt ellenőrizze, hogy az eszközök/edények alkalmasak-e mikrohullámú sütőben történő használatra.
3. Ne használja ezt a mikrohullámú sütőt újságpapír, ruhák, vagy más anyagok szárítására, mert meggyulladhatnak.
4. Amikor a sütő használaton kívül van, ne tároljon benne semmit, a kiegészítőket kivéve, mivel a sütőt akár véletlenül is bekapcsolhatja.
5. Ez a készülék nem működtethető a MIKROHULLÁMÚ vagy KOMBINÁLT üzemmódban, HA NINCSEN ÉTEL A SÜTŐBEN. Az ilyen működtetés károsíthatja a készüléket.
6. Ha füst vagy tűz keletkezik a sütőben, fordítsa vissza az IDŐZÍTŐ TÁRCSÁT nulla helyzetbe, és hagyja zárva az ajtót. Húzza ki a tápkábelt, vagy kapcsolja ki az áramot a biztosítéknál, illetve a megszakító panelnél.

Melegítő üzemmód

1. A sütő külső felületei, a ház szellőzőnyílásai és a sütő ajtaja felforrósodik a KOMBINÁLT és GRILL üzemmódokban, ezért legyen óvatos az ajtó nyitásánál és zárásánál, valamint az étel és a kiegészítők behelyezésénél és kivételénél.
2. A sütő két fűtőelemmel rendelkezik a sütő felső részében. A KOMBINÁLT és GRILL üzemmód használata után ezek a felületek igen forróak. Vigyázzon, ne érjen a sütő belsejében található fűtőelemekhez. **Megjegyzés: Ezen főzési módok használata után a sütő kiegészítői felforrósodnak.**
3. A hozzáférhető részek felforrósodhatnak a grill használata során. Tartsa távol a gyermekeket.
4. Amikor a készüléket kombinált üzemmódban használja, gyermekek csak felnőtt felügyelete mellett használhatják a sütőt a létrejövő magas hőmérsékletek miatt.

Sütővilágítás

Amikor ki kell cserélni a sütővilágítást, kérjük, forduljon a kereskedőhöz.

Kiegészítők

A sütő különböző kiegészítőkkel kerül kiszállításra. Mindig tartsa be a kiegészítők használatára vonatkozó utasításokat.

Üvegtálca

1. Ne kapcsolja be a sütőt, ha a görgőgyűrű és az üvegtálca nincs a helyén.
2. Soha ne használjon más típusú üvegtálcát, mint a kifejezetten ehhez a sütőhöz tervezett típust.
3. Ha az üvegtálca felforrósodott, hagyja lehűlni, mielőtt tisztítaná, vagy vízbe merítené.
4. Az üvegtálca mindkét irányban foroghat.
5. Ha az üvegtálcán lévő étel, vagy edény a sütő falához ér, és akadályozza a tálca forgását, a tálca automatikusan az ellenkező irányba kezd forogni. Ez normális jelenség.
6. Ne főzzön ételeket közvetlenül az üvegtálcán.

Görgőgyűrű

1. A görgőgyűrűt és a sütő alját rendszeresen tisztítani kell a zajos működés és az ételmaradékok lerakódásának megelőzése érdekében.
2. A görgőgyűrűt mindig az üvegtálcával együtt kell használni a főzés során.

Rácsos állvány

1. A rácsos állvány kis edényekben történő pirításhoz használható, és elősegíti a megfelelő hőáramlást.
2. Ne tegyen semmilyen fém edényt közvetlenül a rácsos állványra MIKROHULLÁMÚ és KOMBINÁLT üzemmódban.
3. Ne használja a rácsos állványt, ha csak a MIKROHULLÁMÚ üzemmód van beállítva.

QUELMICROONDES.COM

Fontos információk

1) Főzési idők
A főzési idő az étel állapotától, hőmérsékletétől, mennyiségétől és az edény típusától függ.
A minimális főzési idővel kezdje, hogy megelőzze a túlfőzést. Ha az étel nem főtt meg kellőképpen, még mindig főzheti egy kicsit tovább.

MEGJEGYZÉS: Ha túllépi a megadott főzési időket, az étel tönkremehet, rendkívüli esetben akár meg is gyulladhat, ami a sütő belsejének károsodásához vezethet.

2) Kis mennyiségű étel
A kis mennyiségű vagy alacsony nedvességtartalmú ételek odaéghetnek, kiszáradhatnak vagy meggyulladhatnak, ha túl sokáig főzi őket. Ha a sütő belsejében meggyulladna valami, tartsa csukva a sütő ajtaját, kapcsolja ki a sütőt és húzza ki a csatlakozódugót a hálózati aljzatból.

3) Tojás

Ne főzzön tojást héjában, és ne főzzön egészben kemény tojást MIKRO-HULLÁMÚ üzemmódban. Nyomás képződhet, és a tojások felrobbanhatnak, még a mikrohullámú melegítés végét követően is.

4) A felület átszúrása
A nem porózus felületű ételek, például a burgonya, tojássárgája vagy virsli esetén át kell szúrni a felületüket a MIKRO-HULLÁMÚ főzés előtt, hogy elkerülje felrobbanásukat.

5) Húshőmérő
Csak akkor használjon húshőmérőt a sültek és szárnyasok sütési fokának ellenőrzésére, ha a húst már kivette a sütőből. Ne használjon hagyományos húshőmérőt a mikrohullámú sütőben, mivel az szikrázást okozhat.

6) Folyadékok
Folyadékok, pl. leves, szószok, vagy italok melegítése során a mikrohullámú sütőben a folyadékok felmelegedhetnek a forráspontra, anélkül, hogy ezt buborékképződés jelezné. Ez a forró folyadék hirtelen kifutásához vezethet.
Ennek megakadályozására a következő intézkedéseket javasoljuk:
a) Kerülje az egyenes falú, szűk nyakú edények használatát.
b) Ne melegítse túl a folyadékokat.
c) Keverje meg a folyadékot, mielőtt az edényt a sütőbe helyezné, majd keverje meg ismét a főzési idő felénél.
d) Melegítés után hagyja az edényt rövid ideig állni a sütőben, majd keverje meg ismét, mielőtt óvatosan kivenné a sütőből.

7) Papír/műanyag
Ha műanyag- vagy papíredényben lévő ételt melegít, gyakran ellenőrizze a sütőt, mivel ezek a csomagolások meggyulladhatnak, ha túlmelegíti őket.
Ne használjon újrahasznosított papírtermékeket (pl. konyhai papírtörlő tekercset), csak ha a papírterméken fel van tüntetve, hogy biztonságosan használható mikrohullámú sütőben. Az újrahasznosított papírtermékek tartalmazhatnak olyan szennyeződéseket, amelyek használat közben szikrákat és/vagy tüzet okozhatnak.
Távolítsa el a sütőzacskókról a záró drótokat, mielőtt a sütőbe helyezné a zacskókat.

8) Edények/fólia
Ne melegítsen zárt konzervdobozokat vagy palackokat, mert felrobbanhatnak.
Fém edényeket és fémszegélyt tartalmazó tányérokat nem szabad mikrohullámú üzemmódban használni. Ez ugyanis szikrázáshoz vezet.
Ha alufóliát, hústűket vagy más fém eszközt használ, a szikrázás megelőzése érdekében a távolságnak ezek és a sütő falai, illetve az ajtaja között legalább 2 cm-nek kell lennie.

9) Etetőüvegek / bébiételes üvegek
Az etetőüvegek és bébiételes üvegek tetejét és a cumit vagy a fedelet le kell szedni, mielőtt a sütőbe rakná.
Az etetőüvegek és bébiételes üvegek tartalmát fel kell rázni, vagy meg kell keverni.
A fogyasztás előtt ellenőrizni kell a hőmérsékletet az égési sérülések elkerülése érdekében.

QUELMICROONDES.COM

Áttekintő ábra

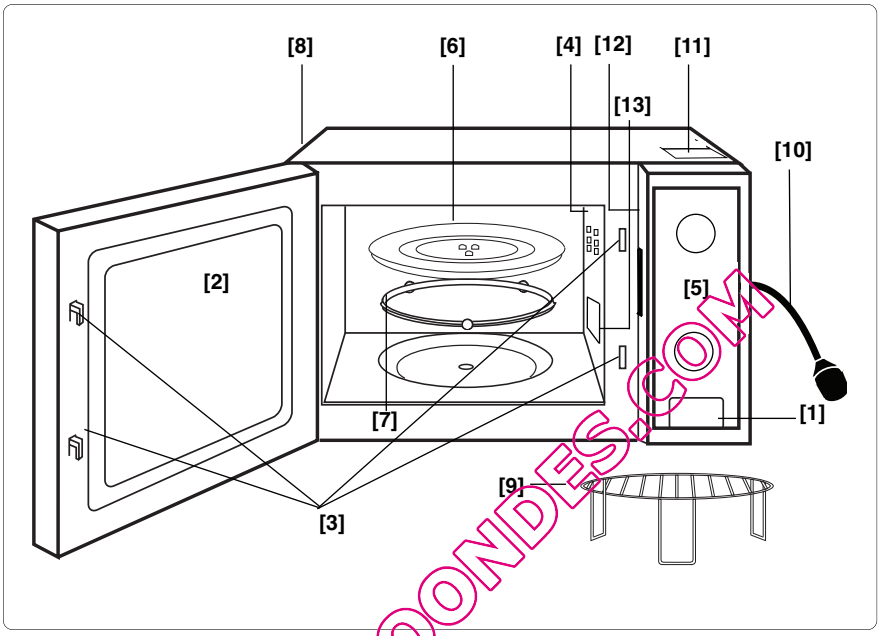

QUELMICROONDES.COM

(1) Ajtónyitó gomb
Nyomja meg az ajtó kinyitásához. Ha főzés közben nyitja ki az ajtót, a főzés a korábbi beállítások törlése nélkül átmenetileg leáll. A főzés folytatódik, amikor az ajtót becsukja.

(2) Sütőablak

(3) Az ajtó biztonsági zárórendszere

(4) A sütő szellőzőnyílása

(5) Kezelőlap

(6) Üvegtálca

(7) Görgőgyűrű

(8) Külső szellőzőnyílások

(9) Rácsos állvány

(10) Tápkábel

(11) Figyelmezető címke (forró felület)

(12) Figyelmeztető címke

(13) Mikrohullám beléptetési pont (Ne távolítsa el)

Kezelőlapok

NN-K101WM/NN-K121MM

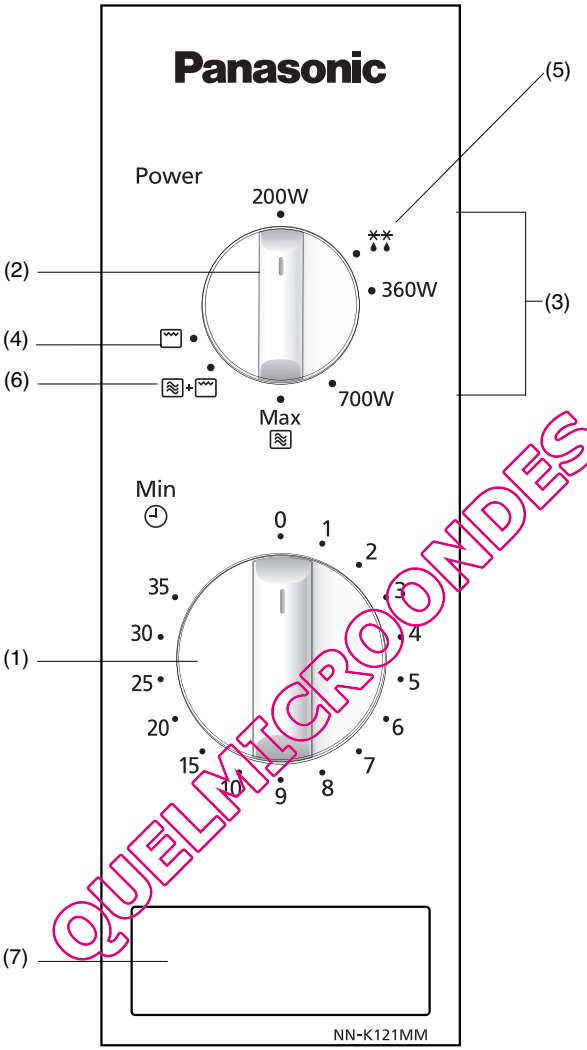

QUELMICROONDES.COM

(1) Időzítő
(2) Főzési üzemmód választó tárcsa
(3) Mikrohullámú teljesítmény
(4) Grill beállítás
(5) Kiolvasztási teljesítmény
(6) Kombinált beállítás
(7) Ajtónyitó gomb

*** MEGJEGYZÉS:** A kezelőlap kialakítása eltérő lehet az ábrázolt paneltől (színtől függően), de a működés azonos.

Mikrohullámú főzés

Teljesítmény	
Max	**800 watt**
Közepes	**700 watt**
Alacsony	**360 watt**
Kiolvasztás	**270 watt**
Melegítés	**200 watt**

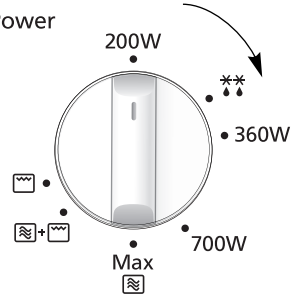

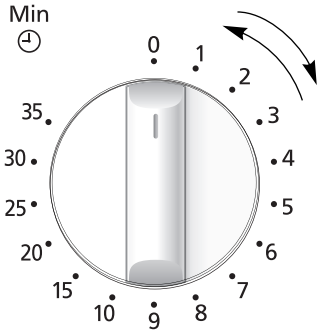

- Forgassa el a tárcsát a teljesítményszint kiválasztásához.
- Állítsa be a főzési időt a tárcsa elfordításával. Ha az ajtó már zárva van, a főzési idő azonnal elkezdődik. Rövid főzési idők esetén mindig fordítsa a tárcsát 2 percre, azután állítsa be a szükséges időre.

MEGJEGYZÉS:

1. **Ha a főzés alatt ellenőrizni kívánja az ételt, egyszerűen nyissa ki az ajtót. A sütő automatikusan megállítja a főzést. A főzés folytatásához csukja be az ajtót.**
2. **A főzés megállításához fordítsa az időzítő forgatható gombját a nulla helyzetbe. A főzési idő a főzési ciklus során bármikor visszaállítható az időzítő tárcsa elfordításával.**
3. **Amikor a főzés befejeződése után az ételt kiveszi a sütőből, ellenőrizze, hogy az időzítő a nulla helyzetben van-e.**
4. **A sütő használatakor az üvegtálcának mindig a helyén kell lennie.**

QUELMICROONDES.COM

Kiolvasztás

A kiolvasztási teljesítmény 270 watt.

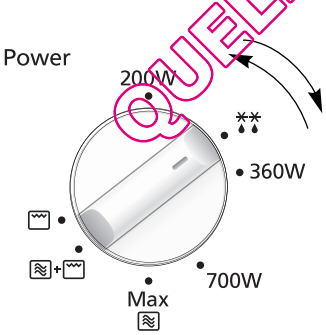

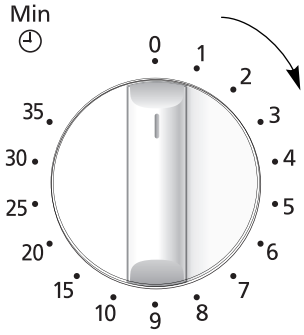

- Állítsa be a kiolvasztási teljesítményt a tárcsa elfordításával.
- Állítsa be a kiolvasztási időt a tárcsa elfordításával. Ha az ajtó már zárva van, a főzési idő azonnal elkezdődik. Rövid főzési idők esetén mindig fordítsa a tárcsát 2 percre, azután állítsa be a szükséges időre.

Kiolvasztási útmutató

Tippek a kiolvasztáshoz

ÁLLÁSI IDŐK

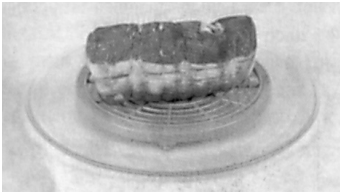

Egyszemélyes ételadagokat csaknem közvetlenül a kiolvasztás után is meg lehet főzni. A nagyobb ételadagoknál természetes, hogy középen még fagyottak. Főzés előtt ezeket hagyja **legalább egy óráig** állni. Ez alatt a hőmérséklet eloszlása egyenletessé válik, és az étel a hővezetés által kiolvad. **MEGJEGYZÉS:** Ha az ételt nem főzi meg azonnal, tárolja hűtőszekrényben. Soha ne fagyasszon újra ételt anélkül, hogy előbb ne főzné meg.

NAGY HÚSDARABOK ÉS SZÁRNYASOK

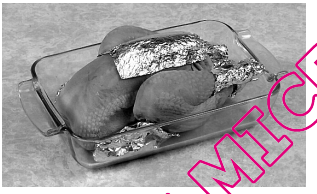

Nagy húsdarabokat legjobb egy felfordított tányérra, vagy műanyag állványra helyezni, hogy ne álljanak a levükben. Néhány kisméretű fóliadarabbal meg kell védeni az ilyen étel kényes, vagy kiálló részeit a süléstől. Nem veszélyes kisméretű fóliadarabokat használni a sütőben, feltéve, **ha nem érintkeznek a sütő falával**.

DARÁLT, VAGY SZELETELT HÚS ÉS TENGER GYÜMÖLCSEI

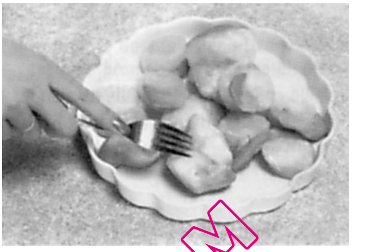

Mivel ezeknek az ételeknek a külseje hamar kiolvad, fel kell darabolni őket, és kiolvasztás közben gyakran szét kell választani a tömböket, és eltávolítani őket amint kiolvadtak.

KIS ADAG ÉTELEK

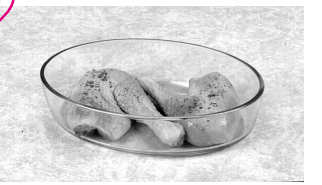

A hússzeleteket és csirkedarabokat a lehető leghamarabb fel kell darabolni, hogy végig egyenletesen olvadjanak ki. A zsíros részek és a végek hamarabb olvadnak ki. Tegye ezeket a forgótányér közepére, vagy védje meg őket.

KENYÉR

A kenyérnek állási időre van szüksége, hogy a közepe kiolvadjon. Az állási idő lerövidíthető, ha a szeleteket elválasztja, a tekercseket és cipókat pedig félbevágja.

QUELMICROONDES.COM

Grillezés

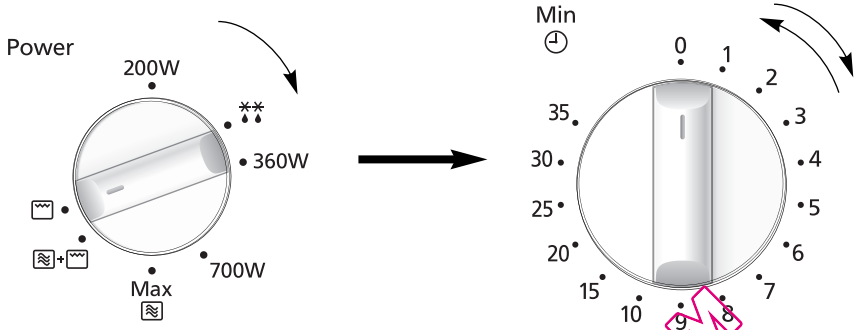

• Állítsa a főzési üzemmód tárcsát Grill pozícióba

• Állítsa be a grillezési időt az időzítő gomb elfordításával.
Ha az ajtó már zárva van, a főzési idő azonnal elkezdődik. Rövid főzési idők esetén mindig fordítsa a tárcsát 2 percre, azután állítsa be a szükséges időre.

MEGJEGYZÉS:

1. Helyezze az ételt a forgótányéron lévő rácsos állványra. Helyezzen alá hőálló tányért (Pyrex®) a zsír és a cseppek felfogásához.
2. Ne fedje be az ételeket grillezéskor.
3. NE próbálja előmelegíteni a grillt.
4. A grill csak csukott ajtóval működik. A grillt nem lehet használni nyitott ajtó esetén.
5. A kizárólagos GRILL program esetén nem lép fel mikrohullámú teljesítmény.
6. A legtöbb ételt meg kell fordítani a főzési idő felénél. Az ételek megfordításakor nyissa ki az ajtót, és ÓVATOSAN vegye ki kesztyűvel a rácsos állványt.
7. Az ételt a megfordítás után tegye vissza a sütőbe, majd csukja be az ajtót. A grill üzemmód újraindul a sütő ajtajának becsukásakor. A sütő kijelzőjén folytatódni fog a visszaszámlálás a hátralévő grillezési időből. A sütő ajtaját bármikor nyugodtan kinyithatja, hogy ellenőrizze, hogyan halad az étel grillezése.
8. A grill főzés közben felizzik és kialszik - ez normális jelenség. A grill használata után és a mikrohullámú vagy a kombinált üzemmód használata előtt tisztítsa ki a sütőt.
9. A grill használata után előfordulhat, hogy kikapcsol a termosztát a túlmelegedés megakadályozása végett. Folyamatos használat esetén hagyja kihűlni a sütőt a főzések között.

QUELMICROONDES.COM

<u>FIGYELMEZTETÉS:</u> A rácsos állványt mindig úgy kell használni, hogy az üvegtálca a helyén van. A rácsos állványt úgy vegye ki a sütőből, hogy erősen megfogja az állványt és a hőálló edényt. A kiegészítők kivételénél használjon kesztyűt. A fellépő magas hőmérséklet miatt ne érintse meg az ajtó és a sütő külső ablakát és a belső fém részeket az ételek behelyezésekor és kivételekor.

Kombinált főzés

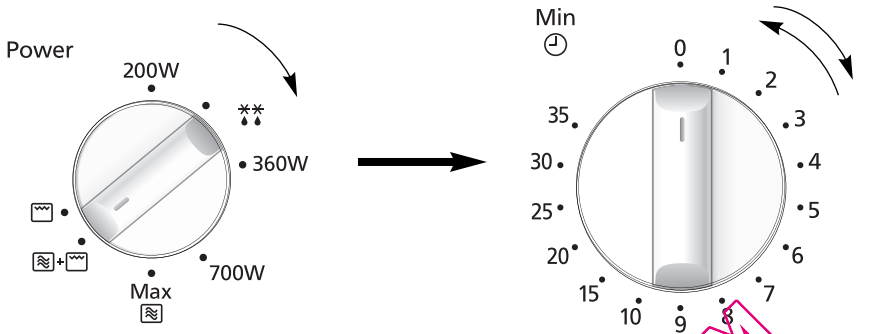

- Állítsa a főzési üzemmód kiválasztó forgatható gombot kombinált pozícióba + .
(mikrohullám 230 W és grill 710 W)

- Állítsa be a főzési időt a forgatható időzítő gomb elfordításával. Ha az ajtó már zárva van, a főzési idő azonnal elkezdődik. Rövid főzési idők esetén mindig fordítsa a forgatható gombot 2 percre, azután állítsa be a szükséges időre.

MEGJEGYZÉS:

1. A rácsos állvány használható **kombinált** és grillezési üzemmódban. Ne használjon olyan fém kiegészítőt, amelyet nem a sütőhöz kapott. Helyezzen alá hőálló tányért a zsír és a cseppek felfogásához.
2. A rácsos állványt csak az előírások szerint használja. NE használja az állványt, ha a sütőben 200 grammnál kevesebb étel van, vagy ha kézi programot alkalmaz. Kis mennyiségek esetén ne főzzön **kombinált** üzemmódban, hanem használja a GRILL vagy a CSAK MIKROHULLÁMÚ üzemmódot a legjobb eredmény elérése érdekében.
3. Ne fedje be az ételeket a **kombinált** üzemmód használatakor.
4. NE melegítse elő a grillt **kombinált** üzemmódban.
5. Nem megfelelő súlyú étel használatakor megsérülhet a rácsos állvány, vagy ha véletlenül fém edényt használ, szikrázás léphet fel. A szikrázás villanó kék fényként jelenik meg a sütőben. Ha ezt tapasztalja, azonnal állítsa le a sütőt.
6. Néhány ételt a rácsos állvány használata nélkül kell **kombinált** üzemmódban használnia, ilyenek pl. a sültek, csőben sültek, sütemények és a pudingok. Az ételt hőálló, nem fémből készült edénybe kell tenni, és közvetlenül a forgótányérra kell helyezni.
7. NE használjon műanyag MIKROHULLÁMÚ edényeket kombinált programokhoz (kivéve, ha kifejezetten használható kombinált főzéshez). Az edényeknek tűrniük kell a felső grill által kibocsátott hőt - hőálló üveg, pl. Pyrex® vagy kerámia edények ideálisak.
8. NE használja a fémből vagy bádogból készült edényeit, mivel a mikrohullám nem tudja egyenletesen átjárni az ételt.
9. A grill használata után előfordulhat, hogy kikapcsol a termosztát a túlmelegedés megakadályozása végett. Folyamatos használat esetén hagyja kihűlni a sütőt a főzések között.

FIGYELMEZTETÉS: A rácsos állványt mindig úgy kell használni, hogy az üvegtálca a helyén van. A grillező állványt úgy vegye ki a sütőből, hogy erősen megfogja az állványt és a hőálló edényt. A kiegészítők kivételénél használjon kesztyűt. A fellépő magas hőmérsékletek miatt ne érintse meg az ajtó és a sütő külső ablakát és a belső fém részeket az ételek behelyezésekor és kivételekor.

QUEMFRIO.COM

Kérdések és válaszok

K: Miért nem kapcsol be a sütőm?

V: Ha a sütő nem kapcsol be, ellenőrizze az alábbiakat:
1. Megfelelően van bedugva a sütő? Húzza ki a csatlakozódugót a konnektorból, várjon 10 másodpercet, majd dugja be újra.
2. Ellenőrizze a megszakítót és a biztosítékot. Állítsa vissza a megszakítót, vagy cserélje ki a biztosítékot, ha bekapcsolt, vagy kiégett.
3. Ha a megszakító vagy a biztosíték rendben van, dugjon egy másik készüléket a konnektorba. Ha a másik készülék működik, a probléma valószínűleg a sütővel van. Ha a másik készülék nem működik, valószínűleg a konnektorral van probléma.
Ha úgy tűnik, hogy a sütővel van probléma, lépjen kapcsolatba a hivatalos márkaszervizzel.

K: A mikrohullámú sütő interferenciát okoz a TV készülékemmel. Normális ez?

A: Bizonyos fokú rádió és TV interferencia előfordulhat, amikor a mikrohullámú sütővel főz. Ez az interferencia hasonló a kis berendezések, például mixerek, porszívók, hajszárítók stb. okozta interferenciához. Nem jelenti azt, hogy bármilyen probléma lenne a sütővel.

K: Miért halványul el a sütővilágítás?

A: Amikor 800 W értéktől (MAX teljesítmény) eltérő értékkel főz, az alacsonyabb teljesítményszintek eléréséhez a sütőnek ki, majd újra be kell kapcsolnia. A sütővilágítás elhalványul, és kattogó zajok hallhatók, amikor a sütő ki- és bekapcsol.

K: Időnként meleg levegő jön a sütő szellőzőnyílásaiból. Miért?

V: A melegített étel által leadott hő felmelegíti a levegőt a sütő belsejében. Ez a meleg levegő a szellőzés következtében távozik a sütőből. A levegőben nincsenek mikrohullámok. A sütő szellőzőnyílásait soha nem szabad eltakarni főzés közben.

K: Használhatok hagyományos sütőkhöz való hőmérőt a sütőben?

V: Csak akkor, amikor a GRILL üzemmódot használja. A bizonyos hőmérőkben megtalálható fém szikrázást okozhat a sütőben, ezért nem szabad használni hőmérőt a MIKROHULLÁMÚ és KOMBINÁLT főzési üzemmódokban.

K: Búgó és kattogó hangokat ad ki a sütő, amikor KOMBINÁLT üzemmódban használom. Mi okozza ezeket a zajokat?

V: Ezek a hangok akkor fordulnak elő, amikor a sütő automatikusan átvált MIKROHULLÁMÚ üzemmódról GRILL üzemmódra a kombinált beállítás megvalósításához. Ez normális jelenség.

QUELMICROONDES.COM

A sütő karbantartása

1. Tisztítás előtt kapcsolja ki a sütőt.
2. Tartsa tisztán a sütő belsejét, az ajtó szigetelését és az ajtó szigetelésének környékét. Ha a sütő falára, az ajtó szigetelésére és az ajtó szigetelés körülötti területekre étel vagy folyadék kerül, törölje le nedves ruhával. Ha nagyon piszkos, használjon enyhe mosószert. Erős mosószer vagy súrolószer használata nem ajánlott.
   NE HASZNÁLJON KERESKEDELMI SÜTŐTISZTÍTÓ VEGYSZEREKET.
3. A sütő külső felszínét nedves ruhával kell tisztítani. A sütő belsejében lévő alkatrészek sérülésének elkerülése érdekében víznek nem szabad a szellőzőnyílásokon keresztül bejutnia.
4. Ha a kezelőlap elszennyeződik, tisztítsa meg egy puha, száraz ruhával. Ne használjon erős mosószert vagy súrolószert a kezelőlapon. A kezelőlap tisztítása során hagyja nyitva a sütő ajtaját, hogy megelőzze a sütő véletlen bekapcsolását. Tisztítás után fordítsa vissza az IDŐZÍTŐ TÁRCSÁT NULLA helyzetbe.
5. Ha pára gyülemlik fel belül, vagy a sütő ajtajának külsején, törölje le egy puha ruhával. Ez akkor fordulhat elő, ha a mikrohullámú sütőt magas páratartalom mellett működteti, és nem jelenti a készülék meghibásodását.
6. Időnként szükséges az üvegtálca eltávolítása tisztítás céljából. Mossa el a tálcát meleg szappanos vízben vagy mosogatógépben.
7. A görgőgyűrűt és a sütő belsejének az alját rendszeresen tisztítani kell a túlzott zaj elkerülése érdekében. Egyszerűen törölje tisztára a sütő alsó felszínét enyhe mosószerrel és meleg vízzel, majd törölje szárazra egy tiszta ruhával. A görgőgyűrű enyhén szappanos vízben elmosható. Az ismételt használat során felgyülemlenek a főzés gőzei, de ez nem befolyásolja az alsó felület vagy a görgőgyűrű kerekeit. Miután tisztítás céljából eltávolította a görgőgyűrűt az alsó felületről, ügyeljen arra, hogy a megfelelő helyzetben tegye vissza.
8. Ha a GRILL vagy a KOMBINÁLT üzemmódot használja, elkerülhetetlen, hogy néhány étel zsírt fröcsköljön a sütő falára. Ha a sütőt nem tisztítja meg időnként, elkezdhet "füstölni" a használat közben.
9. Gőztisztítót nem szabad tisztításra használni.
10. A sütőt csak szakképzett szerelőnek szabad javítania. A sütő karbantartásával és javításával kapcsolatban forduljon a legközelebbi felhatalmazott kereskedőhöz.
11. A sütő tisztán tartásának elhanyagolása a felületek károsodásához vezethet, ami befolyásolhatja a készülék élettartamát, és előfordulhat, hogy veszélyes helyzetet idéz elő.
12. Mindig tartsa tisztán a szellőzőnyílásokat. Ellenőrizze, hogy por, vagy más anyagok nem zárják-e el a sütő tetején, alján vagy hátoldalán található szellőzőnyílásokat. Ha a szellőzőnyílások elzáródnak, az túlmelegedést okozhat, ami károsítja a sütő működését, és esetleg veszélyes helyzetet eredményezhet.
13. Ne használjon súroló hatású tisztítószereket vagy éles fémtárgyakat az üvegajtó tisztításához, mert megkarcolhatják a felületet, ez pedig üvegtöréshez vezethet.

QUELMICROONDES.COM

Műszaki adatok

Tápellátás:	230 V ~ 50 Hz	
Teljesítményfelvétel:	Maximum;	1250 W
	Mikrohullám;	1250 W
	Grill;	1000 W
Teljesítményleadás:	Mikrohullám;	800 W (IEC-60705)
	Grill fűtőelem;	1000 W
Külső méretek:	443 (Sz) x 340 (Mé) x 258 (M) mm	
Sütő belső méretei:	306 (Sz) x 308 (Mé) x 215 (M) mm	
Csomagolás nélküli tömeg:	12.0 kg	
Zaj:	46 dB	

A műszaki jellemzők előzetes bejelentés nélkül megváltozhatnak.

QUELMICROONDES.COM

Műszaki adatok

Ez a termék olyan berendezés, amely megfelel az elektromágneses kompatibilitási zavarokra (EMC) vonatkozó EN 55011 európai szabványnak.
E szabvány alapján ez a berendezés a 2. csoport B osztályába tartozik, és a szükséges határértékeken belül van. A 2. csoport azt jelenti, hogy szándékosan keletkezik rádiófrekvenciás energia elektromágneses sugárzás formájában az étel felmelegítése céljából. A B osztály azt jelenti, hogy a termék a normál háztartási területeken használható.

Ártalmatlanítási információ elektromos és elektronikus eszközök felhasználói számára (privát háztartások)

Ez a szimbólum a terméken és/vagy a kísérő dokumentumokon azt jelenti, hogy a használt elektromos és elektronikus termékeket nem szabad az általános háztartási hulladékkal keverni.
A megfelelő kezelés, visszanyerés és újrahasznosítás érdekében kérjük, vigye ezeket a termékek a kijelölt gyűjtőpontokra, ahol ingyenesen átveszik azokat.
Előfordulhat, hogy, néhány országban egy hasonló új termék megvásárlása esetén vissza lehet vinni a terméket a helyi kereskedőnek.
Ennek a terméknek a megfelelő ártalmatlanítása segít megóvni értékes erőforrásainkat és megakadályozni bármilyen esetleges negatív hatást az emberi egészségre és a környezetre, amely egyébként a nem megfelelő hulladékkezelésből származhat. Kérjük, lépjen kapcsolatba a helyi hatóságokkal a legközelebbi kijelölt gyűjtőpont további részleteit illetően.
A nemzeti jogszabályok szerint büntetés róható ki az ilyen hulladékok nem megfelelő ártalmatlanítása esetén.

Az Európai Unió üzleti felhasználói számára

Ha elektromos vagy elektronikus berendezést szeretne leselejtezni, kérjük, további információkért lépjen kapcsolatba a kereskedővel, illetve szállítóval.

Ártalmatlanítással kapcsolatos információk az Európai Unión kívüli országok esetében

Ez a szimbólum csak az Európai Unióban érvényes.
Ha le szeretné selejtezni ezt a terméket, kérjük, lépjen kapcsolatba a helyi hatóságokkal vagy a kereskedővel és érdeklődjön az ártalmatlanítás megfelelő módjáról.

Az elektromágneses kompatibilitásra vonatkozó 2004/108/EK irányelv 9 (2) bekezdése értelmében:-
Panasonic Testing Center.
Panasonic Service Europe, a Panasonic Marketing Europe GmbH részlege
Winsbergring 15, 22525 Hamburg, Német Szövetségi Köztársaság.
A Panasonic Corporation részére a GMMEAM által gyártva
No. 6 Yong An RD, Beijiao, Shunde, Foshan, Guangdong, Kínai Népköztársaság.

QUELTECRONDE.COM

QUELMICROONDES.COM

Panasonic Corporation

Web Site:http://panasonic.com.net

261800308342
Printed in P.R.C.

© Panasonic Corporation 2011